Electrolux

electrolux.com/register

EW9FI71014FC

FR Notice d'utilisation | **Lave-linge**

Bienvenue chez Electrolux ! Nous vous remercions d'avoir choisi l'un de nos appareils.

Obtenir des conseils d'utilisation, des brochures, un dépanneur, des informations sur le service et les réparations :
www.electrolux.com/support

Sous réserve de modifications.

TABLE DES MATIÈRES

1. INFORMATIONS DE SÉCURITÉ....2
2. CONSIGNES DE SÉCURITÉ....4
3. DESCRIPTION DE L'APPAREIL....6
4. DONNÉES TECHNIQUES....8
5. INSTALLATION....8
6. BANDEAU DE COMMANDE ET SMARTSELECT....12
7. MANETTES ET TOUCHES....14
8. PREMIÈRE MISE EN MARCHE....16
9. AVANT LA PREMIÈRE UTILISATION....17
10. ADOUCISSEUR D'EAU (COLOURCARE)....18
11. PROGRAMMES....21
12. WI-FI - RÉGLAGE DE LA CONNECTIVITÉ....31
13. OPTIONS....33
14. RÉGLAGES....37
15. UTILISATION QUOTIDIENNE....39
16. CONSEILS....44
17. ENTRETIEN ET NETTOYAGE....46
18. DÉPANNAGE....52
19. VALEURS DE CONSOMMATION....57
20. GUIDE DE DÉMARRAGE RAPIDE....58
21. EN MATIÈRE DE PROTECTION DE L'ENVIRONNEMENT....60

1. ⚠ INFORMATIONS DE SÉCURITÉ

Avant de commencer à installer et à utiliser cet appareil, lisez soigneusement les instructions fournies.
Le fabricant ne pourra pas être tenu responsable des blessures et dégâts résultant d'une mauvaise installation ou utilisation. Conservez toujours les instructions dans un lieu sûr et accessible pour vous y référer ultérieurement.

1.1 Sécurité des enfants et des personnes vulnérables

- Cet appareil peut être utilisé par des enfants âgés d'au moins 8 ans et par des personnes ayant des capacités physiques, sensorielles ou mentales réduites ou dénuées d’expérience ou de connaissance, s'ils sont correctement surveillés ou si des instructions relatives à l'utilisation de l'appareil en toute sécurité leur ont été données et s’ils comprennent les risques encourus.
- Les enfants entre 3 et 8 ans et les personnes ayant un handicap très important et complexe doivent être tenus à l'écart de l'appareil, à moins d'être surveillés en permanence.
- Les enfants de moins de 3 ans doivent être tenus à l'écart de l'appareil, à moins d'être surveillés en permanence.
- Veillez à ce que les enfants ne jouent pas avec l’appareil.
- Ne laissez pas les emballages à la portée des enfants et jetez-les convenablement.
- Ne laissez pas les détergents à la portée des enfants.
- Tenez les enfants et les animaux éloignés de l’appareil lorsque la porte est ouverte.
- Le nettoyage et l'entretien par l'usager ne doivent pas être effectués par des enfants sans surveillance.

1.2 Sécurité générale

- Cet appareil est destiné au lavage du linge domestique, lavable en machine uniquement.
- Cet appareil est conçu pour un usage domestique ménager, dans un environnement intérieur.
- Cet appareil peut être utilisé dans les bureaux, les chambres d’hôtel, les chambres d’hôtes, les gîtes ruraux et d’autres hébergements similaires lorsque cette utilisation ne dépasse pas le niveau (moyen) de l’utilisation domestique.
- Ne modifiez pas les spécifications de cet appareil.

- La charge maximale de l’appareil est de 10.0 kg. Ne dépassez pas la charge maximale de chaque programme (reportez-vous au chapitre « Programmes »).
- La pression d'eau de service au point d'entrée d'eau du raccord de sortie doit être comprise entre 0,5 bar (0,05 MPa) et 10 bar (1,0 MPa).
- Les orifices d'aération situés à la base ne doivent pas être obstrués par de la moquette, un tapis, ou tout type de revêtement de sol.
- L'appareil doit être raccordé à l'arrivée d'eau à l'aide des tuyaux neufs fournis, ou d'autres tuyaux neufs fournis par le service après-vente agréé.
- Les anciens ensembles de tuyaux ne doivent pas être réutilisés.
- Si le câble d’alimentation secteur est endommagé, son remplacement doit être confié exclusivement au fabricant, à son service après-vente ou à toute autre personne qualifiée afin d’éviter tout danger électrique.
- Avant toute opération d'entretien, mettez l'appareil à l'arrêt et débranchez-le de l’alimentation électrique.
- Ne pulvérisez pas d'eau ni de vapeur à haute pression pour nettoyer l'appareil.
- Nettoyez l’appareil avec un chiffon humide. Utilisez uniquement des produits de lavage neutres. N’utilisez pas de produits abrasifs, de tampons à récurer, de solvants ou d’objets métalliques.

2. CONSIGNES DE SÉCURITÉ

2.1 Instructions d'installation

ⓘ

L'installation doit être conforme aux réglementations nationales en vigueur.

- Retirez l'intégralité de l'emballage et les boulons de transport, y compris le joint en caoutchouc et l'entretoise en plastique.
- Conservez les boulons de transport en lieu sûr. Si l'appareil doit être de nouveau déplacé, les boulons doivent être réutilisés pour maintenir le tambour en place et éviter tout dégât interne.
- Soyez toujours vigilants lorsque vous déplacez l'appareil car il est lourd. Utilisez toujours des gants de sécurité et des chaussures fermées.
- Suivez scrupuleusement les instructions d'installation fournies avec l'appareil.

- N'installez pas et ne branchez pas un appareil endommagé.
- N'installez pas l'appareil ou ne l'utilisez pas dans un endroit où la température ambiante est inférieure à 0 °C ou dans un endroit exposé aux intempéries.
- L'appareil doit être installé sur un sol plat, stable, résistant à la chaleur et propre.
- Assurez-vous que de l'air circule entre l'appareil et le sol.
- Une fois l'appareil installé à son emplacement permanent, vérifiez qu'il est bien de niveau à l'aide d'un niveau à bulle. S'il n'est pas de niveau, réglez les pieds jusqu'à ce qu'il le soit.
- N'installez pas l'appareil directement au-dessus d'une évacuation dans le sol.
- Ne vaporisez pas d'eau sur l'appareil et ne l'exposez pas à une humidité excessive.
- N'installez pas l'appareil dans un endroit où il ne pourrait pas être complètement ouvert.
- Ne placez aucun récipient fermé sous l'appareil pour récupérer tout éventuel écoulement. Contactez le service après-vente agréé pour connaître les accessoires disponibles.

2.2 Branchement électrique

⚠ **AVERTISSEMENT!**

Risque d'incendie ou d'électrocution.

- AVERTISSEMENT : Cet appareil est conçu pour être installé/connecté à une connexion de mise à la terre dans le bâtiment.
- Utilisez toujours une prise de courant de sécurité correctement installée.
- Assurez-vous que les paramètres figurant sur la plaque signalétique correspondent aux données électriques nominale de l'alimentation secteur.
- N'utilisez pas d'adaptateurs multiprise et de rallonges.
- Veillez à ne pas endommager la fiche secteur ni le câble d'alimentation. Le remplacement du câble d'alimentation de l'appareil doit être effectué par notre service après-vente agréé.
- Ne branchez la fiche secteur dans la prise secteur qu'à la fin de l'installation. Assurez-vous que la prise secteur est accessible après l'installation.
- Ne touchez jamais le câble d'alimentation ni la fiche avec des mains mouillées.
- Ne tirez pas sur le câble secteur pour débrancher l'appareil. Tirez toujours sur la fiche de la prise secteur.

2.3 Raccordement à l'arrivée d'eau

- L'arrivée d'eau ne doit pas dépasser 25 °C.
- Veillez à ne pas endommager les tuyaux de circulation d'eau.
- Avant d'installer des tuyaux neufs, des tuyaux n'ayant pas servi depuis longtemps, lorsqu'une réparation a été effectuée ou qu'un nouveau dispositif a été installé (compteurs d'eau, etc.), laissez l'eau s'écouler jusqu'à ce qu'elle soit parfaitement propre et claire.
- Pendant et après la première utilisation de l'appareil, vérifiez qu'aucune fuite n'est visible.
- N'utilisez pas de rallonge si les tuyaux d'arrivée d'eau sont trop courts. Contactez le service après-vente agréé pour remplacer le tuyau d'alimentation.
- Lors du déballage de l'appareil, il est possible de voir de l'eau s'écouler du tuyau d'évacuation. Cette eau provient des tests effectués sur l'appareil en usine.
- Vous pouvez rallonger le tuyau de vidange jusqu'à 400 cm maximum. Contactez le service après-vente agréé pour l'autre tuyau de vidange et l'extension.
- Assurez-vous que le robinet est accessible une fois l'appareil installé.

2.4 Utilisation

⚠ **AVERTISSEMENT!**

Risque de blessure, de choc électrique, d'incendie, de brûlures ou de dommage matériel à l'appareil.

- Suivez les consignes de sécurité figurant sur l'emballage du produit de lavage.
- Ne placez pas de produits inflammables ou d'éléments imbibés de produits inflammables à l'intérieur, à proximité ou au-dessus de l'appareil.
- Ne lavez pas les textiles très tachés par de l'huile, de la graisse ou une autre

substance grasse. Cela peut endommager les pièces en caoutchouc de l'appareil. Prélavez de tels articles à la main avant de les introduire dans l'appareil.
- N'utilisez pas de parfums de lessive pour éviter d'endommager les pièces en plastique et en caoutchouc de l'appareil.
- Ne touchez pas la vitre du hublot pendant le déroulement d'un programme. La vitre peut être très chaude.
- Veillez à retirer tout objet métallique du linge.

2.5 Éclairage interne

⚠ **AVERTISSEMENT!**

Risque de blessure.

- Rayonnement LED visible, ne fixez pas directement le faisceau.
- Pour remplacer l'éclairage intérieur, contactez le service après-vente agréé.

2.6 Service

- Pour réparer l'appareil, contactez le service après-vente agréé. Utilisez uniquement des pièces de rechange d'origine.
- Veuillez noter qu'une autoréparation ou une réparation non professionnelle peuvent avoir des conséquences sur la sécurité et annuler la garantie.
- Les pièces de rechange suivantes sont disponibles pendant au moins 10 ans après l'arrêt du modèle : moteur et balais de moteur, transmission entre le moteur et le tambour, pompes, amortisseurs et ressorts, tambour de lavage, support de tambour et roulements à billes correspondants, résistances, dont thermopompes, canalisations et équipements correspondants dont tuyaux, valves, filtres et électrovannes (aquastops), cartes de circuits imprimés, affichages électroniques, pressostats, thermostats et capteurs, logiciel et firmware dont logiciel de réinitialisation, porte, charnière et joints de porte, autres joints, ensemble de verrouillage de porte, périphériques en plastique tels que distributeurs de détergent. La durée peut être plus longue dans certains pays. Pour plus d'informations, rendez-vous sur notre site Internet.
- Veuillez noter que certaines de ces pièces détachées ne sont disponibles qu'auprès de réparateurs professionnels et que toutes les pièces détachées ne sont pas adaptées à tous les modèles.
- Concernant la/les lampe(s) à l'intérieur de ce produit et les lampes de rechange vendues séparément : Ces lampes sont conçues pour résister à des conditions physiques extrêmes dans les appareils électroménagers, telles que la température, les vibrations, l'humidité, ou sont conçues pour signaler des informations sur le statut opérationnel de l'appareil. Elles ne sont pas destinées à être utilisées dans d'autres applications et ne conviennent pas à l'éclairage des pièces d'un logement.

2.7 Mise au rebut

⚠ **AVERTISSEMENT!**

Risque de blessure ou d'asphyxie.

- Débranchez l'appareil de l'alimentation électrique et de l'arrivée d'eau.
- Coupez le câble d'alimentation au ras de l'appareil et mettez-le au rebut.
- Retirez le dispositif de verrouillage du hublot pour empêcher les enfants et les animaux de s'enfermer dans le tambour.
- Jetez l'appareil en vous conformant aux exigences locales relatives à la mise au rebut des Déchets d'équipements électriques et électroniques (DEEE).

3. DESCRIPTION DE L'APPAREIL

3.1 Caractéristiques spéciales

Votre nouveau lave-linge répond à toutes les exigences modernes de traitement efficace du linge avec une faible consommation d'eau, d'énergie et de détergent, et un entretien adapté des textiles.

- L’**affichage dynamique interactif** rend le réglage et l’utilisation de l’appareil plus rapides et plus agréables.
- La **connexion Wi-Fi** et le **Départ à distance** vous permettent de lancer un cycle, d'interagir avec votre lave-linge et de vérifier l'avancée du cycle de lavage à distance.
- Grâce aux programmes **Vapeur Cachemire** et **Vapeur Rafraîchir**, le **système SteamCare** constitue une solution parfaite pour rafraîchir les vêtements les plus délicats, sans les laver. Utilisez les parfums délicats exclusivement conçus par **Electrolux** pour ajouter une agréable touche de « fraîchement lavé » à vos vêtements pour éliminer les odeurs et les défroisser.
- La **ColourCare technologie** agit comme un **adoucisseur d'eau** et élimine les minéraux de l'arrivée d'eau nuisant aux textiles, pour effectuer le lavage avec une eau douce. Lavage après lavage, les tissus restent souples, ne rétrécissent pas et ne se décolorent pas.
- La **UltraCare technologie** a été conçue pour protéger les fibres des tissus grâce aux différentes phases de pré-mélange qui dissolvent d'abord le produit de lavage puis l'assouplissant dans l'eau avant de les libérer dans le linge. Ainsi, chaque fibre est traitée et lavée.
- La vapeur est un moyen rapide et simple de rafraîchir les vêtements. Les programmes à la vapeur éliminent les odeurs et les plis en douceur sur les textiles secs, facilitant ainsi le repassage. L' **option Steam Anticrease**, termine chaque cycle par une phase de vapeur douce qui détend les fibres et réduit le froissage. Le repassage est alors plus simple !
- Le **SensiCare System** détecte la taille de la charge de linge qui calcule la durée du programme en 30 secondes. Le programme de lavage est adapté à la charge de linge et au type de tissu sans consommer plus de temps, d’énergie et d’eau que nécessaire.

3.2 Vue d’ensemble de l’appareil

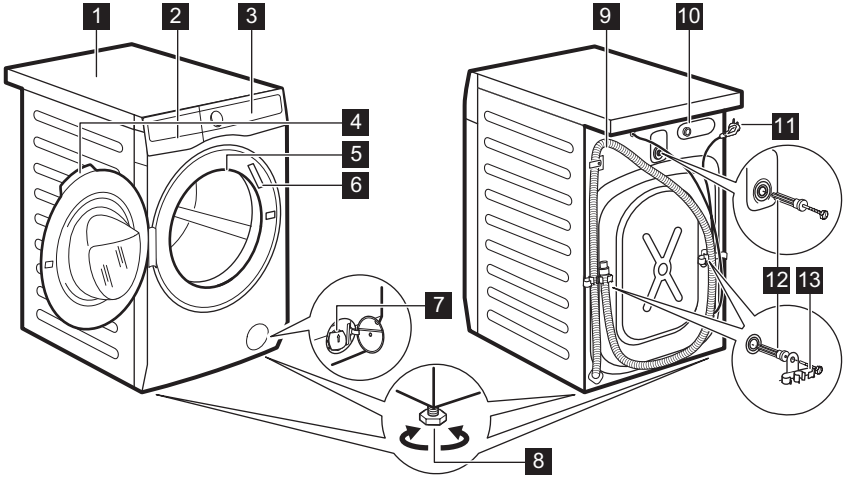

1 Plan de travail
2 Distributeur de produit de lavage
3 Bandeau de commande
4 Poignée d'ouverture du hublot
5 Éclairage intérieur
6 Plaque signalétique
7 Filtre de la pompe de vidange
8 Pieds pour la mise de niveau de l'appareil

9 Flexible de vidange
10 Raccordement du tuyau d'arrivée d'eau
11 Câble d'alimentation
12 Boulons de transport
13 Support du tuyau

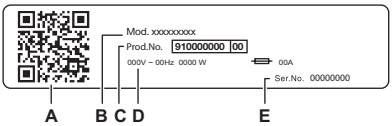

La plaque signalétique indique :

A. CODE QR
B. Nom du modèle
C. Numéro de produit
D. Valeurs nominales électriques
E. Numéro de série

Depuis votre appareil mobile, scannez le **code QR** avec l'appareil photo pour télécharger notre application sur l'App Store et suivez les étapes requises. Enregistrez votre produit et tirez-en le meilleur parti.

- Accédez à des informations sur votre appareil, à des documents et à des articles sur la façon d'utiliser ses meilleures fonctions (le manuel de l'utilisateur est également disponible sur **electrolux.com/manuals**)
- Obtenez des conseils d'utilisation, des informations de dépannage, d'entretien et de réparation (également disponibles sur **electrolux.com/support**)
- Achetez des accessoires, des consommables et des pièces de rechange d'origine pour votre appareil (également disponibles sur **electrolux.com/shop**).

4. DONNÉES TECHNIQUES

Dimensions	Largeur / Hauteur / Profondeur totale	59.7 cm /84.7 cm /63.6 cm
Branchement électrique	Tension Puissance globale Fusible Fréquence	230 V 2100 W 10 A 50 Hz
Le niveau de protection contre l'infiltration de particules solides et d'humidité est assuré par le couvercle de protection, sauf si l'équipement basse tension ne dispose d'aucune protection contre l'humidité		IPX4
Pression de l'arrivée d'eau	Minimale Maximale	0,5 bar (0,05 MPa) 10 bar (1,0 MPa)
Alimentation en eau 1)		Eau froide
Charge maximale	Coton	10.0 kg

1) Raccordez le tuyau d'arrivée d'eau à un robinet d'eau muni d'un 3/4" filetage.

5. INSTALLATION

AVERTISSEMENT!

Reportez-vous aux chapitres concernant la sécurité.

5.1 Déballage

1. Ouvrez la porte. Videz le tambour.

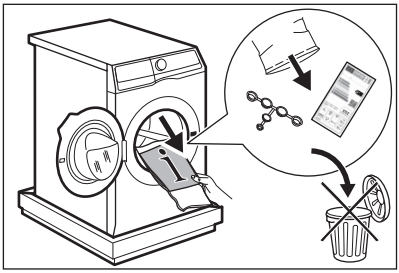

Les accessoires fournis avec l’appareil peuvent varier selon le modèle.

2. Mettez les éléments d’emballage au sol derrière l’appareil et posez-le délicatement sur sa partie arrière. Retirez la protection du bas.

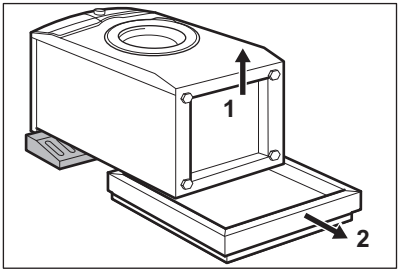

ATTENTION!

Ne posez pas le lave-linge sur sa partie avant.

3. Redressez l'appareil en position verticale. Retirez le câble d'alimentation électrique et le tuyau de vidange du support de tuyau.

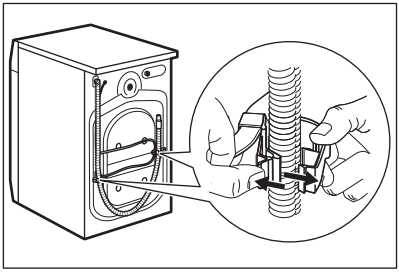

Il est possible de voir de l'eau s'écouler du tuyau d'évacuation. Il s'agit d'un résidu d'eau provenant du test du lave-linge en usine.

4. Retirez les trois boulons de transport et les entretoises en plastique.

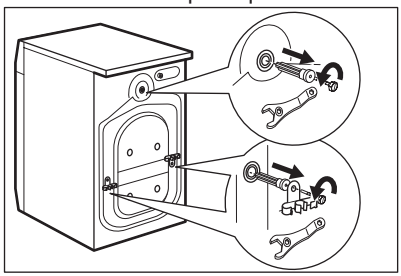

Nous vous recommandons de conserver l'emballage et les boulons de transport en vue d'un éventuel déplacement de l'appareil.

5. Placez les caches en plastique, fournis dans le sachet de la notice d'utilisation, dans les trous.

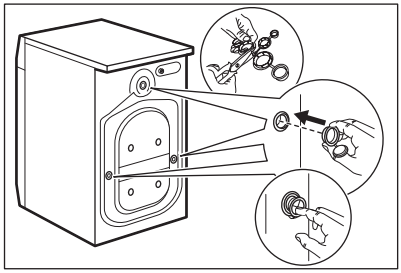

5.2 Informations pour l'installation

Positionnement et mise à niveau

Positionnez correctement l'appareil pour éviter les vibrations, le bruit et les mouvements de l'appareil lorsqu'il fonctionne.

1. Installez l’appareil sur un sol plat et dur. L’appareil doit être stable et d’aplomb. Veillez à ce que l'appareil ne soit pas en contact avec le mur ou avec d'autres appareils, et que l'air circule sous l'appareil.

2. Desserrez ou serrez les pieds pour régler le niveau. Tous les pieds doivent être fermement posés sur le sol.

> ⚠ **AVERTISSEMENT!**
>
> Ne placez pas de carton, de bois ou de matériau équivalent sous les pieds de l'appareil pour régler le niveau.

Tuyau d'arrivée d'eau

> ⚠ **ATTENTION!**
>
> Vérifiez que les tuyaux ne sont pas endommagés et que les raccords ne fuient pas. N'utilisez pas de rallonge si les tuyaux d'arrivée d'eau sont trop courts. Contactez le centre de maintenance pour obtenir des informations sur le remplacement du tuyau d'arrivée d'eau.

1. Si besoin, raccordez le tuyau d'arrivée d'eau à l'arrière de l'appareil. Généralement, il est déjà installé en usine.

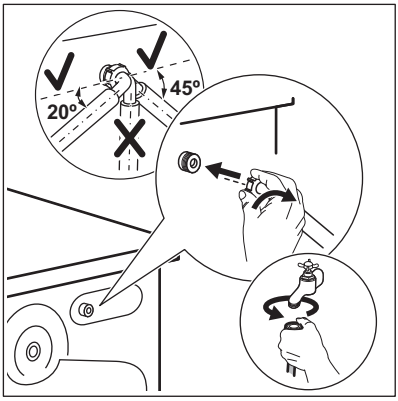

2. Placez-le vers la droite ou la gauche, en fonction de la position de votre robinet d'eau. Assurez-vous que le tuyau d'arrivée d'eau n'est pas en position verticale.
3. Si nécessaire, desserrez la bague de serrage pour bien la positionner.
4. Certains modèles peuvent contenir un tuyau d'entrée avec dispositif d'arrêt d'eau. Il permet d'empêcher toute fuite dans le tuyau en raison de son vieillissement naturel. Le secteur dans la fenêtre affiche ce défaut A. Dans ce cas, fermez le robinet d'arrivée d'eau et contactez le service après-vente agréé pour faire remplacer le tuyau.

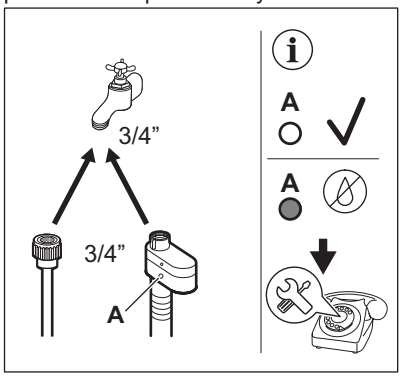

5. Raccordez l'autre extrémité du tuyau d'arrivée d'eau FROIDE à un robinet d'eau froide fileté (3/4 pouce).

> ⚠ **AVERTISSEMENT!**
>
> L'arrivée d'eau ne doit pas dépasser 25 °C.

Vidange de l'eau

Le tuyau de vidange doit être installé à une hauteur du sol comprise entre 60 et 100 cm.

> ℹ
>
> Vous pouvez rallonger le tuyau de vidange jusqu'à 400 cm maximum. Contactez le centre de maintenance agréé pour acheter l'autre tuyau de vidange et l'extension.

Il est possible de raccorder le tuyau de vidange de différentes façons :

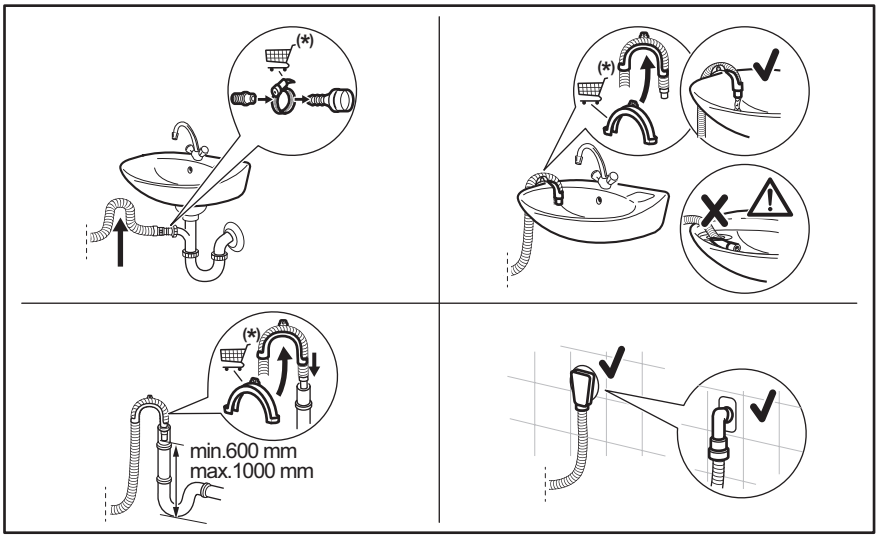

* Sous réserve de modification des pièces de rechange sans préavis.

Veillez à ce que le tuyau de vidange fasse une boucle afin d'éviter que des particules passent de l'évier à l'appareil.

Raccordez le tuyau de vidange au siphon et serrez-le avec une attache. Veillez à ce que le tuyau de vidange fasse une boucle afin d'éviter que des particules passent de l'évier à l'appareil.

Placez le tuyau directement dans un tuyau de vidange murale intégrée et serrez-le avec une attache.

Sans le guide de tuyau en plastique, vers un siphon d'évier - Placez le tuyau de vidange dans le siphon et fixez-le avec une attache.

Le tuyau de vidange peut être plié en U et placé autour du guide en plastique. Sur le bord d'un évier : attachez le guide au robinet d'eau ou au mur.

ⓘ

Veillez à ce que le guide de tuyau en plastique ne puisse pas se déplacer lors de la vidange de l'appareil, et que l'extrémité du tuyau de vidange ne soit pas immergée dans l'eau. Il pourrait y avoir un reflux d'eau sale dans l'appareil. Acheter des accessoires auprès d'un fournisseur agréé.

À une conduite fixe dotée d'une ventilation spéciale : insérez directement le tuyau dans le tuyau de vidange ou une conduite fixe

ⓘ

L'extrémité du tuyau de vidange doit être ventilée en permanence, c'est-à-dire que le diamètre interne du conduit d'évacuation (minimum 38 mm - min. 1,5 po) doit être supérieur au diamètre externe du tuyau de vidange.

5.3 Installation au sol en bois

Si vous installez l'appareil sur un plancher en bois, veillez à utiliser des plaques de fixation pour fixer les pieds de l'appareil.

Lisez attentivement la notice fournie avec l'accessoire.

5.4 Branchement électrique

À la fin de l’installation, vous pourrez brancher la fiche d’alimentation à la prise de courant.

La plaque signalétique et le chapitre « Données techniques » indiquent les valeurs électriques nominales nécessaires. Assurez-vous qu’elles sont compatibles avec l’alimentation secteur.

Vérifiez que votre installation électrique domestique supporte la charge maximale requise, en tenant également compte des autres appareils qui peuvent être utilisés.

Branchez l’appareil à une prise de courant avec mise à la terre.

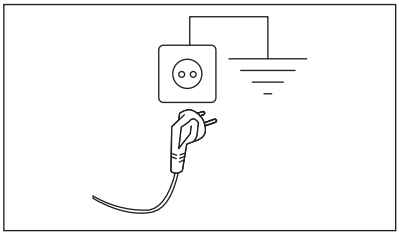

Une fois l'appareil installé, assurez-vous que le câble d'alimentation est facilement accessible.

Si une intervention électrique est nécessaire pour installer cet appareil, contactez notre service après-vente agréé.

Le fabricant décline toute responsabilité en cas de dommages ou blessure résultant du non-respect des consignes de sécurité mentionnées ci-dessus.

6. BANDEAU DE COMMANDE ET SMARTSELECT

6.1 Description du bandeau de commande

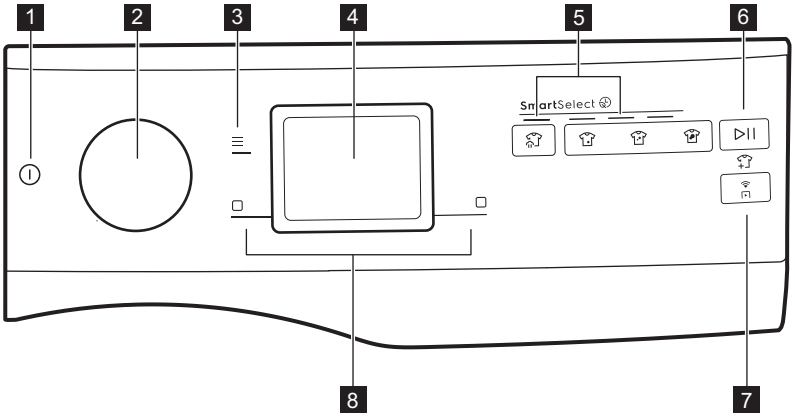

1 On/Off touche tactile

2 Sélecteur de programme

3 Touche Menu

4 Affichage

5 Touche de lavage SmartSelect :

- Vapeur Rafraîchir touche tactile
- Touche Linge peu sale niveau de salissure
- Touche Légère niveau de salissure
- Touche Normal niveau de salissure

6 Touche Départ/Pause et symbole d'ajout de vêtements

7 Mode Départ à distance touche tactile

8
- Touche de droite
- Touche de gauche

6.2 SmartSelect

SmartSelect est une nouvelle fonctionnalité unique qui permet à l'utilisateur de sélectionner les réglages de lavage appropriés en fonction du niveau de salissure des tissus, tout en prenant soin des vêtements et en améliorant l'expérience utilisateur.

La température de lavage s'adapte à chaque niveau SmartSelect en fonction du cycle sélectionné pour garantir les meilleures performances, sans avoir à modifier la température manuellement.

Pour plus de détails, reportez-vous à la section SmartSelect du chapitre « Molettes et boutons ».

6.3 SmartLeaf feedback

Le retour d'informations SmartLeaf présente l'efficacité énergétique d'un programme, en se basant sur la consommation d'énergie.

Il y a trois niveaux différents de retours d'informations SmartLeaf indiqués par l'icône feuille :

1. Aucune feuille allumée indique un niveau de consommation moyen.
2. Un symbole de feuille indique un bon niveau de consommation.
3. Deux symboles de feuilles indique le meilleur niveau de consommation.

6.4 Légende des symboles principaux

Symbole	Description	Symbole	Description
	Voyant Prélavage.		Voyant Arrêt cuve pleine.
	Voyant Rinçage plus.		Voyant des favoris.
	Voyant Vapeur.		Voyant Steam Anticrease.
	Voyant Connexion Wi-Fi.		Voyant SmartLeaf.
	Voyant Fin dans.		Voyant Silencieux.
	Voyant Sécurité enfants.		Voyant Porte verrouillée.
	Voyant de notification.		Voyant de nettoyage du tambour.

7. MANETTES ET TOUCHES

7.1 On/Off ⏻

Appuyez sur ce bouton et maintenez-le enfoncé brièvement pendant quelques secondes pour mettre en fonctionnement ou à l'arrêt l'appareil. Un signal sonore dédié est émis pendant la mise en marche ou l'arrêt de l'appareil, des voyants et l'affichage s'allument et le bouton Départ/Pause clignote.

ⓘ

Le programme sélectionné par défaut, à la mise sous tension de la machine, est toujours le programme Eco 40-60, même lors de l'activation après arrêt.

7.2 Sélecteur de programme

En tournant le sélecteur de programme, vous pouvez sélectionner le programme souhaité.

Naviguer dans les programmes

Sur l'affichage, en tournant la molette, plusieurs points représentant les programmes disponibles sont visibles.

- En tournant vers la droite ou vers la gauche, il est possible d'atteindre les programmes enregistrés ou de faire défiler toute la liste.

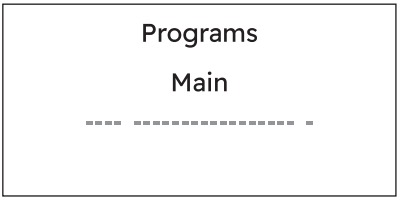

- Tournez la molette vers la gauche jusqu'à ce que le quatrième point relatif au dernier programme utilisé s'affiche.

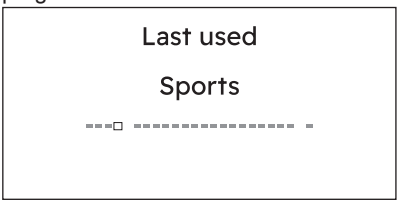

- Tournez encore la molette vers la gauche pour afficher, du point un au point trois, les programmes Favoris à enregistrer ou déjà enregistrés.

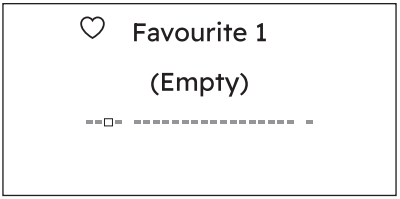

- Tournez la molette vers la droite pour faire défiler toute la liste des programmes jusqu'à ce que le dernier point séparé soit atteint, ce qui représente l'accès à la liste des programmes supplémentaires.

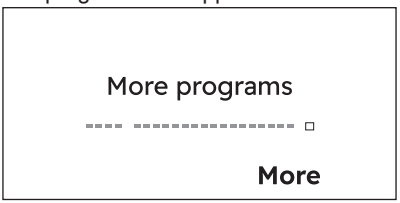

Appuyez sur la touche de droite ▢ à côté de l'indication Plus pour accéder à la liste des programmes supplémentaires. La navigation dans cette liste fonctionne comme la navigation dans la liste principale.

- Pour revenir à la liste principale, tournez la molette vers la gauche pour atteindre la position Retour à la liste principale et appuyez sur la touche de gauche ▢ à côté de l'indication <Retour.

Dans cette vue, le dernier point représente la position de la liste de réinitialisation.

7.3 Menu

Appuyez sur la touche pour entrer dans l'option Menu .

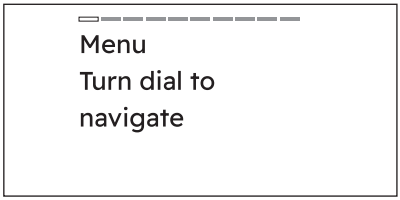

Tournez le sélecteur pour naviguer. Pour activer/désactiver une option, appuyez sur la touche droite.

Pour quitter le Menu l'utilisateur doit :

- appuyer de nouveau sur la touche menu ;
- appuyer sur la touche SmartSelect ;
- appuyer sur la touche à distance ;
- attendre un délai de 10 secondes.

7.4 Touches droite/gauche

Les deux touches sont situées à droite et à gauche de l'écran.

Appuyez sur la touche droite pour déclencher l'action qui apparaît en bas à droite de l'écran (par ex., régler la vitesse d'essorage, activer ou désactiver le réservoir autodose, revenir au menu, etc.).

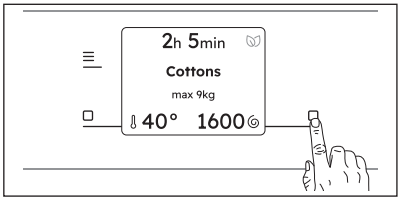

Appuyez sur la touche programmable gauche pour déclencher l'action qui apparaît en bas à gauche de l'écran (par ex., ajuster la température, activer ou désactiver une option, etc.).

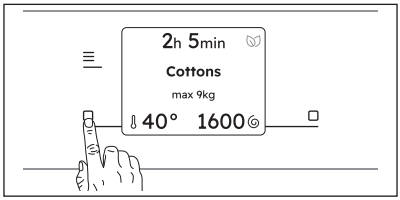

7.5 Mode Départ à distance

Une simple pression sur ce bouton active la fonction Départ à distance qui vous permet de démarrer, de mettre en pause et d'arrêter l'appareil à distance.

Activer Mode Départ à distance pour verrouiller la porte, la machine passe alors en mode veille.

Pour quitter cet état, appuyez à nouveau sur le bouton et désactivez-le.

7.6 Départ/Pause

Appuyez sur le bouton Départ/Pause pour démarrer l'appareil, le mettre en pause ou interrompre un programme en cours.

Un message à l'écran vous informe que le cycle peut s'arrêter pour ajouter ou retirer des vêtements. Pour plus de détails, lisez la section « Ouverture de la porte - Ajouter des vêtements ».

7.7 SmartSelect

Lavage
Cette nouvelle fonctionnalité a été créée pour aider l'utilisateur à économiser de l'énergie, du temps et de l'eau, tout en améliorant l'entretien des tissus et l'expérience du consommateur.

Pour chaque cycle de lavage, il est possible d'avoir des durées et des consommations différentes, en fonction du niveau de salissure du linge.

Pour chaque programme, l’appareil suggère un niveau de salissure par défaut avec une température spécifique. Si vous modifiez la température manuellement, le niveau de salissure peut changer.

Il existe quatre options possibles :

1. **Vapeur Rafraîchir**
   Avec ce niveau SmartSelect, l'utilisateur sélectionne le programme Vapeur Rafraîchir.
   Il permet de réduire les plis et les odeurs légères et rafraîchira les vêtements qui n’ont pas besoin d’être lavés.
   Appuyez plusieurs fois sur le symbole pour gérer trois durées de cycle différentes.
2. **Linge peu sale**
   Cette option est recommandée pour les vêtements très peu sales, sans taches visibles. La température suggérée est de 20 °C.
3. **Légère**
   Cette option est idéale pour les vêtements de tous les jours légèrement sales, avec de petites taches comme la sueur. La température suggérée est de 30 °C.
   Le niveau de salissure léger est celui qui est le plus utilisé dans le réglage par défaut.
4. **Normal**
   Cette option est recommandée pour les vêtements normalement/ très sales avec par exemple des déversements alimentaires ou de la boue.

Pour activer l'une de ces options, tournez le sélecteur pour sélectionner le programme souhaité. Le symbole de niveau de salissure par défaut s'allume.

Pour le modifier, appuyez sur le symbole correspondant.

Pour activer l'une de ces options, tournez le sélecteur pour sélectionner le programme souhaité. Le symbole de niveau de salissure par défaut s'allume. Pour le modifier, appuyez sur le symbole correspondant.

Chaque niveau SmartSelect peut modifier la température, la vitesse d'essorage et la durée du programme du cycle sélectionné.

Si un certain niveau de salissure n’est pas disponible, en appuyant sur le symbole, une erreur sera générée, un double bip et le symbole clignotera deux fois.

8. PREMIÈRE MISE EN MARCHE

À chaque mise en marche de l'appareil, l'écran de démarrage apparaît sur l'écran tactile.

Lors de la première mise en marche de l'appareil, après l'affichage de l'écran de démarrage, vous serez guidé dans une procédure de réglage initiale.

8.1 Découvrez votre appareil

La première fois que vous allumez l'appareil, l'affichage vous guide à travers certaines informations relatives à l'appareil.

Si l’utilisateur les a ignorées lors de la première mise sous tension, elles s’affichent à nouveau lors de la mise sous tension suivante après le démarrage. Si l’utilisateur les ignore pour la deuxième fois, elles ne s’affichent plus.

8.2 Réglage de la langue

Faites défiler la liste des langues en tournant la molette pour trouver la langue souhaitée et sélectionnez-la en appuyant sur la touche de droite.

Language
✓ English
Deutsch
Français
Select

8.3 Dureté de l’eau

L'affichage vous suggère de régler le bon degré de dureté de l'eau pour améliorer les résultats de lavage.

La fenêtre suivante s'affiche :

Water hardness
✓ 04
05
06
←
Select

Tournez la molette pour sélectionner le niveau droit et appuyez sur la touche de droite ▢ pour confirmer le réglage par défaut.

ⓘ

Appuyez sur la touche de gauche ▢ pour revenir à la vue précédente.

9. AVANT LA PREMIÈRE UTILISATION

ⓘ

Durant l'installation ou avant la première utilisation, vous constaterez peut-être la présence d'un peu d'eau dans l'appareil. De l'eau résiduelle peut rester dans l'appareil à la suite d'un test fonctionnel effectué en usine pour garantir que l'appareil est en parfait état de fonctionnement et que vous n'aurez aucun problème au moment de l'achat.

1. Assurez-vous d'avoir retiré tous les boulons de transport de l'appareil.
2. Assurez-vous que l'alimentation électrique fonctionne et que le robinet d'eau est ouvert.
3. Assurez-vous que le réservoir portant l'indication Salt contient du sel régénérant, puis réglez le bon niveau de dureté de l'eau. Reportez-vous au chapitre « Comment régler le niveau de dureté de l'eau ».
4. Versez 2 litres d'eau dans le compartiment à lessive indiqué par ⊔⊔.

Cela active le système de vidange.

5. Versez une petite quantité de produit de lavage dans le compartiment indiqué par ⊔⊔.
6. Sélectionnez et faites démarrer, à vide, un programme pour le coton à la température la plus élevée possible.

Cela élimine toute salissure éventuelle du tambour et de la cuve.

10. ADOUCISSEUR D'EAU (COLOURCARE)

10.1 Introduction

L'eau contient des minéraux abrasifs. Plus la teneur en minéraux est élevée, plus l'eau est dure.

Une eau dure peut réduire l'efficacité du détergent, rendre les tissus rêches, favoriser le froissage des vêtements et leur décoloration.

L'appareil est doté d'un adoucisseur d'eau capable de libérer la quantité idéale d'adoucissant pour l'eau afin de protéger l'intégrité des vêtements, la vivacité des couleurs et de garantir de bonnes performances de lavage à basse température.

L'adoucisseur d'eau doit être réglé en fonction du degré de dureté de l'eau de votre arrivée d'eau. Un réglage adapté vous permet d'obtenir les meilleurs résultats de lavage et une protection maximale pour vos vêtements.

Pour régler correctement l'adoucisseur d'eau, veuillez vous reporter au chapitre « Comment régler le degré de dureté de l'eau ».

ⓘ

Lorsque vous allumez l'appareil pour la première fois, l'écran tactile propose différentes configurations : parmi lesquelles le niveau Dureté de l'eau.

10.2 Comment régler le niveau Dureté de l'eau et activer Adoucisseur d'eau

L'appareil vous permet de choisir parmi 7 degrés correspondant à 7 différentes plages de dureté de l'eau.

En fonction du pays, la dureté de l'eau est exprimée par des unités de mesure équivalentes : par ex. degrés français (°f), degrés allemands (°d), degrés anglais (°e), mmol/l et ppm.

Si nécessaire, contactez votre compagnie des eaux pour connaître la dureté de l'eau de votre région.

Vérifiez le niveau correspondant dans le tableau « Niveaux de dureté de l'eau ».

Pour régler le degré de dureté de l'eau :

1. Appuyez sur **On/Off** ⏻ pendant quelques secondes pour activer l'appareil.
2. Tournez le sélecteur dans la liste des programmes jusqu'à la fin pour trouver **Configurations**.

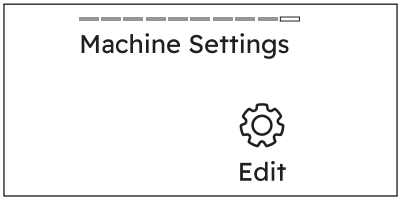

3. Appuyez sur Modifier, la touche droite ▢ pour accéder à la liste des réglages.
4. Faites défiler la liste pour trouver **Dureté de l'eau**.

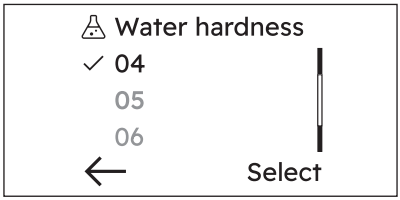

5. Appuyez sur Modifier, la touche droite ▢ pour accéder à la liste des réglages. Pour sélectionner le niveau souhaité :
   - Appuyez sur la touche gauche ▢ à côté de l'indicateur ﹀ pour diminuer la dureté.
   - Appuyez sur la touche droite ▢ à côté de l'indicateur ﹀ pour augmenter la dureté.
6. Tournez le sélecteur d'une position de plus pour trouver le réglage Adoucisseur d'eau

Machine settings

Water softener

Wash

Edit

7. Appuyez sur Modifier, la touche droite ▢ pour accéder à la liste des réglages.
8. Tournez le sélecteur pour visualiser les options :
   - **ARRÊT** : pour désactiver l'adoucisseur d'eau.
   - **Lavage** : l'adoucisseur d'eau est uniquement activé durant la phase de lavage. Ce réglage suffit pour la plupart des conditions d'utilisation.
   - **Lavage + Rinçage** : cependant, si l'eau à l'arrivée est particulièrement dure (degrés **6** et **7**), nous vous recommandons de régler l'adoucisseur d'eau pour qu'il s'active également durant la phase de rinçage afin de préserver la douceur des textiles.

ⓘ

Ce réglage augmente la consommation de sel régénérant.

OFF

✓ Wash

Wash+Rinse

← Select

9. Appuyez sur la touche droite ▢, Sélectionner pour confirmer.
10. Appuyez sur la touche gauche ▢, ←, pour afficher la vue précédente.

Niveaux de dureté de l'eau

Degrés	Niveaux tels qu'indiqués sur le testeur[1]	Plage de dureté de l'eau				
		°f (Degrés français)	°d (Degrés allemands)	°e (degrés anglais)	mmol/l	ppm
1	C01	≤ 5	≤ 3	≤ 4	≤ 0,5	≤ 50
2	C02	6 - 13	4 - 7	5 - 9	0.6 - 1.3	60 - 130
3	C03	14 - 21	8 - 11	10 -15	1.4 - 2.1	140 - 210
4[2]	C04	22 - 29	12 - 16	16 - 20	2.2 - 2.9	220 - 290
5	C05	30 - 37	17 - 20	21 - 26	3.0 - 3.7	300 - 370
6	C06	38 - 45	21 -25	27 - 32	3.8 - 4.5	380 - 450
7	C07	≥ 46	≥ 26	≥ 33	≥ 4,6	≥ 460

1) Si fourni avec l'appareil.

2) Réglages d'usine, capables de répondre à la plupart des conditions d'utilisation.

10.3 Recharger en sel

La fonction d'adoucisseur d'eau agit grâce à des résines spéciales présentes dans l'appareil.

Pour régénérer les résines et les préparer à adoucir l'eau, versez un sel spécial dans le compartiment Salt :

1. Ouvrez le distributeur de produit.

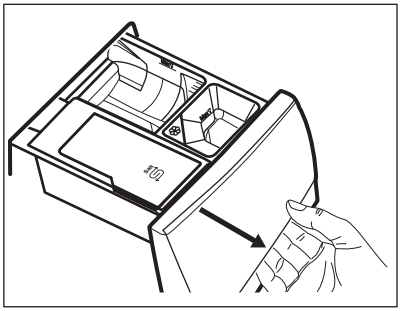

2. Ouvrez le compartiment Salt.

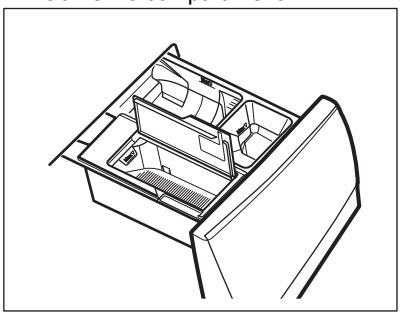

3. Versez le sel régénérant.

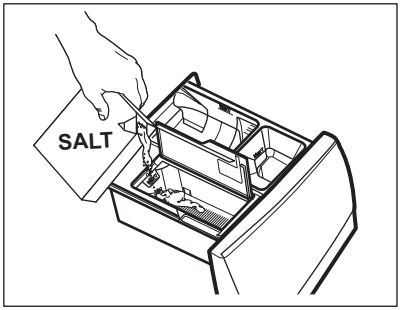

4. Fermez le compartiment à sel et le distributeur de produit.

> ⓘ
>
> Vérifiez régulièrement que le réservoir contient assez de sel.

Le compartiment Salt peut contenir environ 600 g de sel, ce qui est suffisant pour environ deux mois si le niveau de dureté de l'eau par défaut (**C04**) est sélectionné et si l'adoucisseur d'eau est activé pendant la phase de lavage uniquement. Un niveau de dureté de l'eau différent ou un réglage différent peuvent augmenter ou diminuer la consommation de sel. Reportez-vous aux sections « Comment régler le niveau de dureté de l'eau » et « Comment régler l'adoucisseur d'eau également pendant la phase de rinçage ».

A la fin d'un cycle, l'écran affiche le message **Recharger en sel** indiquant que le compartiment Salt doit être rechargé en sel, même s'il en reste encore un peu.

> ⚠ **AVERTISSEMENT!**
>
> Versez le sel dans le compartiment Salt uniquement.

> ⚠ **AVERTISSEMENT!**
>
> Le compartiment Salt ne doit contenir que du sel et rien d'autre. Si vous y versez du produit de lavage/des additifs par inadvertance, veuillez vous reporter au paragraphe « Élimination du produit de lavage et autres additifs du compartiment réservé au sel » du chapitre « Dépannage ».

> ⓘ
>
> N'utilisez que du sel spécialement conçu pour les lave-vaisselles ou les lave-linges. Vous pouvez commander du sel adapté sur le site Web !
> D'autres types de sels sont moins efficaces et pourraient, avec le temps, endommager définitivement le système d'adoucissement de l'eau.
>
> ⚠ **AVERTISSEMENT!**
>
> **N'utilisez pas de sel de table fin !**

L'appareil fonctionne en exploitant tout son potentiel avec du sel. Le remplissage de sel lorsque l'appareil le requiert maintient l'efficacité du système d'adoucissement. Si vous utilisez l'appareil sans sel pendant un long moment et que vous finissez par en remplir le compartiment, la fonction d'adoucisseur d'eau est entièrement restaurée après quelques cycles de lavage longs.

10.4 Régénération de l'adoucisseur d'eau

Après quelques cycles, l'appareil peut nécessiter une régénération de l'adoucisseur d'eau.

Le processus de régénération est automatiquement effectué en lançant régulièrement des programmes tels que Coton et Synthétiques même si la durée du programme est réduite en appuyant Fin dans une fois sur la touche.

D'autres programmes peuvent effectuer le processus de régénération automatiquement, si les réglages et les conditions le permettent.

Si vous lancez habituellement des cycles très courts, le processus de régénération peut ne pas s'effectuer : vous pouvez voir que le sel n'a pas été utilisé, car il n'est consommé que pendant la phase de régénération.
Pour assurer le processus de régénération **lancez Coton ou un Synthétiques programme une fois par semaine ou toutes les deux semaines au minimum**.

11. PROGRAMMES

11.1 Tableau des programmes

Programmes de lavage

Programme	Description du programme
Programmes de lavage	
Eco 40-60	**Cycle faible énergie pour articles en coton lavables à 40 ou 60 °C**, aucune option ne peut être activée Diminue la température et prolonge le temps pour obtenir de bons résultats de lavage.[1)]
UltraQuick 39min	**Coton et tissus synthétiques mixtes.** Idéal pour laver votre linge quotidien en peu de temps, pour un meilleur entretien des vêtements et un bon nettoyage déjà à 30 °C. La durée standard du programme a été développée pour 5 kg de linge. Si vous lavez une charge plus petite ou plus importante, le temps de lavage diminue ou augmente.
Coton	**Coton blanc et couleurs**. Normalement et très sale.
Synthétiques	**Articles en textiles synthétiques ou mélangés.** Articles normalement sales.
Délicats	**Textiles délicats tels que l'acrylique, la viscose et les tissus mélangés nécessitant un lavage en douceur.** Degré de salissure normal.
Laine/Soie	**Lainages lavables en machine**, lainages lavables à la main et autres textiles portant le symbole « lavage à la main ».[2)]

Programme	Description du programme
Rapide 20 min.	**Articles en coton et synthétiques** légèrement sales ou portés une seule fois.
Sport	**Tenue de sport, fibres synthétiques comme le polyester, mélanges polyester/élasthanne, polyamide.** Convient pour éliminer la sueur et les salissures corporelles des vêtements de sport techniques.
Jeans	**Vêtements en denim normalement sales.** Ce programme effectue une phase de rinçage en douceur idéale pour les articles en jean, qui réduit le délavage et empêche les résidus de lessive en poudre de s'accrocher aux fibres.
Outdoor	ⓘ N'utilisez pas d'adoucissant et assurez-vous que le compartiment lessive ne contient pas de résidus d'adoucissant. **Vêtements d'extérieur, de travail, de sport, imperméables et tissus perméables à l'air, vestes à molleton ou doublure isolante amovibles.** Ce programme peut également être utilisé comme cycle de restauration de l'imperméabilité. Il est spécialement conçu pour traiter les vêtements dotés d'un revêtement hydrophobique. Pour effectuer un cycle de restauration de l'imperméabilité, procédez comme suit : - Versez la lessive dans le compartiment de lavage. - Versez un produit de restauration spécial pour vêtements imperméables dans le compartiment pour l'adoucissant. - Réduisez la charge de linge à 1 kg. Pour améliorer l'action du produit de restauration de l'imperméabilité, faites sécher le linge dans un sèche-linge, en sélectionnant le programme de séchage extérieur (si disponible, et si l'étiquette d'entretien du vêtement indique que le séchage en machine est autorisé).
Doudounes	**Programme spécial pour une seule veste rembourrée ou couette en plumes ou duvet**, ou avec un garnissage synthétique. Pour les produits à plumes naturelles et garnissage en duvet, utilisez une lessive liquide en laine. Si l'étiquette d'entretien du vêtement le permet, effectuez un cycle de lavage et de séchage complet pour préserver l'apparence et les fonctionnalités thermiques.
Hygiène	**Certifié par Swissatest**, combine un cycle de lavage et vapeur pour éliminer plus de 99,99 % des bactéries et virus*, au-dessus de 60°C. **3)** Le pollen et les allergènes sont également réduits pour des vêtements propres et hygiéniques après chaque lavage.
Soie	**Linge délicat et en soie lavable en machine et à la main .** Les mouvements du tambour sont si délicats qu'il est même adapté pour les vêtements très délicats.
Duvet	**Programme spécial pour les couvertures, couettes, couvre-lits synthétiques ou en plumes etc.** Utiliser un détergent liquide délicat, comme un détergent pour laine.

Programme	Description du programme
Lavage tambour	**Le cycle de maintenance à l'eau chaude sert à nettoyer et à rafraîchir le tambour, ainsi qu'à éliminer les résidus qui pourraient entraîner la formation de mauvaises odeurs.** Avant d'effectuer ce cycle, retirez tous les articles du tambour. Dans le compartiment lavage du distributeur de produit de lavage, placez le volet du compartiment vers le haut. Versez une tasse d'eau de Javel ou de nettoyant pour lave-linge dans le compartiment de la phase de lavage. **N'UTILISEZ PAS** les deux en même temps. ⓘ Après le nettoyage du tambour, effectuez un cycle de rinçage supplémentaire avec le tambour vide et sans aucun produit de lavage pour éliminer toute trace d'eau de Javel.
Essorage/Vidange	**Tous textiles, excepté la laine et les tissus délicats.** Pour essorer le linge et vidanger l'eau dans le tambour.
Rinçage	**Tous textiles, excepté la laine et les tissus délicats.** Programme pour rincer et essorer le linge. La vitesse d'essorage par défaut correspond à la vitesse utilisée pour essorer les articles en coton. Réduisez la vitesse d'essorage en fonction du type de linge. Si nécessaire, sélectionnez la fonction Rinçage plus pour ajouter des rinçages. Avec une vitesse d'essorage peu élevée, l'appareil effectue des rinçages délicats et un essorage court.

1) Conformément au règlement UE 2019/2023, ce programme à 40 °C peut nettoyer du linge en coton normalement sale déclaré lavable à 40 °C ou 60 °C, dans le même cycle. Pour la température atteinte pour le linge, la durée du programme et d'autres données, veuillez consulter le chapitre « Valeurs de consommation ».

2) Pendant ce cycle, le tambour est en rotation lente pour assurer un lavage en douceur. Le tambour peut donner l'impression de ne pas tourner ou de ne pas tourner correctement, mais ce fonctionnement est normal pour ce programme..

3) Testés pour Staphylococcus aureus, Enterococcus faecium, Candida albicans, Pseudomonas aeruginosa et MS2 Bacteriophage sur un test externe effectué par Swissatest Testmaterialien AG en 2021 (Rapport d'essai n° 202120117).

Programmer la température, la vitesse de rotation maximale et la charge maximale

Programme	Température par défaut Plage de températures	Vitesse d'essorage de référence Plage de vitesses d'essorage	Charge maximale
Eco 40-60	**1)** **2)**	1400 tr/min 1400 tr/min - 400 tr/min	10.0 kg
UltraQuick 39min	30 °C 60 °C - Froid	1400 tr/min 1400 tr/min - 400 tr/min	8.0 kg
Coton	40 °C 90 °C - Froid	1400 tr/min 1400 tr/min - 400 tr/min	10.0 kg
Synthétiques	30 °C 60 °C - Froid	1200 tr/min 1200 tr/min - 400 tr/min	5.0 kg
Délicats	30 °C 40 °C - Froid	800 tr/min 1200 tr/min - 400 tr/min	2.0 kg
Laine/Soie	40 °C 40 °C - Froid	1200 tr/min 1200 tr/min - 400 tr/min	3.0 kg

Programme	Température par défaut Plage de températures	Vitesse d'essorage de référence Plage de vitesses d'essorage	Charge maximale
Rapide 20 min.	20 °C 20 °C - Froid	1200 tr/min 1400 tr/min - 400 tr/min	3.0 kg
Sport	30 °C 60 °C - Froid	1200 tr/min 1200- 400 tr/min	5.0 kg
Jeans	30 °C 40 °C - Froid	800 tr/min 1200 tr/min - 400 tr/min	4.0 kg
Outdoor	30 °C 40 °C - Froid	1200 tr/min 1200 tr/min - 400 tr/min	2.0 kg 3) 1.0 kg 4)
Doudounes	30 °C 40 °C - Froid	1200 tr/min 1200 - 400 tr/min	2.0 kg
Hygiène	60 °C	1400 tr/min 1400 tr/min - 400 tr/min	10.0 kg
Soie	30 °C	800 tr/min 800 tr/min - 400 tr/min	0.5 kg
Duvet	30 °C 40 °C - Froid	800 tr/min 800 - 400 tr/min	3.0 kg
Lavage tambour	60 °C	1200 tr/min 1200 tr/min - 400 tr/min	-
Essorage/Vidange	-	1400 tr/min 1400 tr/min - 400 tr/min	10.0 kg
Rinçage	-	1400 tr/min 1400 tr/min - 400 tr/min	10.0 kg

1) La température de ce programme n’est pas visible sur l’affichage et est automatiquement réglée.

2) Conformément au règlement de la Commission européenne UE 2019/2023, ce programme à 40 °C peut nettoyer du linge en coton normalement sale déclaré lavable à 40 °C ou 60 °C, dans le même cycle.

ⓘ

Pour la température atteinte dans le linge, la durée du programme et d’autres données, veuillez consulter le chapitre « Valeurs de consommation ».
Les programmes les plus efficaces en matière de consommation énergétique sont généralement ceux qui fonctionnent à des températures plus basses et pendant une durée plus longue.

3) Programmes de lavage

4) Programme de lavage et phase déperlante.

Compatibilité des options de programme

Les options ne sont pas compatibles avec tous les programmes de lavage, une option peut en exclure une autre.. Dans ce cas, l'appareil ne vous permet pas de régler la préférence incompatible ensemble.
Veillez à ce que l'écran et les touches soient toujours propres et sèches.

Lorsque vous sélectionnez un programme de lavage et entrez dans le Menu ☰, l'affichage indique les options disponibles.
Sécurité enfants et **Fin dans** sont sélectionnables avec tous les programmes.

	Eco 40-60	UltraQuick 39min	Coton	Synthétiques	Délicats	Laine/Soie	Rapide 20 min.	Sport	Jeans	Outdoor	Doudounes	Hygiène	Soie	Duvet	Lavage tambour	Essorage/Vidange	Rinçage
Vitesse d'essorage	■	■	■	■	■	■	■	■	■	■	■	■	■	■	■	■	■
Arrêt cuve pleine	■	■	■	■	■	■		■	■	■	■	■					■
Sans essorage																■1)	■
Prélavage			■	■				■									
Rinçage plus		■	■	■	■			■	■	■	■	■					■
Steam Anti-crease		■	■	■				■	■			■					
Silencieux			■	■	■			■	■								

	Eco 40-60	UltraQuick 39min	Coton	Synthétiques	Délicats	Laine/Soie	Rapide 20 min.	Sport	Jeans	Outdoor	Doudounes	Hygiène	Soie	Duvet	Lavage tambour	Essorage/Vidange	Rinçage
Fin dans	■	■	■	■	■	■	■	■	■	■	■	■	■	■	■	■	■

1) Si vous sélectionnez l'option Sans essorage, l'appareil effectue uniquement une vidange.

Produits de lavage adaptés aux programmes de lavage

Programme	Poudre universelle[1)]	Produit lessiviel liquide universel	Produit lessiviel liquide pour couleurs	Laine délicate	Programmes spéciaux
Eco 40-60	▲	▲	▲	--	--
Coton	▲	▲	▲	--	--
Synthétiques	▲	▲	▲	--	--
Délicats	--	--	--	▲	▲
Laine/Soie	--	--	--	▲	▲
Rapide 20 min.	--	▲	▲	--	--
Sport	--	▲	▲	--	▲
Jeans	--	--	▲	▲	▲
Outdoor	--	--	--	▲	▲
Doudounes	--	▲	▲	--	▲
Hygiène	▲	▲	--	--	▲
Soie	--	--	--	▲	▲
Duvet	--	--	--	▲	▲
Baskets	--	▲	▲	--	--
Poils d'animaux	▲	▲	▲	--	--
Bébé	▲	▲	▲	--	--
Lin	--	▲	▲	--	--
Rideaux	--	▲	▲	--	--
Chemises	▲	▲	▲	--	--

1) À une température supérieure à 60 °C, l'utilisation de détergent en poudre est recommandée.

▲ = Recommandé

-- = Déconseillé

11.2 Plus de programmes

Programmes de lavage

Programme	Description du programme
Programmes de lavage	
Serviettes	Serviettes et peignoirs en coton. Idéal pour la salissure normale et importante.
Equip. de sport	Suggéré pour une petite charge composée de vêtements de sport et de fitness.
Foot/Rugby	Tenue de football et de rugby avec polyester, mélanges de polyester/élasthanne, matières polyamide et microfibre. Cycle spécial conçu pour les taches fraîches avec phase de prélavage intégrée.
Ski	Parfait pour les vêtements lourds tels que les vestes de ski et les vêtements de montagne.
Baskets	Conçu pour les chaussures de course, le programme de lavage en douceur.
Anti-allergie	Articles en coton blanc. Ce programme de lavage haute performance avec phase vapeur élimine plus de 99,99 % des bactéries et des virus[1)] en conservant la température au-dessus de 60 °C pendant toute la phase de lavage ; avec l'action complémentaire de la phase vapeur sur les fibres, la phase de rinçage améliorée garantit l'élimination totale des détergents et résidus de micro-organismes. Ce programme garantit également une réduction efficace des pollens ou autres allergènes.
Poils d'animaux	Programme de lavage adapté pour éliminer les poils d'animaux des articles
Oreiller	Conçu pour sécher 2 canapé oreillers ou 1 oreiller de lit. Il est recommandé de laver les oreillers de lit avec sa propre taie d'oreiller. A mettre à jour avec quelques indications sur les dimensions.
Bébé	Cycle rapide spécial pour les articles pour bébé avec de bonnes performances de lavage et de rinçage.
Lin	Cycle délicat spécial adapté aux articles en lin/fibre de flax blancs ou colorés.
Rideaux	Programme spécial pour les rideaux. La phase de prélavage est automatiquement activée.[2)]
Draps XL	Cycle de lavage pour trois parures de lit, dont l'un peut être double.
Repassage facile	Articles en coton, synthétiques et tissus mélangés nécessitant un lavage doux. Sol normal et léger[3)]
Rapide 1 vêtement	Article en coton et matière synthétique légèrement sale.
Vapeur Rafraîchir	**Coton, synthétiques et articles en textiles mélangés**. Cycle vapeur spécial sans lavage pouvant être utilisé pour préparer votre linge sec pour le repassage ou rafraîchir les vêtements portés une seule fois. Ce programme réduit les plis, les odeurs et détend les fibres. N'utilisez aucun produit de lavage !
Vapeur Cachemire	Laine et cachemire. Programme court pour rafraîchir sans les laver les vêtements en laine et cachemire lavables à la main. Pour de plus petites charges, la durée du programme peut être encore réduite en utilisant l'option Fin dans.

Programme	Description du programme
Chemises	Chemises en coton et coton mélangé, normalement souillées à la vapeur pour faciliter le repassage. Lorsque le programme est terminé, retirez immédiatement le vêtement sur un cintre pour un séchage à l'air pour obtenir les meilleurs résultats.

1) Testé pour le staphylocoque doré, les enterococcus faecium, le candida albicans, le bacille pyocyanique et les bactériophages MS2 par l'institut indépendant Swissatest Testmaterialien AG en 2021 (Rapport de test n° 202120117).

2) N'utilisez aucun détergent pour la phase de prélavage si vous souhaitez uniquement rincer à l'eau.

3) Pour réduire les plis sur le linge, ce cycle ajuste la température de l'eau et effectue un lavage et une phase d'essorage en douceur. L'appareil ajoute des rinçages.

Programmer la température, la vitesse de rotation maximale et la charge maximale

Programme	Température par défaut Plage de températures	Vitesse d'essorage de référence Plage de vitesses d'essorage	Charge maximale
Serviettes	40 °C 90 °C - Froid	1400 tr/min 1400 tr/min - 400 tr/min	4.0 kg
Equip. de sport	30 °C 40 °C - Froid	1200 tr/min 1200 tr/min - 400 tr/min	1.0 kg
Foot/Rugby	40 °C 60 °C - Froid	1200 tr/min 1200 tr/min - 400 tr/min	5.0 kg
Ski	30 °C 40 °C - Froid	1200 tr/min 1200 tr/min - 400 tr/min	2.0 kg
Baskets	30 °C 40 °C - Froid	1000 tr/min 1000 tr/min - 400 tr/min	1.0 kg
Anti-allergie	60 °C	1400 tr/min 1400 tr/min - 400 tr/min	10.0 kg
Poils d'animaux	30 °C 60 °C - Froid	1200 tr/min 1200 tr/min - 400 tr/min	2.0 kg
Oreiller	30 °C 40 °C - Froid	800 tr/min 800- 400 tr/min	3.0 kg
Bébé	30 °C 60 °C - Froid	1400 tr/min 1400 tr/min - 400 tr/min	4.0 kg
Lin	30 °C 40 °C - Froid	1200 tr/min 1200 tr/min - 400 tr/min	2.0 kg
Rideaux	30 °C 40 °C - Froid	800 tr/min 1200 - 400 tr/min	2.0 kg
Draps XL	30 °C 60 °C - Froid	1200 tr/min 1200 tr/min - 400 tr/min	4.5 kg
Repassage facile	40 °C 60 °C - Froid	800 tr/min 800 tr/min - 400 tr/min	4.5 kg
Rapide 1 vêtement	20 °C 20 °C - Froid	1200 tr/min 1400 - 400 tr/min	0.5 kg

Programme	Température par défaut Plage de températures	Vitesse d'essorage de référence Plage de vitesses d'essorage	Charge maximale
Vapeur Rafraîchir	-	-	2.0 kg
Vapeur Cachemire	-	-	2.0 kg
Chemises	30 °C 60 °C - Froid	1400 tr/min 1400 tr/min - 400 tr/min	2.0 kg

Compatibilité des options de programme

Les options ne sont pas compatibles avec tous les programmes de lavage, une option peut en exclure une autre.. Dans ce cas, l'appareil ne vous permet pas de régler la préférence incompatible ensemble.
Veillez à ce que l'écran et les touches soient toujours propres et sèches.

Lorsque vous sélectionnez un programme de lavage et entrez dans le **Menu**, l'affichage indique les options disponibles.
Sécurité enfants et **Fin dans** sont sélectionnables avec tous les programmes.

	Serviettes	Equip. de sport	Foot/Rugby	Ski	Baskets	Anti-allergie	Poils d'animaux	Oreiller	Bébé	Lin	Rideaux	Draps XL	Repassage facile	Rapide 1 vêtement	Vapeur Rafraîchir	Vapeur Cachemire	Chemises
Vitesse d'essorage	■	■	■	■	■	■	■	■	■	■	■	■	■	■			■
Arrêt cuve pleine	■	■		■	■	■	■		■	■	■		■				■
Silencieux	■	■			■		■			■	■						
Sans essorage															■	■	

	Serviettes	Equip. de sport	Foot/Rugby	Ski	Baskets	Anti-allergie	Poils d'animaux	Oreiller	Bébé	Lin	Rideaux	Draps XL	Repassage facile	Rapide 1 vêtement	Vapeur Rafraîchir	Vapeur Cachemire	Chemises
Prélavage	■	■			■	■	■						■				
Rinçage plus	■	■	■	■	■	■	■		■	■	■	■	■				■
Steam Anti-crease	■	■				■	■		■	■		■	■		■	■	
Fin dans	■	■	■	■	■	■	■	■	■	■	■	■	■	■	■	■	■

11.3 Vapeur programmes

Les programmes Vapeur peuvent être utilisés pour défroisser et aérer les vêtements (comme les cotons, les synthétiques, les tissus mixtes, y compris les tissus délicats) qui ont juste besoin d'être rafraîchis, en peu de temps, en évitant le lavage.

Les fibres des textiles sont détendues et le repassage devient donc plus simple. Une fois le cycle terminé, sortez rapidement le linge du tambour.

NE PAS sélectionner ce mode pour ce type d'articles :

- Linge non adapté au sèche-linge.
- Articles portant une étiquette « Séchage à sec uniquement ».

N'utilisez aucun produit de lavage !
Les Vapeur programmes n'éliminent pas les odeurs prononcées et n'effectuent aucun cycle hygiénique.
Après le traitement à la vapeur, le linge peut être humide. Suspendez les articles pendant quelques minutes..

Le parfum (Electrolux Steam Fragrance)

Le Electrolux Steam Fragrance vous permet de rafraîchir même vos vêtements délicats, en éliminant les plis et en ajoutant de la fraîcheur grâce à un doux parfum développé exclusivement par **Electrolux**. En rafraîchissant vos vêtements avec de la vapeur, plutôt qu'en effectuant des cycles de lavage complets, vous conserverez plus longtemps l'aspect et la sensation de neuf de vos vêtements. Vous pouvez même utiliser le parfum en toute sécurité avec les programmes Cachemire et Vapeur, s'ils sont disponibles, pour les tissus délicats comme le cachemire et la laine. Lorsque vous traitez une charge plus petite, réduisez le dosage du parfum et la durée du cycle : en seulement quinze minutes, vos vêtements retrouveront cette sensation de « fraîchement lavés ».

Lisez attentivement les instructions fournies avec le parfum.

VEILLEZ À NE PAS :

- sécher en machine les vêtements lavés avec le parfum. L'odeur s'évaporerait.
- utiliser le parfum pour d'autres usages que ceux décrits ici.

- utiliser le parfum sur des vêtements neufs. Les vêtements neufs peuvent contenir des résidus de produits de finition qui sont incompatibles avec le parfum.

ⓘ

Le parfum est disponible sur la boutique en ligne **Electrolux** ou chez un revendeur agréé.

11.4 Woolmark Premium Wool Care - Vert

Le cycle de lavage de la laine de cet appareil a été testé et approuvé par The Woolmark Company pour le lavage des vêtements en laine portant une étiquette « lavage à la main », à condition que les produits soient lavés conformément aux instructions figurant sur l'étiquette du vêtement et à celles émises par le fabricant de cette machine à laver.
M2304

12. WI-FI - RÉGLAGE DE LA CONNECTIVITÉ

Ce chapitre explique comment connecter l'appareil intelligent au réseau Wi-Fi et le relier aux dispositifs mobiles.

Grâce à cette fonctionnalité, vous pouvez recevoir des notifications, commander et surveiller votre appareil depuis vos dispositifs mobiles.

La fonctionnalité Wi-Fi est désactivée en tant que réglage d'usine par défaut.

Pour connecter l'appareil et profiter d'une vaste gamme de fonctionnalités et de services, vous avez besoin :

- d'un réseau sans fil à domicile avec une connexion Internet active,
- d'un appareil mobile connecté au réseau sans fil.

Paramètres du module Wi-Fi	
Fréquence	2,412 - 2,472 GHz pour le marché européen
Protocoles	IEEE 802,11b/g/n
Puissance max.	< 20 dBm
Chiffrement	WPA, WPA2, WPA3

12.1 Code QR sur la plaque signalétique

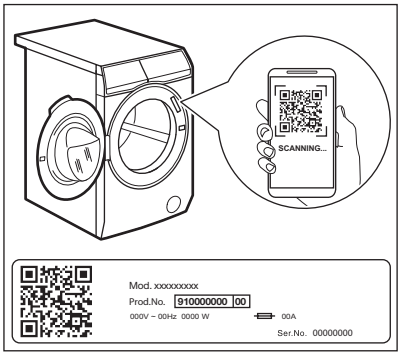

Le code QR peut être utilisé de deux manières :

- Depuis votre appareil mobile, scannez le code QR via l'application d'appareil photo intégrée pour télécharger l'application sur l'App Store et suivez les étapes requises.
- Appairer votre appareil mobile à un appareil pour simplifier le processus. Scannez le code QR avec le scanner de code QR intégré à notre application.

12.2 Installation et configuration du Appli

ⓘ

Le Appli vous permet de contrôler l'entretien de votre linge avec un appareil mobile.
Elle contient un grand nombre de programmes, de fonctions utiles et d'informations produit parfaitement adaptées à l'appareil.
Grâce à l'application, vous pouvez sélectionner les programmes déjà disponibles depuis le bandeau de commande de l'appareil et accéder à des programmes supplémentaires disponibles uniquement depuis un appareil mobile.
Les programmes supplémentaires peuvent changer au fil du temps avec les nouvelles versions de l'application.
Il s'agit de soin du linge personnalisé, le tout depuis votre appareil mobile.

Lorsque vous connectez l'appareil à l'application, restez à proximité avec votre appareil mobile.

Assurez-vous que votre appareil mobile est connecté au réseau sans fil.

1. Allez sur l'App Store de votre appareil intelligent ou scannez le code QR (*voir le chapitre « Code QR sur la plaque signalétique »*).
2. Téléchargez et installez notre application.
3. Lancez l'application. Sélectionnez votre pays, votre langue, et connectez-vous en saisissant votre adresse e-mail et votre mot de passe. Si vous n'avez pas encore de compte, créez-en un en suivant les instructions dans Appli.
4. Suivez les instructions de l'application pour enregistrer et configurer l'appareil.

12.3 Connexion à l'appareil Wi-Fi

Activation du Wi-Fi

ⓘ

Par défaut, la fonction Wi-Fi est désactivée.

Appuyez sur la touche On/Off ⏻ pendant quelques secondes pour activer l'appareil.

Pour connecter l'appareil à un réseau Wi-Fi, appuyez sur le bouton Mode Départ à distance et maintenez-le enfoncé pendant 5 secondes. Il est également possible d'activer le Wi-Fi à partir du menu des configurations.

Pendant cette phase, l'écran affiche l'icône Wi-Fi et le message « **Démarrage en cours...** ». Après un certain temps, l'écran affiche le message « **Prêt à se connecter** » et l'icône .

Connexion de votre appareil

ⓘ

Avant de passer aux étapes suivantes, assurez-vous que l'Appli a été téléchargée et configurée, et que votre périphérique intelligent est connecté à votre réseau domestique. Reportez-vous au paragraphe « Installation et configuration de l'application ».

Ouvrez l'Appli depuis votre périphérique intelligent et suivez les instructions affichées pour ajouter votre appareil.

Pendant la phase d'association, l'Appli peut rediriger vers les paramètres Wi-Fi du périphérique intelligent pour sélectionner le réseau domestique et nécessiter la saisie du mot de passe Wi-Fi pour connecter l'appareil.

Une fois la phase **Connexion en cours…** terminée avec succès, l'écran affiche le message « **Connexion établie** ». Autrement l'écran affiche le message « **Impossible de se connecter** ».

Une fois connecté, appuyez sur la touche Mode Départ à distance pour activer le démarrage des cycles à distance sur l'Appli.

Connexion automatique au réseau enregistré
Une fois l'appareil configuré et enregistré avec succès sur le réseau domestique, chaque fois qu'il est mis sous tension, il tente de se connecter automatiquement au réseau. Il n'y aura pas de son lorsque la connexion Wi-Fi est établie.

Connexion à un autre réseau (réouverture du point d'accès)
Chaque fois que l'utilisateur appuie sur le bouton Mode Départ à distance et le maintient enfoncé pendant 5 secondes, le point d'accès est ouvert et diffusé. Les nouvelles informations d'identification réseau reçues à ce stade écraseront les informations d'identification précédemment enregistrées, et l'appareil se connectera ensuite au nouveau réseau Wi-Fi.

Reportez-vous à la section « Connexion de votre appareil » pour effectuer la connexion.

Désactivation du Wi-Fi
Si l'utilisateur décide de ne plus connecter l'appareil au Wi-Fi, il peut appuyer sur le bouton Mode Départ à distance et le maintenir enfoncé pendant 10 secondes pour que l'appareil se réinitialise et s'éteigne. Il est également possible de désactiver le Wi-Fi à partir du menu des configurations.

Après avoir confirmé la réinitialisation, l'écran affiche le message « **Le réseau est réinitialisé** » et le Wi-Fi est désactivé.

12.4 Mise à jour OTA (Over-the-air)

L'application peut proposer une mise à jour pour votre appareil.

Si un programme est en cours d'exécution, l'application indique que la mise à jour commencera à la fin du programme.

Pendant la mise à jour, l'appareil affiche un message à l'écran.

Ne mettez pas à l'arrêt et ne débranchez pas l'appareil pendant la mise à jour.

L'appareil peut être à nouveau utilisé à la fin de la mise à jour, sans notification de mise à jour réussie.

Si une erreur se produit, l'appareil affiche un message à l'écran : il vous suffit d'appuyer sur l'un des boutons ou de tourner la molette pour revenir à une utilisation normale.

12.5 Wi-Fi toujours activé

La fonction Wi-Fi est toujours disponible dans l'application.

Cette fonction maintient l'appareil connecté au réseau même lorsque l'appareil est à l'arrêt.

Le voyant s'allume et s'éteint par intermittence.

Il est possible de mettre en fonctionnement l'appareil en appuyant sur la On/Off touche ou via l'application.

> La fonction Wi-Fi toujours activée peut affecter votre consommation d'énergie.

13. OPTIONS

13.1 Introduction

Plusieurs options supplémentaires sont disponibles pour chaque programme. Vérifiez la compatibilité dans la section du tableau des programmes.

> Après 10 secondes d'inactivité, l'écran affiche la page d'accueil avec le programme sélectionné.

13.2 Options de la touche

Après avoir sélectionné un programme, il est possible de modifier le réglage par défaut de Température et Essorage.

Pour modifier **Température** appuyez sur la touche gauche :

- La température par défaut affichée diminuera jusqu'au minimum attendu pour le cycle sélectionné.
- Continuez à appuyer pour poursuivre la séquence à partir de la température maximale attendue.

Si le réglage Température n'est pas disponible, le voyant de la touche gauche sera désactivé.

Pour modifier **Essorage** appuyez sur la touche droite :

- L'essorage par défaut affiché diminuera jusqu'au minimum attendu pour le cycle sélectionné.
- Continuez à appuyer pour poursuivre la séquence à partir de l'essorage maximal attendu.

Si une seule option est disponible, le voyant de la touche droite sera désactivé.

13.3 Permanent Prélavage

Utilisez cette option pour ajouter une phase de prélavage à 30 °C avant la phase de lavage.

Cette option est recommandée pour le linge très sale, tout particulièrement s'il contient du sable, de la poussière, de la boue ou d'autres particules solides.

Appuyez sur la touche **Menu**, tournez le sélecteur jusqu'à ce que l'écran affiche l'option Prélavage.

Pour **activer/désactiver** cette option :

- Appuyez sur la touche droite pour activer/désactiver l'indicateur On/Off correspondant.

Prélavage reste également actif après l'arrêt et la mise en marche de la machine et réglé par défaut dans le programme, le cas échéant. Cette option permet de prolonger la durée du programme.

13.4 Permanent Rinçage plus

Cette option vous permet d'ajouter quelques rinçages aux programmes de lavage sélectionnés et d'optimiser la distribution de l'assouplissant et d'améliorer la douceur du tissu. Elle est suggérée lorsque vous utilisez un assouplissant.

Elle est utile pour les personnes allergiques aux détergents et dans les régions où l'eau est douce.

Appuyez sur la touche **Menu**, tournez le sélecteur jusqu'à ce que l'écran affiche l'option Rinçage plus.

Pour **activer/désactiver** cette option :

- Appuyez sur la touche droite pour activer/désactiver l'indicateur On/Off correspondant.

Rinçage plus reste également actif après l'arrêt et la mise en marche de la machine et réglé par défaut dans le programme, le cas échéant. Cette option permet de prolonger la durée du programme.

13.5 Steam Anticrease

Cette option ajoute une phase de vapeur suivie d'un mouvement anti-froissage à la fin du programme de lavage. L'action vapeur réduit les plis du tissu et facilite le repassage.

Appuyez sur la touche **Menu**, tournez le sélecteur jusqu'à ce que l'écran affiche l'option Steam Anticrease.

Pour **activer/désactiver** cette option :

- Appuyez sur la touche de droite pour activer/désactiver (On/Off) le voyant correspondant.

Cette option peut rallonger la durée du programme.

Pour **interrompre** la phase Steam Anticrease :

- Appuyez sur le bouton On/Off pendant quelques secondes pour désactiver l'appareil.
- Tournez le sélecteur de programme sur une autre position.

13.6 Silencieux

Avec cette option, les phases d'essorage intermédiaire et final sont supprimées et le programme se termine avec de l'eau dans le tambour. Cela réduit le froissage du linge.

Le hublot reste fermé et le tambour tourne régulièrement pour éviter que le linge ne se froisse. Vous devez vidanger l'eau pour déverrouiller la porte.

Ce programme étant très silencieux, il peut être utilisé de façon optimale la nuit, aux heures creuses, lorsque les tarifs de l'électricité sont plus bas. Certains programmes utilisent plus d'eau pour le rinçage.

Appuyez sur la touche **Menu**, tournez le sélecteur jusqu'à ce que l'écran affiche l'option Silencieux.

Pour **activer/désactiver** cette option :

- Appuyez sur la touche droite pour activer/désactiver l'indicateur On/Off correspondant.

Si vous appuyez sur la touche Départ/Pause, l'appareil n'effectue que la phase de vidange.

> L'appareil vidange l'eau automatiquement au bout d'environ 18 heures.

13.7 Fin dans

Cette option vous permet de régler l'heure de fin du cycle sélectionné.

> La durée proposée pour terminer est toujours supérieure à la durée du programme.

Pour **activer** cette option :

- Appuyez sur la touche **Menu**, tournez le sélecteur jusqu'à ce que l'écran affiche l'option Fin dans.

- Vous pouvez activer cette option en appuyant sur la touche droite. L'affichage indique les heures de fin à partir de 3 heures.

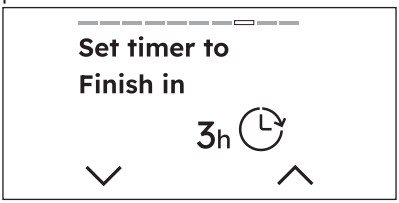

- En appuyant sur la touche droite en regard de ∧, il est possible d'augmenter la durée d'une heure à chaque pression, jusqu'à 24 heures.

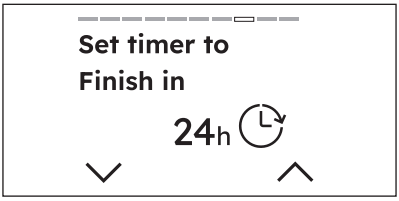

- Si vous souhaitez réduire l'heure, appuyez sur la touche gauche en regard de ∨, la durée sera réduite d'une heure à chaque pression.
- Une fois que vous avez sélectionné le timer souhaité, attendez 3 secondes et vous serez redirigé vers l'écran d'accueil où vous pourrez voir le compte à rebours en haut de l'écran.

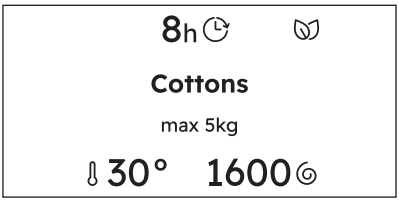

Après avoir mis à l'arrêt l'appareil, cette option reste sélectionnée.

Pour **supprimer** l'option Fin dans :

- Naviguez dans le Menu jusqu'à l'option Fin dans.
- Réduisez le temps en appuyant sur la touche gauche jusqu'à ce que l'écran affiche ARRÊT

13.8 Sécurité enfants

Avec cette option, vous pouvez empêcher les enfants de mettre l'appareil en marche par accident.

Pour **activer** cette option :

- Appuyez sur la touche **Menu**, tournez le sélecteur jusqu'à ce que l'écran affiche l'option Sécurité enfants.

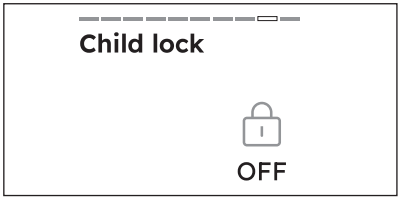

- Vous pouvez activer cette option en appuyant sur la touche droite .
- Après avoir activé les options, les touches et l'écran tactile sont désactivés. Vous pouvez éteindre l'appareil en utilisant la touche On/Off.
- L'appareil ne peut pas démarrer avant d'appuyer sur la touche Départ/Pause.

L'icône Sécurité enfants s'affiche au milieu de l'écran.

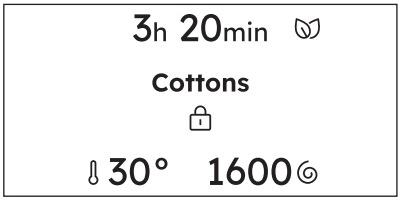

Après avoir mis à l'arrêt l'appareil, cette option reste sélectionnée.

Pour **désactiver** cette option :

- Maintenez la touche droite enfoncée pendant 3 secondes. Un compte à rebours démarre.

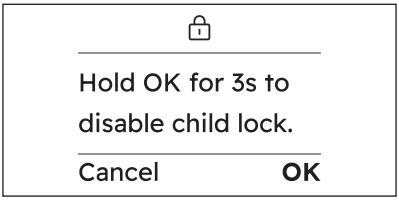

Une fois l'option désactivée, l'écran affiche les informations comme avant l'activation,

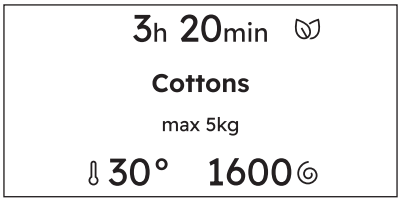

13.9 Favoris

Comment régler un cycle favori
Vous pouvez enregistrer jusqu'à trois cycles favoris.

Aucun cycle favori n'est enregistré par défaut.

Appuyez sur la touche **Menu** , tournez le sélecteur jusqu'à ce que l'écran affiche l'option Favoris.

Pour **enregistrer** votre cycle favori :

- Sélectionnez l'un des trois champs vides en appuyant sur la touche droite .
- Au bout de deux secondes, l'affichage indique le cycle sélectionné comme favori reconnaissable par un cœur en haut de l'écran.

Lorsque vous souhaitez enregistrer le favori suivant, le premier emplacement vide s'affiche automatiquement.

Comment remplacer un cycle favori
Il est possible de **remplacer** les favoris :

- Tournez le sélecteur pour sélectionner l'un des trois champs à écraser.
- Confirmez la ligne en appuyant sur la touche de droite ▢.
- Appuyez **à nouveau** sur la touche de droite ▢ pour remplacer le favori.
- La fenêtre contextuelle de confirmation apparaît. Appuyez sur la touche de droite ▢ pour confirmer.
- Au bout de deux secondes, l'affichage indique le cycle sélectionné comme favori reconnaissable par un cœur en haut de l'écran.

Il n'est pas possible de **supprimer** votre cycle favori sur l'appareil.

> ⓘ
> Pour supprimer les favoris, il est nécessaire d'effectuer une réinitialisation d'usine de l'appareil ou par l'application.

Comment accéder au cycle favoris
Pour accéder aux favoris depuis la liste des programmes, tournez le sélecteur vers la gauche.

> ⓘ
> Si les champs sont occupés, le premier cycle favori s'affiche, puis le deuxième et enfin le troisième.

> ⓘ
> Si les champs sont vides, une suggestion sur la façon d'enregistrer les nouveaux favoris s'affiche.

14. RÉGLAGES

14.1 Configurations

Ce paragraphe explique les configurations principales de l'appareil.

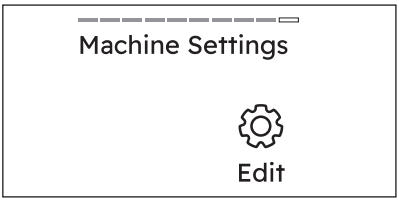

Appuyez sur la touche droite Modifier pour accéder aux configurations.

> ⓘ
> Après 10 secondes d'inactivité, l'écran affiche la page d'accueil avec le programme sélectionné.

14.2 Configuration de la Langue

Il est possible de **modifier la langue d'affichage** en faisant défiler la liste en faisant tourner la molette pour trouver la langue souhaitée.

- Sélectionnez-la en appuyant sur la touche droite ▢
- Revenez ← à la vue précédente en appuyant sur la touche Menu ☰.

> ⓘ
> En tournant la molette, la langue sélectionnée sera mise en surbrillance sur l'écran.

14.3 Wi-Fi

Cette option vous permet de modifier les configurations du Wi-Fi.

Appuyez sur la touche droite ▢ pour accéder aux configurations. Vous pouvez :

- Activer le réseau Wi-Fi.
- Vous connecter à un autre réseau Wi-Fi
- Désactiver le réseau Wi-Fi.

Pour plus de détails, reportez-vous au chapitre « Wi-Fi - Configuration de la connectivité »

14.4 Dureté de l'eau

Avec ce réglage, vous pouvez modifier le niveau de la Dureté de l'eau.

Pour **modifier** le niveau :

- Appuyez sur la touche gauche à côté de l'indicateur pour diminuer la dureté.
- Appuyez sur la touche droite à côté de l'indicateur pour augmenter la dureté.

Tournez le sélecteur pour passer au réglage suivant.

Sept niveaux de dureté sont disponibles.

14.5 Adoucisseur d'eau

Avec ce réglage, vous pouvez modifier l'option Adoucisseur d'eau.

- Appuyez sur la touche droite pour modifier l'option.
- Tournez le sélecteur pour visualiser les options :
  a. ARRÊT
  b. Lavage
  c. Lavage + Rinçage
- Sélectionnez le niveau souhaité en appuyant sur la touche droite.

Revenez à la vue précédente en appuyant sur la touche gauche.

14.6 Sons des boutons

Avec ce réglage, vous pouvez désactiver le son des touches.

Pour **activer/désactiver** les sons :

- Appuyez sur la touche droite pour activer/désactiver l'indicateur On /Off correspondant.

Tournez le sélecteur pour passer au réglage suivant.

Le son de la touche On/Off ne peut pas être désactivé

14.7 Signal de fin

Avec ce réglage, vous pouvez modifier l'Signal de fin.

Pour **activer/désactiver ou modifier** le son :

- Appuyez sur la touche droite pour modifier l'option.
- Tournez le sélecteur pour visualiser les niveaux :
  a. Long
  b. Moyen
  c. Court
  d. Off
- Appuyez sur la touche droite pour sélectionner le son souhaité.

Revenez à la vue précédente en appuyant sur la touche Menu.

14.8 Affichage Luminosité

Avec ce réglage, vous pouvez modifier la Affichage Luminosité.

Pour **modifier** le niveau :

- Appuyez sur la touche gauche à côté de l'indicateur pour diminuer la luminosité.
- Appuyez sur la touche droite à côté de l'indicateur pour augmenter la luminosité.

Tournez le sélecteur pour passer au réglage suivant.

Cinq niveaux de luminosité sont disponibles.

14.9 Guides

Avec cette option, vous pouvez voir de brèves explications de certaines fonctionnalités.

Tournez le sélecteur de programme et sélectionnez l'une des options suivantes en appuyant sur la touche droite :

- **Introduction** : informations sur le bandeau de commande, le SmartSelect, les programmes Vapeur, Menu et les touches Mode Départ à distance.
- **WiFi** : informations sur l'intégration

Revenez à la vue précédente en appuyant sur la touche gauche.

14.10 Heures de fonctionnement

Ce réglage vous permet d'afficher les Heures de fonctionnement de votre appareil.

Le décompte des heures n'est pas supprimé par la Réglages rétablis aux réglages d'usine

14.11 Réglages rétablis aux réglages d'usine

Ce réglage vous permet de réinitialiser votre appareil aux configurations d'usine.

1. Appuyez sur la touche droite pour accéder à l'option.
2. Appuyez sur la touche gauche pour annuler.
3. Appuyez sur la touche droite pour confirmer la réinitialisation.
   L'exécution de la réinitialisation prendra quelques secondes

Réglages rétablis aux réglages d'usine supprime les options permanentes et les favoris enregistrés.

15. UTILISATION QUOTIDIENNE

AVERTISSEMENT!

Reportez-vous aux chapitres concernant la sécurité.

15.1 Activation de l'appareil

1. Branchez la fiche secteur sur la prise de courant.
2. Ouvrez le robinet d'arrivée d'eau.
3. Appuyez sur On/Off pendant quelques secondes pour activer l'appareil.

Un bref signal sonore retentit.

15.2 Avant la mise en marche de l'appareil

1. Assurez-vous que la fiche du câble d'alimentation est bien insérée dans la prise de courant.
2. Assurez-vous que le robinet d'eau est ouvert.

15.3 Activation de l'appareil

Appuyez sur la touche On/Off pour allumer l'appareil. Un bref signal sonore retentit.

Le programme sélectionné par défaut, à la mise sous tension de la machine, est toujours le programme Eco 40-60, même lors de l'activation après arrêt.

Les informations du programme sélectionné sont visibles sur l'affichage.

Le voyant de la touche Départ/Pause clignote.

15.4 Réglage d'un programme

Le Eco 40-60 est le programme proposé par défaut lorsque l'appareil est allumé, celui auquel se rapportent les informations de l'étiquette énergétique.

1. Tournez le sélecteur pour régler le programme de lavage souhaité.
   Au bout de quelques secondes, l'écran affiche le résumé du programme avec les informations suivantes :

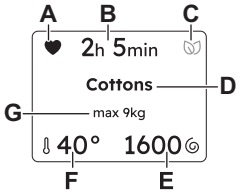

1. Les Favoris, si déjà enregistrés.
2. La durée du programme
3. SmartLeaf
4. Le programme sélectionné.
5. La vitesse de Essorage
6. Température
7. La charge maximale du programme.

> ⓘ
> Des options supplémentaires, si elles sont activées, seront également visibles à l'écran.

Appuyez sur les différents niveaux de salissure du **SmartSelect** à droite dans le bandeau de commande.

Le programme Vapeur Rafraîchirpeut être sélectionné dans la zone SmartSelect.

> ⓘ
> Chaque fois qu'un niveau SmartSelect différent est choisi, il sera visible pendant 2 secondes en position 7.

Vous pouvez également :

1. Appuyer sur la touche de gauche pour modifier la **Température** .
2. Appuyer sur la touche de droite pour modifier la vitesse de **Essorage** .
3. Appuyer sur le **Menu** pour accéder aux options supplémentaires disponibles et en sélectionner une ou plusieurs.

15.5 Chargement du linge

- Ouvrez la porte de l'appareil.
- Dépliez-les le plus possible avant de les placer dans l'appareil.
- Placez les articles un à un dans le tambour.

Veillez à ne pas trop surcharger le tambour.

- Fermez la porte fermement.

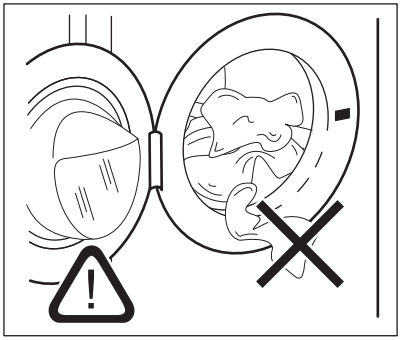

> ⚠ **ATTENTION!**
> - Assurez-vous qu'il ne reste pas de linge entre le joint et la porte. Il existe un risque de fuite d'eau ou de dommage du linge.
> - Laver des articles très tachés par de l'huile ou de la graisse pourrait endommager les pièces en caoutchouc de l'appareil.

15.6 Ajout du produit de lavage et des additifs

> ⓘ
> Nous vous recommandons de ne pas dépasser le niveau maximal indiqué (**MAX**).

1. Ouvrez le distributeur de produit de lavage.

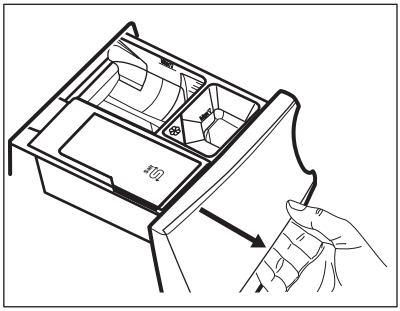

2. Versez le produit de lavage en poudre dans le compartiment [II]. Si vous utilisez un produit de lavage liquide, reportez-vous au chapitre « Remplissage du produit de lavage liquide ».

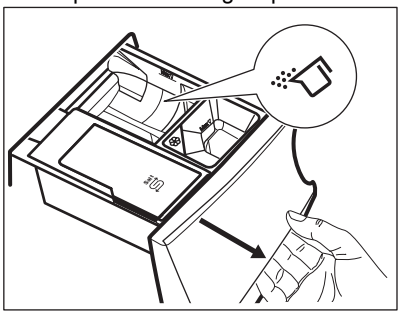

3. Si vous souhaitez en utiliser, versez l'assouplissant dans le compartiment ❀.

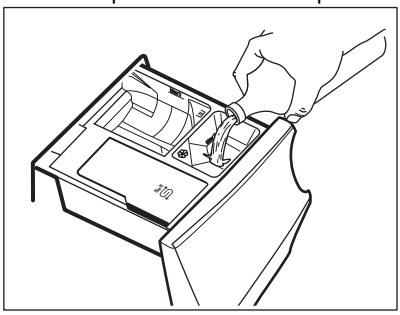

4. Fermez le distributeur de produit de lavage.

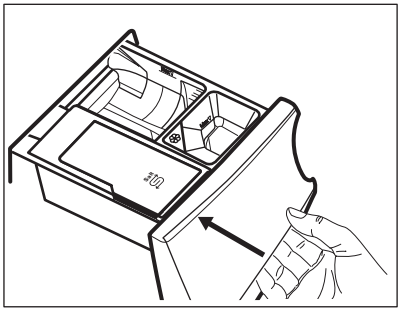

Remplissage du produit de lavage liquide

1. Insérez le compartiment réservé à la lessive liquide.

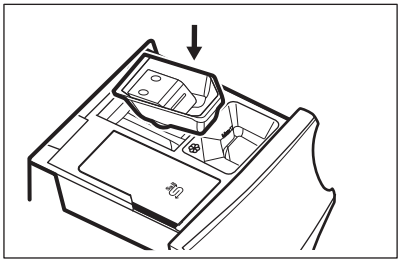

2. Versez le produit de lavage liquide dans le compartiment [II].

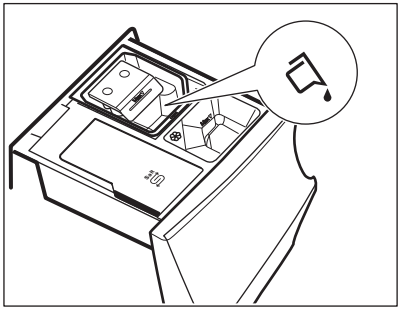

3. Fermez le distributeur de produit de lavage.

15.7 Démarrer un programme

Appuyez sur le bouton Départ/Pause ▷II pour lancer le programme.
Le voyant correspondant cesse de clignoter et reste allumé.

Le programme démarre, la porte est verrouillée. Le voyant ⊸ s'affiche.

ⓘ

La pompe de vidange peut se mettre en fonctionnement quelques instants avant que l'appareil ne se remplisse d'eau.

15.8 Détection de la charge SensiCare System

ⓘ

La durée du programme affichée se rapporte à une **charge moyenne à élevée**.

Après avoir appuyé sur le bouton Départ/Pause ▷||, l'indicateur de charge maximale recommandée s'éteint, SensiCare System lance la détection de la charge de linge :

1. L'appareil détecte la charge dans les 30 premières secondes.
2. Si une surcharge est détectée, l'alerte s'affiche pendant 30 s avant que l'affichage ne passe à la vue précédente.
3. Pendant cette phase, le tambour tourne brièvement.
4. La durée du programme pourra être ajustée en conséquence et pourra être augmentée ou diminuée. Au bout de 30 secondes supplémentaires, l'eau commence à se remplir.

À la fin de la détection de la charge, **en cas de surcharge du tambour**, il est possible de mettre l'appareil en pause et de retirer l'excédent de vêtements.

Dès que vous avez retiré l'excédent de linge, appuyez sur le bouton Départ/Pause ▷|| pour relancer le programme. La phase SensiCare peut être répétée jusqu'à trois fois (voir point 1).

Important : Si vous ne réduisez pas la quantité de linge, le programme de lavage redémarrera malgré la surcharge. Dans ce cas, les meilleurs résultats de lavage ne sont pas garantis.

ⓘ

Environ 20 minutes après le début du programme, l'appareil peut ajuster la durée du programme en fonction de la capacité d'absorption d'eau des tissus.

ⓘ

Le SensiCare System est incompatible avec certains programmes comme Laine/Soie, Rinçage, et les programmes de courte durée.

15.9 Interruption d'un programme et modification des options

Lorsque le programme est en cours, vous ne pouvez changer **que quelques options** :

1. Appuyez sur le bouton Départ/Pause ▷||.

Le voyant correspondant clignote.

2. Modifiez les options. Les informations données sur l'affichage changent en conséquence.
3. Appuyez à nouveau sur le bouton Départ/Pause ▷||.

Le programme de lavage continue.

15.10 Annulation d'un programme en cours

1. Appuyez sur la touche On/Off ⏻ pour annuler le programme et éteindre l'appareil.
2. Appuyez sur la touche On/Off ⏻ pour remettre l'appareil en marche.

Vous pouvez maintenant sélectionner un nouveau programme de lavage.

ⓘ

Si la phase SensiCare a déjà été effectuée et que le remplissage d'eau a déjà commencé, le nouveau programme démarre **et la phase SensiCare n'est pas répétée**. L'eau et le produit de lavage ne sont pas vidangés afin d'éviter tout gaspillage. La durée maximale du programme s'affiche et se met à jour environ 20 minutes après le départ du nouveau programme.

15.11 Ouverture de la porte - Ajout de vêtements

Si un message vous informe que vous pouvez ajouter ou retirer des vêtements, vous pouvez toujours ouvrir la porte.

Lorsque le programme ou le Départ Différé est en cours, le hublot de l'appareil est verrouillé. Le voyant s'affiche.

> ⓘ
> Si la température et le niveau de l'eau dans le tambour sont trop élevés et/ou que le tambour tourne encore, vous ne pouvez pas ouvrir le hublot.

Pour ajouter ou retirer des vêtements :

1. Appuyez sur le bouton Départ/Pause ▷II.

Sur l'affichage, le voyant Porte verrouillée s'éteint.

2. Ouvrez la porte de l'appareil. Si nécessaire, ajoutez ou retirez du linge. Refermez la porte et appuyez à nouveau sur le boutonDépart/Pause ▷II.

Le programme ou le Démarrage retardé se poursuit.

15.12 Fin du programme

Lorsque le programme est terminé, l'appareil s'arrête automatiquement. Les signaux sonores se déclenchent (s'ils sont actifs). L'écran affiche Effectué, la ligne de progression terminée et le message Retirez les vêtements.

Le voyant du bouton Départ/Pause ▷II s'éteint.

Le hublot se déverrouille et le voyant s'éteint.

1. Appuyez sur le bouton On/Off ⏻ pour mettre l'appareil à l'arrêt.

Cinq minutes à compter de la fin du programme, la fonction d'économie d'énergie éteint automatiquement l'appareil.

> ⓘ
> Lorsque vous rallumez l'appareil, celui-ci propose Eco 40-60 comme programme par défaut. Tournez le sélecteur pour choisir un nouveau cycle.

2. Sortez le linge de l'appareil.
3. Assurez-vous que le tambour est vide.
4. Laissez le hublot et le distributeur de produit de lavage entrouverts pour éviter la formation de moisissures et l'apparition de mauvaises odeurs.

15.13 Vidange de l'eau après la fin du cycle

Si vous avez sélectionné un programme ou une option qui ne vidange pas l'eau du dernier rinçage, le programme se termine, mais :

- La phase de vidange est indiquée sur l'affichage et la porte est verrouillée.
- Le voyant du bouton Départ/Pause ▷II commence à clignoter.
- Le tambour tourne toujours à intervalles réguliers pour éviter que le linge ne se froisse.
- Le hublot reste verrouillé.
- Vous devez vidanger l'eau pour ouvrir le hublot.

15.14 Fonction Veille

La fonction Veille met à l'arrêt automatiquement l'appareil pour réduire la consommation d'énergie lorsque :

- Vous n'avez pas utilisé l'appareil depuis 5 minutes alors qu'aucun programme n'est en cours.

  Appuyez sur la touche On/Off ⏻ pour mettre l'appareil en fonctionnement.
- 5 minutes après la fin du programme de lavage.

  Appuyez sur la touche On/Off ⏻ pour mettre en fonctionnement l'appareil.
  Le programme sélectionné par défaut, après la réactivation de l'appareil à partir de la fonction veille, est toujours Eco 40-60.
  Tournez le sélecteur pour choisir un nouveau cycle.

Si vous sélectionnez un programme ou une option se terminant avec de l'eau dans le tambour, la fonction Veille **ne met pas à l'arrêt** l'appareil pour vous rappeler qu'il faut vidanger l'eau.

Si la fonction Wi-Fi toujours activé est active, seul le voyant s'allume et s'éteint par intermittence.

16. CONSEILS

AVERTISSEMENT!

Reportez-vous aux chapitres concernant la sécurité.

16.1 Charge de linge

- Séparez le linge en : blanc, couleur, synthétique, délicat et laine.
- Respectez les instructions de lavage qui figurent sur les étiquettes des vêtements.
- Ne lavez pas les articles blancs et de couleur ensemble.
- N'oubliez pas que la température indiquée sur l'étiquette d'entretien fait référence à la température maximale et n'est pas recommandée.
- Vérifiez le niveau de lavage, les vêtements peuvent n'avoir besoin que d'un rafraîchissement et Vapeur Rafraîchir peut être utilisé à la place
- Certains articles de couleur peuvent déteindre au premier lavage. Nous vous conseillons de les laver séparément les premières fois.
- Retournez les tissus multicouches, en laine et les articles portant des illustrations imprimées vers l'intérieur.
- Traitez au préalable les taches tenaces.
- Lavez les taches tenaces avec un détergent spécial.
- Traitez les rideaux avec précautions. Retirez les crochets et placez les rideaux dans un sac de lavage ou une taie d'oreiller.
- Une très petite charge peut provoquer des problèmes d'équilibre et donc une vibration excessive pendant la phase d'essorage. Si cela se produit :
  - **a.** interrompez le programme et ouvrez le hublot (reportez-vous au chapitre « Utilisation quotidienne ») ;
  - **b.** répartissez la charge à la main pour que les articles soient disposés de façon homogène dans le tambour ;
  - **c.** Appuyez sur la touche Départ/Pause. La phase d'essorage se poursuit.
- Boutonnez les taies d'oreiller, fermez les fermetures éclair, les crochets et les pressoirs. Nouez les ceintures, les cordons, les lacets, les rubans, et tout autre élément pouvant se détacher.
- Ne lavez pas d'articles sans ourlet ou déchirés. Utilisez un sac de lavage pour les articles très petits et/ou délicats (p. ex. les soutiens-gorge à armature, les ceintures, les bas, les lacets, les rubans, etc.).

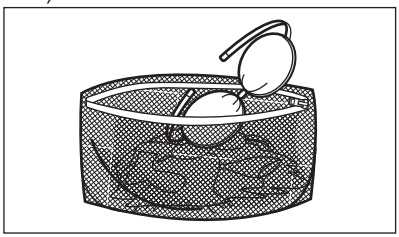

- Videz les poches des vêtements et dépliez-les.

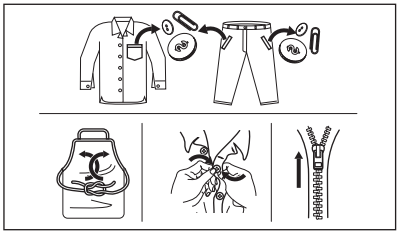

16.2 Taches tenaces

Pour certaines taches, l'eau et les produits de lavage ne suffisent pas.

Il est recommandé de pré-traiter ces taches avant de mettre les articles dans l'appareil.

Des détachants spéciaux sont disponibles. Utilisez le détachant spécial adapté au type de tache et de textile.

Ne vaporisez pas de détachant sur les vêtements à proximité de l'appareil car il est corrosif pour les pièces en plastique.

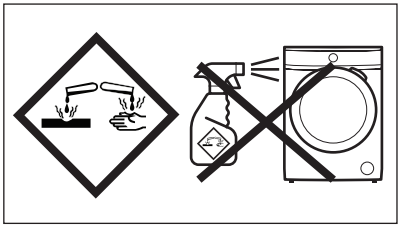

16.3 Type et quantité de produit de lavage

Le choix du détergent et l'utilisation de quantités correctes affecte non seulement les performances de lavage, mais permet également d'éviter le gaspillage et de protéger l'environnement :

- Utilisez uniquement des produits de lavage et autres traitements spécialement conçus pour les lave-linge. Suivez d'abord ces règles générales :
  - lessives en poudre (également des pastilles et des détergents à dose unique) pour tous les types de tissus, à l'exception des tissus délicats. Préférez les lessives en poudre contenant un agent blanchissant pour le blanc et la désinfection du linge,
  - Lessives liquides (également des détergents à dose unique), de préférence pour les programmes de lavage à basse température (60 °C max.) pour tous les types de textiles, ou lessives spéciales pour les lainages uniquement.
- Le choix et la quantité de détergent dépendent des éléments suivants : type de tissu (délicat, laine, coton, etc.), couleur des vêtements, importance de la charge, degré de salissure, température de lavage et dureté de l'eau utilisée.
- Respectez les instructions figurant sur l'emballage des détergents ou autres produits utilisés, sans dépasser le niveau maximal indiqué (**MAX**).
- Ne mélangez pas différents types de détergents.
- Utilisez moins de lessive si :
  - vous lavez une petite charge,
  - la durée du programme a été réduite par le bouton Time Manager.
  - le linge est légèrement sale,
  - d'importantes quantités de mousse de forment pendant le lavage.
- Si vous utilisez des tablettes ou des capsules de détergent, mettez-les toujours à l'intérieur du tambour, et non pas dans le distributeur de produit de lavage et suivre les recommandations du fabricant.

Une quantité insuffisante de détergent peut causer :

- résultats de lavage insatisfaisants,
- charge de lavage grise,
- vêtements graisseux,
- moisissure dans l'appareil.

Une quantité excessive de détergent peut causer :

- abondance de mousse,
- efficacité de lavage réduite,
- rinçage non adéquat,
- un impact accru pour l'environnement.

16.4 Conseils pour faire des économies

ⓘ

Laissez la fonction SmartSelect vous guider pour économiser de l'énergie, du temps et de l'eau. Le options Linge peu sale et Légère peuvent être utilisées la plupart du temps. Utilisez Vapeur Rafraîchir, pour éviter de laver et rafraîchir vos vêtements avec de la vapeur uniquement.

Pour de meilleurs résultats, nous vous recommandons de suivre ces conseils :

- **Le linge normalement sale** ne nécessite **pas de prélavage** : vous réaliserez des économies de lessive, d'eau et de temps.
- Charger l'appareil à la **capacité maximale indiquée pour chaque programme permet de réduire la consommation d'énergie et d'eau**.

- Les taches et les petites salissures peuvent être éliminées avec un pré-traitement adéquat ; le linge peut alors être lavé à basse température.
- Si vous avez un sèche-linge, il est conseillé d'utiliser la **vitesse d'essorage maximale possible** pour le programme de lavage sélectionné afin d'économiser de l'énergie pendant le séchage.
- De préférence, utilisez des cycles courts à des températures plus basses.

16.5 Dureté de l'eau

Si l'eau de votre région est dure ou moyennement dure, nous vous recommandons d'utiliser un additif d'adoucisseur d'eau pour lave-linge.

Dans les régions où l'eau est douce, il n'est pas nécessaire d'utiliser un adoucisseur d'eau.

Pour connaître la dureté de l'eau dans votre région, contactez votre compagnie des eaux.

Utilisez la bonne quantité d'adoucisseur d'eau. Respectez les instructions qui se trouvent sur les emballages du produit.

17. ENTRETIEN ET NETTOYAGE

⚠ **AVERTISSEMENT!**

Reportez-vous aux chapitres concernant la sécurité.

17.1 Calendrier de nettoyage périodique

Le nettoyage périodique permet de prolonger la durée de vie de votre appareil.

Après chaque cycle, maintenez la porte et le distributeur de détergent légèrement entrouverts pour permettre la circulation de l'air et éliminer l'humidité à l'intérieur de l'appareil : cela empêchera l'apparition de moisissure et d'odeurs.

Si l'appareil n'est pas utilisé pendant une durée prolongée : fermez le robinet d'eau et débranchez l'appareil.

Calendrier indicatif de nettoyage périodique :

Détartrage	Deux fois par an
Lavage d'entretien	Une fois par mois
Nettoyer le joint de la porte	Tous les deux mois
Nettoyez le tambour	Tous les deux mois
Nettoyer le distributeur de produit de lavage et le compartiment pour le sel régénérant	Deux fois par an
Nettoyez le filtre de la pompe de vidange	Deux fois par an
Nettoyez le tuyau d'arrivée d'eau et du filtre de la vanne	Deux fois par an

Les paragraphes suivants expliquent comment vous devez nettoyer chaque partie.

17.2 Enlèvement des objets étrangers

ⓘ

Assurez-vous que les poches sont vides et que tous les éléments libres sont attachés avant de lancer votre cycle. Reportez-vous au paragraphe « Charge de linge » du chapitre « Conseils ».

Enlevez les objets étrangers (tels que les attaches métalliques, les boutons, les pièces, etc.) pouvant se trouver dans le joint de la porte, les filtres et le tambour. Consultez les paragraphes « Joint de porte avec double lèvre », « Nettoyage du tambour », « Nettoyage de la pompe de vidange » et « Nettoyage du tuyau d'arrivée d'eau et du filtre de la vanne ». Si nécessaire, contactez le service après-vente agréé.

17.3 Nettoyage externe

Nettoyez uniquement l'appareil à l'eau chaude avec un savon doux. Séchez complètement toutes les surfaces.

N’utilisez pas de tampons à récurer ni de matières pouvant causer des rayures.

⚠ **ATTENTION!**

N'utilisez pas d'alcool, de solvants ni de produits chimiques.

⚠ **ATTENTION!**

Ne nettoyez pas les surfaces métalliques avec un détergent à base de chlore.

17.4 Détartrage

ⓘ

Si vous utilisez régulièrement du sel régénérant pour activer la technologie SoftWater, la procédure de détartrage décrite dans ce paragraphe n'est pas nécessaire.

ⓘ

Si l’eau de votre région est dure ou moyennement dure, nous vous recommandons d’utiliser un adoucisseur d’eau pour lave-linge.

Examinez régulièrement le tambour à la recherche de tartre.

Les produits de lavage habituels contiennent déjà des agents adoucisseurs d'eau, mais nous vous recommandons d'effectuer occasionnellement un cycle de lavage, tambour vide, avec un produit de détartrage.

ⓘ

Respectez toujours les instructions figurant sur l'emballage du produit.

17.5 Lavage d’entretien

L'utilisation répétée et prolongée des programmes courts et à basse température peut entraîner des dépôts de produit de lavage, des résidus pelucheux, une augmentation des bactéries et la formation d'un biofilm à l'intérieur du tambour et de la cuve. Ceci peut entraîner la formation de mauvaises odeurs et de moisissures.

Pour éliminer ces dépôts et assainir l'intérieur de l'appareil, effectuez un lavage d'entretien au moins une fois par mois :

1. Retirez le linge du tambour.
2. Lancez le programme pour le coton à température maximale avec une petite quantité de lessive en poudre ou, si disponible, lancez le programme Lavage tambour

17.6 Joint de porte

Cet appareil dispose d’un **système de vidange autonettoyant**, permettant d’évacuer avec l’eau les peluches et fibres légères qui se détachent des vêtements. Examinez régulièrement le joint et, si nécessaire, nettoyez-le comme décrit dans le schéma suivant. Les pièces, les boutons et les autres petits objets peuvent être récupérés à la fin du cycle.

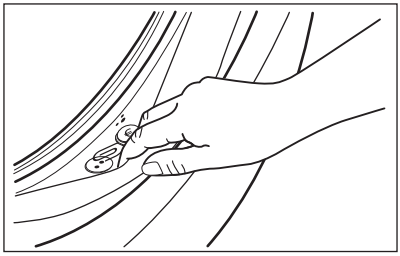

Si nécessaire, nettoyez-le en utilisant un agent nettoyant à l'ammoniaque et sans érafler la surface du joint.

ⓘ

Respectez toujours les instructions figurant sur l'emballage du produit.

17.7 Nettoyage du tambour

Examinez régulièrement le tambour pour éviter le dépôt de particules indésirables.

Des corps étrangers sujets à la rouille dans le linge ou bien l'eau ferrugineuse du robinet peuvent provoquer des dépôts de rouille dans le tambour

Nettoyez le tambour à l'aide d'un produit spécial pour l'acier inoxydable.

> ⓘ
>
> Respectez toujours les instructions figurant sur l'emballage du produit.
> Ne nettoyez pas le tambour avec des produits de détartrage acides, des produits abrasifs contenant du chlore ou avec de la paille de fer.

Pour un nettoyage complet :

1. Nettoyez le tambour à l'aide d'un produit spécial pour l'acier inoxydable.

> ⓘ
>
> Respectez toujours les instructions figurant sur l'emballage du produit.

2. Retirez le linge du tambour.
3. Versez à la main une petite quantité de lessive en poudre ou un produit spécial dans le tambour vide afin de rincer les éventuels résidus.

> ⓘ
>
> Parfois, à la fin d'un cycle, le symbole ✧ peut s'afficher : l'appareil vous recommande d'effectuer un « nettoyage du tambour ». Une fois le nettoyage du tambour terminé, le message disparaît.

17.8 Nettoyage du distributeur de produit de lavage et du compartiment pour le sel régénérant

> ⓘ
>
> Avant le nettoyage, assurez-vous que tous les compartiments sont vides.

Pour éviter les dépôts de lessive séchée, d'assouplissant coagulé, la formation de moisissures dans le distributeur de produit de lavage et/ou l'encrassement du sel régénérant dans le compartiment pour le sel régénérant, veillez à effectuer régulièrement la procédure de nettoyage suivante :

1. Ouvrez le distributeur. Appuyez sur le loquet comme indiqué sur l'illustration, puis retirez le distributeur.

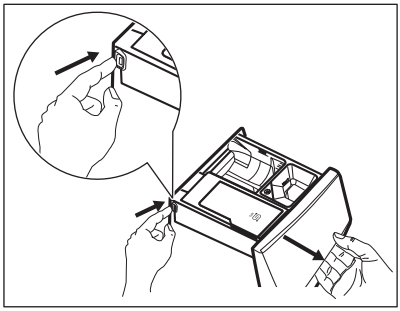

2. Retirez l'insert pour l'assouplissant et, s'il est en place, le récipient pour la lessive liquide.

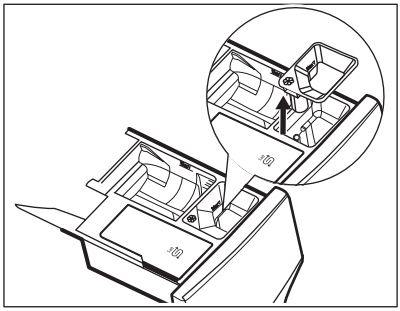

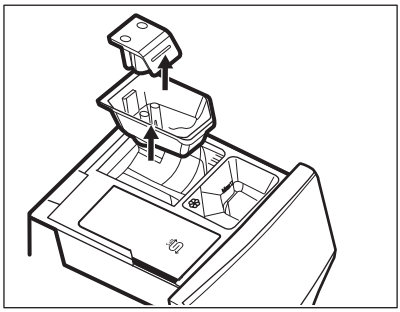

3. Nettoyez le distributeur et tous les inserts sous l'eau courante.

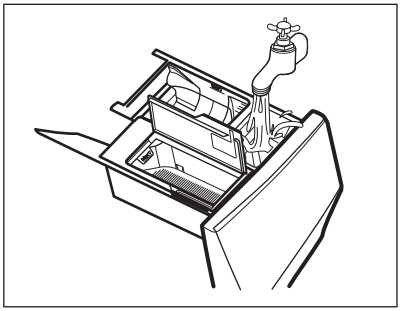

4. Veillez à retirer tous les résidus de produits du convoyeur de produits de lavage. Utilisez un chiffon.

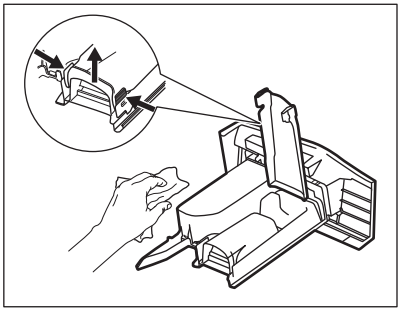

5. Assurez-vous d'éliminer tous les résidus de lessive dans les parties supérieure et inférieure du logement. Utilisez une petite brosse pour nettoyer la cuvette.

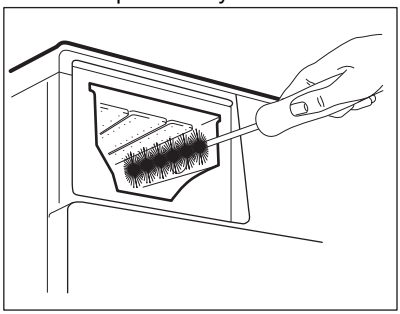

6. Réinstallez le distributeur de lavage dans ses rails et fermez-le. Lancez un programme de rinçage sans vêtement dans le tambour.

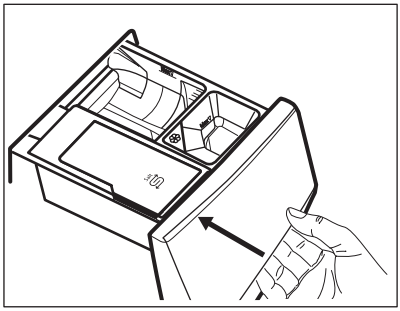

17.9 Nettoyage du filtre de la pompe de vidange

⚠ **AVERTISSEMENT!**

Débranchez la fiche d'alimentation de la prise de courant.

ⓘ

Vérifiez régulièrement le filtre de la pompe de vidange et assurez-vous qu'il est propre.

Nettoyez le filtre de la pompe de vidange si :

- L’appareil ne vidange pas l'eau.
- Le tambour ne tourne pas.
- L’appareil fait un bruit inhabituel en raison de l'obstruction de la pompe de vidange.
- Le message Vérifiez que le filtre de vidange n’est pas obstrué s’affiche.

⚠ **AVERTISSEMENT!**

- Ne retirez pas le filtre pendant que l'appareil fonctionne.
- Ne nettoyez pas la pompe si l'eau de l'appareil est chaude. Attendez que l'eau refroidisse.

Procédez comme décrit dans les schémas suivants pour nettoyer le filtre de la pompe :

1. Ouvrez le couvercle de la pompe.

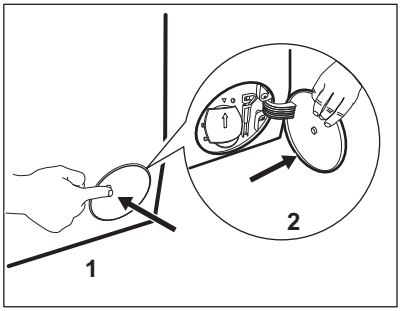

2. Placez un récipient sous le logement de la pompe de vidange pour recueillir l'eau qui s'écoule.
3. Ouvrez la goulotte vers le bas. Gardez toujours un chiffon à portée de main pour essuyer l'eau qui peut s'écouler lorsque vous retirez le filtre.

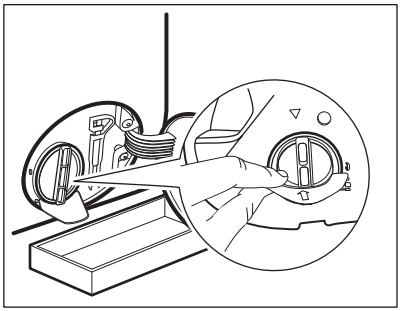

4. Tournez le filtre à 180 degrés vers la gauche pour l'ouvrir, sans le retirer. Laissez l'eau s'écouler.

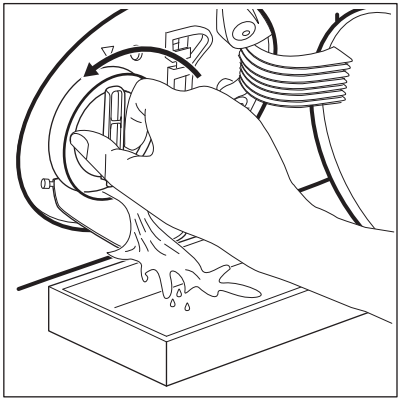

5. Lorsque le récipient est plein d'eau, remettez le filtre en position et videz le récipient.
6. Répétez les étapes 4 et 5 jusqu'à ce que l'eau cesse de s'écouler.
7. Tournez le filtre vers la gauche pour le retirer.

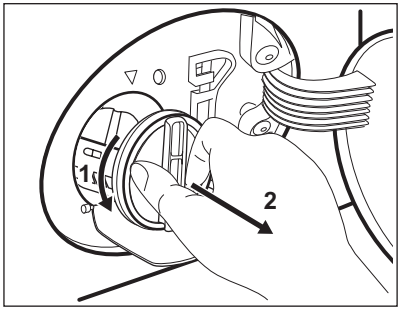

8. Si nécessaire, retirez les peluches et objets du logement du filtre.
9. Assurez-vous que la pale de la pompe peut tourner. Si ce n'est pas le cas, contactez votre service après-vente.

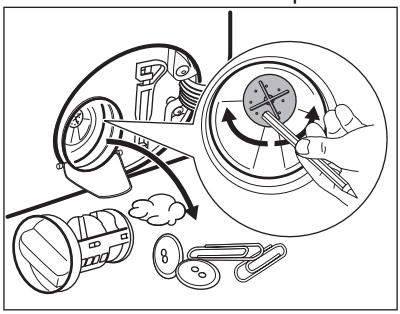

10. Nettoyez le filtre sous le robinet.

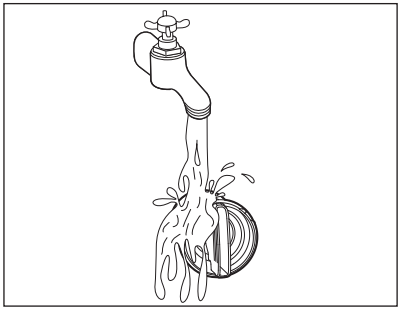

11. Replacez le filtre dans les guides spéciaux en le tournant vers la droite. Assurez-vous de serrer correctement le filtre afin d'empêcher toute fuite.

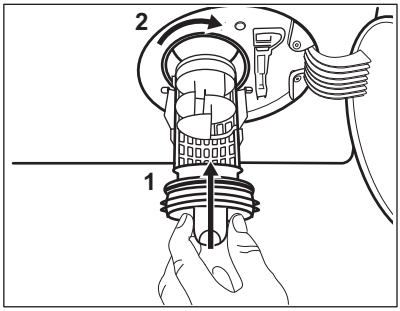

12. Fermez le couvercle de la pompe.

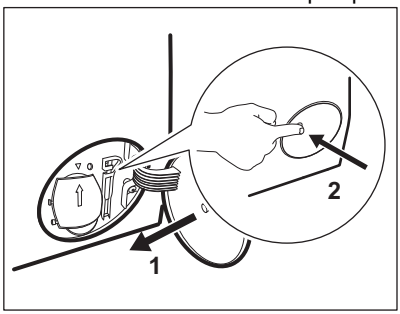

Lorsque vous vidangez l'eau avec la vidange d'urgence, vous devez réactiver le système de vidange :

a. Versez 2 litres d'eau dans le compartiment de lavage principal du distributeur de détergent.

b. Lancez le programme pour vidanger l’eau.

17.10 Nettoyage du tuyau d’arrivée d’eau et du filtre de la vanne

Il est recommandé de nettoyer les deux filtres du tuyau d’arrivée d’eau et de la vanne deux fois par an, pour éliminer les dépôts accumulés avec le temps. Procédez comme décrit dans les schémas suivants pour nettoyer les filtres :

1. Retirez le tuyau d'arrivée d'eau du robinet et nettoyez le filtre.

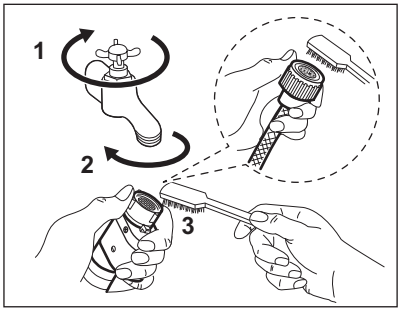

2. Retirez le tuyau d'arrivée de l'appareil en desserrant la bague de serrage.

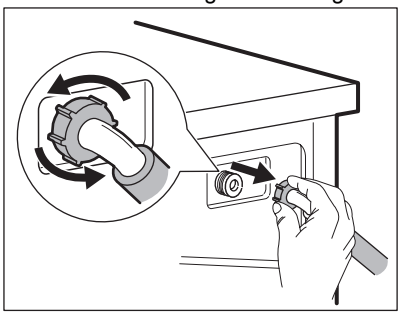

3. Utilisez une brosse à dents pour nettoyer le filtre de la valve situé à l'arrière de l'appareil.

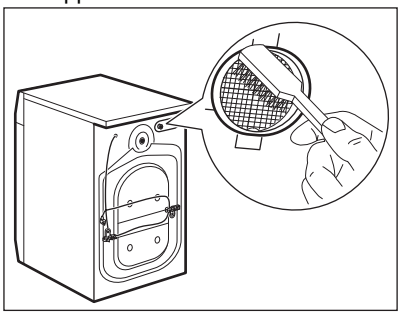

4. Lorsque vous rebranchez le tuyau à l'arrière de l'appareil, tournez-le vers la gauche ou la droite (et non en position verticale) en fonction de la position du robinet.

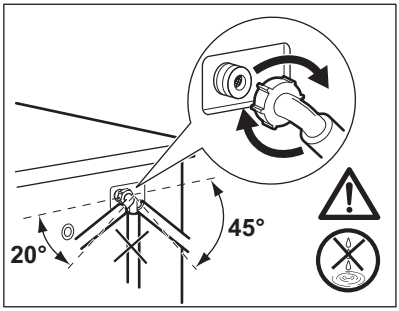

17.11 Vidange d'urgence

Si l'appareil ne peut pas vidanger l'eau, effectuez la même procédure décrite dans le paragraphe « Nettoyage de la pompe de vidange ». Si nécessaire, nettoyez la pompe.

Lorsque vous vidangez l'eau avec la vidange d'urgence, vous devez réactiver le système de vidange :

1. Versez 2 litres d'eau dans le distributeur de produit de lavage pour le lavage principal.
2. Démarrez le programme pour vidanger l'eau.

17.12 Précautions contre le gel

Si l'appareil est installé dans un local où la température peut être négative, évacuez toute l'eau restant dans le tuyau d'alimentation et la pompe de vidange.

1. Débranchez la fiche d'alimentation de la prise secteur.
2. Fermez le robinet d'eau.
3. Placez les deux extrémités du tuyau d'alimentation dans un récipient et laissez l'eau s'écouler du tuyau.
4. Videz la pompe de vidange. Reportez-vous à la procédure de vidange d'urgence.
5. Une fois que la pompe de vidange est vide, réinstallez le tuyau d'alimentation.

⚠ **AVERTISSEMENT!**

Assurez-vous que la température est supérieure à 0 °C avant d'utiliser à nouveau l'appareil.
Le fabricant ne pourra être tenu pour responsable en cas de dommages dus aux basses températures.

18. DÉPANNAGE

⚠ **AVERTISSEMENT!**

Reportez-vous aux chapitres concernant la sécurité.

18.1 Codes d’alarme et défaillances possibles

L’appareil ne démarre pas ou se met à l’arrêt en cours de programme. Dans un premier temps, essayez de trouver une solution au problème (reportez-vous aux tableaux).

⚠ **AVERTISSEMENT!**

Éteignez l'appareil avant de procéder à la vérification.

Pour certains problèmes, un code d’alarme s’affiche et la touche Départ/Pause ▷II **peut clignoter en continu :**

Problème	Solution possible

Assurez-vous que le robinet d'arrivée d'eau est ouvert: L'appareil ne se remplit pas d'eau correctement.	• Assurez-vous que l'arrivée d'eau est ouverte. • Assurez-vous que la pression de l'alimentation d'eau est suffisante. Pour cela, contactez les autorités locales en charge de l'eau. • Assurez-vous que l'arrivée d'eau n'est pas bouchée. • Assurez-vous que le tuyau de raccordement ne présente pas d'enchevêtrements, de dommages ni de plis. • Assurez-vous que le raccordement du tuyau d'arrivée d'eau est correct. • Assurez-vous que le filtre du tuyau d'arrivée d'eau et le filtre de la vanne ne sont pas obstrués. Reportez-vous au chapitre « Entretien et nettoyage ».
Vérifiez que le filtre de vidange n'est pas obstrué: La machine ne vidange pas l'eau.	• Assurez-vous que le siphon n'est pas bouché. • Assurez-vous que le tuyau de vidange n'est pas tordu ni plié. • Assurez-vous que le filtre de vidange n'est pas obstrué. Nettoyez le filtre si nécessaire. Reportez-vous au chapitre « Entretien et nettoyage ». • Assurez-vous que le tuyau de vidange est correctement raccordé. • Sélectionnez le programme de vidange si vous sélectionnez un programme sans phase de vidange. Si le programme de vidange n'est pas disponible dans le sélecteur de programme, il peut être sélectionné via l'application. • Sélectionnez le programme de vidange si vous sélectionnez une option se terminant avec de l'eau dans la cuve.
Vérifiez que la porte est correctement fermée: Le hublot de l'appareil n'est pas fermé correctement.	• Assurez-vous que la porte est correctement fermée.
Le programme se poursuivra lorsque l'approvisionnement en électricité sera stable: L'alimentation électrique est instable.	• Attendez que l'alimentation électrique se stabilise.

Si d'autres codes d'alarme s'affichent, mettez à l'arrêt et de nouveau en fonctionnement l'appareil. Si le problème persiste, contactez le service après-vente agréé.
Pour tout autre problème avec l'appareil, consultez le tableau ci-dessous pour connaître les solutions possibles.

Problème	Solution possible
Le programme ne démarre pas.	• Assurez-vous que la fiche du câble d'alimentation est bien connectée dans la prise de courant. • Assurez-vous que la porte de l'appareil est fermée. • Assurez-vous qu'aucun fusible n'a disjoncté dans le disjoncteur. • Vérifiez que vous avez bien appuyé sur la touche Départ/Pause ▷II. • Si vous avez sélectionné Départ différé, annulez-le ou attendez la fin du décompte. • Désactivez la Sécurité enfant si elle a été préalablement activée. • Vérifiez la position de la touche sur le programme sélectionné.
L'appareil se remplit d'eau et se vidange immédiatement.	• Assurez-vous que le tuyau de vidange est dans la bonne position. Le tuyau est peut-être positionné trop bas. Consultez les « instructions d'installation ».

Problème	Solution possible
La phase d'essorage ne se déclenche pas ou le cycle de lavage dure plus longtemps que d'habitude.	• Sélectionnez le programme d'essorage. Si le programme de vidange n'est pas disponible dans le sélecteur de programme, il peut être sélectionné via l'application. • Assurez-vous que le filtre de vidange n'est pas obstrué. Nettoyez le filtre si nécessaire. Reportez-vous au chapitre « Entretien et nettoyage ». • Modifiez manuellement la position des articles dans la cuve et recommencez la phase d'essorage. Ce problème peut être provoqué par des problèmes d'équilibrage.
Il y a de l'eau sur le sol.	• Assurez-vous que les raccordements des tuyaux d'eau sont bien serrés et qu'il n'y a pas de fuite d'eau. • Assurez-vous que le tuyau d'arrivée d'eau et le tuyau de vidange ne sont pas endommagés. • Assurez-vous d'utiliser le produit de lavage adapté et la quantité correcte.
Impossible d'ouvrir le hublot de l'appareil.	• Vérifiez que vous n'avez pas sélectionné un programme de lavage se terminant avec de l'eau dans la cuve. • Assurez-vous que le programme de lavage est terminé. • Sélectionnez le programme de vidange ou d'essorage s'il y a de l'eau dans le tambour. Si les programmes d'essorage et de vidange ne sont pas disponibles dans le sélecteur de programme, ils peuvent être sélectionnés via l'application. • Vérifiez que l'appareil est alimenté en électricité. • Ce problème peut résulter d'une anomalie de l'appareil. Veuillez contacter le service après-vente agréé. Si vous devez ouvrir le hublot, lisez attentivement le chapitre « Ouverture d'urgence du hublot ». • Assurez-vous que Mode Départ à distance n'est pas activé. Désactivez-le.
Le message « Échec de la connexion au réseau Wi-Fi » s'affiche.	• Vérifiez le signal Wi-Fi. • Vérifiez votre réseau domestique et votre routeur. • Redémarrez le routeur. • Contactez votre fournisseur d'accès sans fil si vous rencontrez des problèmes avec le réseau sans fil.
L'application ne peut pas se connecter à l'appareil.	• Vérifiez le signal Wi-Fi. • Vérifiez si votre appareil intelligent est connecté au réseau sans fil. • Vérifiez votre réseau domestique et votre routeur. • Redémarrez le routeur. • Contactez votre fournisseur d'accès sans fil si vous rencontrez des problèmes avec le réseau sans fil. • L'appareil et/ou l'appareil intelligent doivent être reconfigurés, car un nouveau routeur a été installé ou la configuration du routeur a été modifiée.
L'application ne peut pas se connecter fréquemment à l'appareil.	• Assurez-vous que le signal Wi-Fi parvient jusqu'à l'appareil. Tentez de rapprocher le plus possible le routeur domestique de l'appareil ou pensez à acheter un répéteur de signal Wi-Fi. • Assurez-vous que le signal Wi-Fi n'est pas perturbé par un micro-ondes. Mettez à l'arrêt le four micro-ondes. Évitez d'utiliser simultanément le micro-ondes et la télécommande.

Problème	Solution possible
L'affichage indique UPd. Toutes les touches sont désactivées, sauf On/Off ⏻.	• L'appareil télécharge les mises à jour disponibles. Attendez la fin du processus de mise à jour. Si vous éteignez l'appareil pendant la mise à jour, il reprend son fonctionnement lorsque vous rallumez l'appareil.
L'appareil vibre et fait un bruit inhabituel.	• Assurez-vous que l'appareil est bien à niveau. Consultez les « instructions d'installation ». • Assurez-vous que l'emballage et/ou les boulons de transport sont retirés. Consultez les « instructions d'installation ». • Ajoutez plus de linge dans le tambour. La charge est peut-être trop petite.
La durée du programme augmente ou diminue pendant l'exécution du programme.	• SensiCare System est capable d'ajuster la durée du programme en fonction du type et de la quantité de linge. Reportez-vous au paragraphe « La détection de la charge SensiCare System » dans le chapitre « Utilisation quotidienne ».
Les résultats obtenus en matière de lavage sont insuffisants.	• Augmentez la quantité de produit de lavage ou utilisez un détergent différent. • Utilisez des produits spéciaux pour éliminer les taches tenaces avant de laver le linge. • Assurez-vous de régler la bonne température. • Réduisez la charge de linge. • Assurez-vous qu'aucun autre type de produit de lavage n'a été versé dans le compartiment Salt. Dans ce cas, reportez-vous au chapitre « Élimination du détergent ou d'autres additifs du compartiment de sel régénérant ». • Assurez-vous qu'il n'y a pas de sel versé dans le compartiment III. Si cela se produit, lancez un cycle de rinçage ou lancez de nouveau le cycle de lavage.
Il y a trop de mousse dans le tambour au cours du cycle de lavage.	• Réduisez la quantité de produit de lavage ou le nombre de pastilles ou de détergents à dose unique.
Consommation de sel régénérant excessive.	• Vérifiez si l'adoucisseur d'eau a été réglé pour se déclencher également durant la phase de rinçage. Reportez-vous au paragraphe « Comment régler le degré de dureté de l'eau » du chapitre « Adoucisseur d'eau (ColourCare).
Le sel n'est pas consommé.	• L'appareil peut nécessiter une régénération de l'adoucisseur d'eau : lancez un cycle Coton ou Synthétiques. Reportez-vous au paragraphe « Régénération de l'adoucisseur d'eau » dans le chapitre « Adoucisseur d'eau (ColourCare).
L'éclairage du tambour ne fonctionne pas.	• Assurez-vous que l'ampoule LED n'a pas grillé. Pour la remplacer, contactez le service après-vente agréé.

Après avoir effectué ces contrôles, allumez l'appareil. Le programme reprend là où il a été interrompu.
Si le problème persiste, contactez un service après-vente agréé.
Les informations nécessaires au service après-vente figurent sur la plaque signalétique.

18.2 Ouverture d’urgence de la porte

En cas de panne d'alimentation ou d'anomalie de l'appareil, la porte reste verrouillée. Le programme de lavage continue dès que l'alimentation est rétablie. Si la porte reste verrouillée en cas d'anomalie, il est possible de l'ouvrir à l'aide du dispositif de déverrouillage d'urgence.

Avant d’ouvrir la porte :

> ⚠ **ATTENTION!**
>
> **Risque de brûlures ! Assurez-vous que la température de l'eau et le linge ne sont pas brûlants. Si nécessaire, attendez qu'ils refroidissent.**

> ⚠ **ATTENTION!**
>
> **Risque de blessure ! Assurez-vous que le tambour ne tourne pas. Si nécessaire, attendez que le tambour cesse de tourner.**

> ⓘ
>
> **Assurez-vous que le niveau de l'eau à l'intérieur du tambour n'est pas trop élevé. Effectuez une vidange d'urgence si nécessaire (reportez-vous à la section « Vidange d'urgence » au chapitre « Entretien et nettoyage »).**

Pour ouvrir la porte, procédez comme suit :

1. Appuyez sur la touche On/Off ⏻ pour mettre à l’arrêt l’appareil.
2. Débranchez la fiche d'alimentation de la prise de courant.
3. Ouvrez le volet du filtre.
4. Poussez le levier de déverrouillage d'urgence une fois vers le bas. Poussez-le une nouvelle fois vers le bas, maintenez-le vers le bas tout en ouvrant la porte de l'appareil.

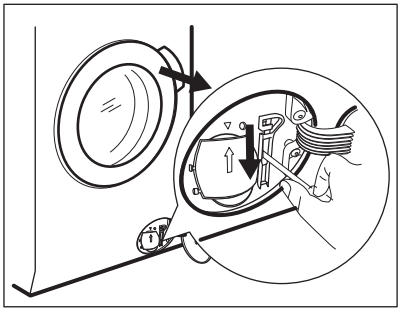

5. Sortez le linge, puis fermez la porte de l’appareil.
6. Fermez le volet du filtre.

18.3 Élimination du détergent et autres additifs du compartiment pour le sel régénérant Salt

Tout type de produit de lavage ou d'additif versé par inadvertance dans le compartiment Salt doit être entièrement éliminé.

Si cela se produit, veuillez procéder comme suit :

1. Retirez le distributeur.

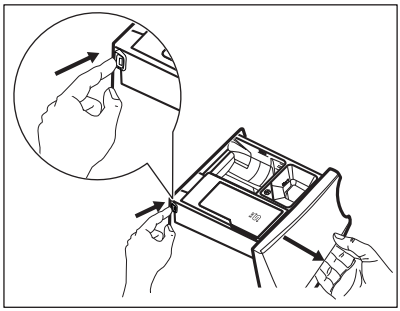

2. Éliminez toute trace de produit de lavage ou d'additif, puis nettoyer entièrement le compartiment.
3. Remettez le distributeur en place et versez le sel régénérant dans le compartiment Salt.
4. Fermez le distributeur.
5. Lancez un cycle pour le coton ou le synthétique, sans réduire la durée, pour restaurer la fonction d'adoucisseur d'eau.

19. VALEURS DE CONSOMMATION

19.1 Commentaire

ⓘ

Le code QR présent sur l'étiquette énergétique fournie avec l'appareil contient un lien Internet vers les informations relatives aux performances de l'appareil dans la base de données EPREL de l'UE. Conservez l'étiquette énergétique à titre de référence avec la notice d'utilisation et tous les autres documents fournis avec cet appareil.
Il est également possible de trouver les mêmes informations dans EPREL à l'aide du lien **https://eprel.ec.europa.eu** avec le nom du modèle et le numéro de produit se trouvant sur la plaque signalétique de l'appareil. Consultez le chapitre « Description du produit » pour connaître la position de la plaque signalétique.

ⓘ

Les valeurs et la durée du programme peuvent différer selon les conditions (telles que la température ambiante, la température et la pression de l'eau, l'importance de la charge et le type de linge, la tension de l'alimentation électrique) et si vous modifiez le réglage par défaut d'un programme.

19.2 Conformément au règlement de la Commission UE 2019/2023

Eco 40-60 programme 1)	kg	kWh	Litres	hh:mm	%	°C	tr/min2)
Pleine charge	10.0	0.265	71.0	03:55	53.00	25.0	1351
Demi-charge	5.0	0.210	53.0	02:50	53.00	25.0	1351
Quart de charge	2.5	0.160	35.0	02:00	54.00	25.0	1351

1) Les excellents résultats et la basse consommation d'énergie sont assurés par l'utilisation d'une eau adoucie. Pour que cela dure dans le temps, il est essentiel que vous régliez le bon niveau de dureté de l'eau en suivant les instructions de la notice d'utilisation et que vous utilisiez régulièrement du sel régénérant afin de régénérer les résines.
2) Vitesse d'essorage maximale

Consommation d'énergie pour différents modes

Arrêt (W)	Veille (W)	Départ différé (W)	Veille en réseau (W)
0.50	0.50	4.00	2.00 1)
La durée en mode Arrêt/Veille est de 15 minutes au maximum.			

1) La consommation énergétique de la fonction connectée est d'environ 17,5 kWh par an. Pour déconnecter cette fonction, veuillez consulter le chapitre « Wi-Fi - Réglages de la connectivité ».

19.3 Programmes courants

Programme	kg	kWh	Litres	hh:mm	%	°C	tr/min
Coton 1) 90 °C	10.0	3.300	95.0	03:35	52.00	85.0	1400
Coton 60 °C	10.0	2.200	95.0	03:30	52.00	55.0	1400
Coton 2) 20 °C	10.0	0.350	95.0	03:10	52.00	20.0	1400
Synthétiques 40 °C	5.0	0.950	65.0	02:45	35.00	40.0	1200
Délicats 3) 30 °C	2.0	0.350	55.0	01:05	35.00	30.0	1200
Laine 30 °C	3.0	0.500	80.0	01:15	30.00	30.0	1200

1) Convient au lavage de textiles très sales.

2) Convient pour laver les articles en coton peu sales, synthétiques et mixtes.

3) Il fonctionne également comme un cycle de lavage rapide pour le linge légèrement sale.

20. GUIDE DE DÉMARRAGE RAPIDE

20.1 Utilisation quotidienne

- Branchez la fiche secteur sur la prise de courant.
- Ouvrez le robinet d'arrivée d'eau.
- Appuyez sur la touche **On/Off** ⏻ pour allumer l'appareil.
- Tournez le sélecteur pour régler le programme de lavage souhaité.
- Sélectionnez les options souhaitées en cliquant sur les touches correspondantes.

ⓘ

Laissez la SmartSelect fonction vous guider pour économiser de l'énergie et de l'eau. Le options Linge peu sale et Légère peuvent être utilisées la plupart du temps.

Utilisez Vapeur Rafraîchir , pour éviter de laver et rafraîchir vos vêtements avec de la vapeur uniquement.

- Mettez le linge dans le tambour, un article à la fois, sans dépasser la charge maximale conseillée. Fermez la porte et veillez à ce qu'il n'y ait pas de linge coincé entre le joint et la porte.
- Versez le détergent et les autres additifs dans le compartiment spécial du distributeur de produit de lavage.
- Appuyez sur la touche **Départ/Pause** ▷II **(4)** pour lancer le programme.
- L'appareil démarre.
- À la fin du programme, sortez le linge.
- Appuyez sur la touche **On/Off** ⏻ pour éteindre l'appareil.

20.2 Nettoyage du filtre de la pompe de vidange

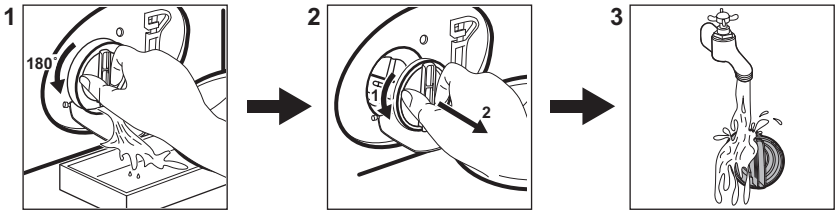

Nettoyez régulièrement le filtre, tout particulièrement si le code d'alarme E20 s'affiche.

20.3 Programmes

Programmes	Charge	Description du produit
Eco 40-60	10.0 kg	Faible cycle d'énergie pour le coton. Diminue la température et prolonge le temps pour obtenir de bons résultats de lavage.
UltraQuick 39min	8.0 kg	Articles en coton et synthétiques. Ce programme garantit de bonnes performances de lavage en peu de temps. ⓘ La durée standard du programme a été développée pour une charge de linge de 5 kg. Si vous lavez une charge plus petite ou plus importante, le temps de lavage diminue ou augmente automatiquement pour des résultats parfaits.
Coton	10.0 kg	Tissus en coton blanc et coloré. Idéal pour la salissure normale et importante.
Synthétiques	5.0 kg	Articles en textiles synthétiques ou mélangés.
Délicats	2.0 kg	Articles en textiles délicats tels que l'acrylique, la viscose ou le polyester.
Laine/Soie	3.0 kg	Laine lavable en machine, la laine lavable à la main et textiles délicats.
Rapide 20 min.	3.0 kg	Articles en coton et synthétiques légèrement sales ou portés une seule fois.
Sport	5.0 kg	**Tenue de sport, fibres synthétiques** comme le polyester, mélanges polyester/élasthanne, polyamide. Convient pour éliminer la sueur et les salissures corporelles des vêtements de sport techniques.
Jeans	4.0 kg	Des articles en jean ou en jersey.

Programmes	Charge	Description du produit
Outdoor	2.0 kg 1) 1.0 kg 2)	Vêtements de sport d'extérieur modernes.
Doudounes	2.0 kg	Une couverture synthétique, des vêtements rembourrés, des couettes, des vestes.
Hygiène	10.0 kg	Articles en coton blanc. Ce programme élimine plus de 99,99 % des bactéries et virus 3) Garantit également une réduction efficace des allergènes.
Soie	0.5 kg	Programme spécial pour les articles en soie et en textiles synthétiques mélangés.
Duvet	3.0 kg	Des couvre-lits synthétiques ou en plumes, des vêtements rembourrés, des couettes.
Lavage tambour	-	Cycle d'entretien pour le nettoyage du tambour.
Essorage/Vidange	10.0 kg	Pour essorer le linge et vidanger l'eau dans le tambour. Tous textiles, excepté la laine et les tissus délicats.
Rinçage	10.0 kg	Tous textiles, excepté la laine et les tissus délicats. Programme pour le rinçage et l'essorage.

1) Programmes de lavage

2) Programme de lavage et phase déperlante.

3) testés pour Staphylococcus aureus, Enterococcus faecium, Candida albicans, Pseudomonas aeruginosa et MS2 Bacteriophage dans un test externe effectué par Swissatest Testmaterialien AG en 2021 (Rapport d'essai n° 202120117).

21. EN MATIÈRE DE PROTECTION DE L'ENVIRONNEMENT

Recyclez les matériaux portant le symbole ♲. Déposez les emballages dans les conteneurs prévus à cet effet. Contribuez à la protection de l'environnement et à votre sécurité, recyclez vos produits électriques et électroniques. Ne jetez pas les appareils portant le symbole avec les ordures ménagères. Emmenez un tel produit dans votre centre local de recyclage ou contactez vos services municipaux.

electrolux.com

157078980-C-452024