THOMSON

THDHP8E

SÈCHE-LINGE POMPE À CHALEUR
WARMTEPOMPDROGER
MÁQUINAS DE SECAR ROUPA
ASCIUGATRICE A POMPA DI CALORE
HEAT PUMP DRYER

MANUEL D'UTILISATION | HANDLEIDING | MANUAL DE INSTRUÇÕES

MANUALE DI ISTRUZIONI | OPERATING INSTRUCTIONS

FR

TABLE DES MATIÈRES

MISES EN GARDE IMPORTANTES 1
CONSEILS D'ÉCONOMIE D' ÉNERGIE 7
DÉBALLAGE DE L'APPAREIL 7
DESCRIPTION DU PRODUIT 7
AVANT D'INSTALLER L'APPAREIL 9
INSTALLATION 9
CONNEXION ÉLECTRIQUE 14
REMARQUES CONCERNANT L'ENTRETIEN DU LINGE 14
AVANT LA PREMIÈRE UTILISATION 16
FONCTIONNEMENT DU SÈCHE-LINGE 16
NETTOYAGE ET ENTRETIEN 21
GUIDE DE DEPANNAGE 25
FICHE D'INFORMATION SUR LE PRODUIT 28
SERVICE DE RÉPARATION ET PIÈCES DE RECHANGE 32
MISE AU REBUT 33

Ce produit a été fabriqué et vendu sous la responsabilité des Etablissements Darty et Fils (S.A.S).
THOMSON, et le logo THOMSON sont des marques utilisées sous licence par les
Etablissements Darty et Fils (S.A.S) – pour plus d'informations : www.thomson-brand.com.
Tous autres produits, services, dénominations sociales, marques, nom commerciaux, noms de produits et logos référencés ici sont la propriété de leurs titulaires respectifs.

MISES EN GARDE IMPORTANTES

MERCI DE BIEN VOULOIR LIRE LES CONSIGNES DE SÉCURITÉ ATTENTIVEMENT AVANT D'UTILISER L'APPAREIL ET CONSERVER POUR RÉFÉRENCE ULTÉRIEURE.

Avertissements

- Lisez la notice d'utilisation.
- Cet appareil est destiné à un usage domestique uniquement. Toute utilisation autre que celle prévue pour cet appareil, ou pour une autre application que celle prévue, par exemple une application commerciale, est interdite.
- Si le câble d'alimentation est endommagé, il doit être remplacé par le fabricant, son service après-vente ou des personnes de qualification similaire afin d'éviter un danger.
- Cet appareil peut être utilisé par des enfants âgés d'au moins 8 ans et par des personnes ayant des capacités physiques, sensorielles ou mentales réduites ou dénuées d'expérience ou de connaissance, s'ils (si elles) sont correctement surveillé(e)s ou si des instructions relatives à l'utilisation de l'appareil en toute sécurité leur ont été données et si les risques encourus ont été appréhendés.
  Les enfants ne doivent pas jouer avec l'appareil.
  Le nettoyage et l'entretien par l'usager ne doivent pas être effectués par des enfants sans surveillance.
- La masse maximale de linge sec, en kilogrammes, pour cet

appareil est de **8** kg.

- En ce qui concerne les informations détaillées sur la méthode du nettoyage, référez-vous dans la section “NETTOYAGE ET ENTRETIEN” en pages **FR-21~25.**
- Mise au rebut de l’appareil

  Pour éviter toute nuisance envers l’environnement ou la santé humaine causée par la mise au rebut non contrôlée de déchets électriques, recyclez l’appareil de façon responsable pour promouvoir la réutilisation des ressources matérielles. La mise au rebut doit être faite de façon sûre dans des points de collecte publique prévus à cet effet.
- Installation et mise en service :

  L’appareil doit être installé sur le sol, sur une surface plane et horizontale en s’assurant que les ouvertures d’aération sont correctement dégagées. Ne jamais essayer de remplacer ou de réparer vous même une partie ou un composant de l’appareil, demandez de l’aide à un personnel professionnel et qualifié, si besoin.
- Manipulation :

  Toujours manipuler l’appareil avec soin afin d’éviter d’endommager celui-ci.
- Le sèche-linge à tambour ne doit pas être utilisé si des produits chimiques ont été utilisés pour le nettoyage.
- Le filtre à air doit être nettoyé fréquemment.
- Il ne faut pas laisser de la bourre s'accumuler autour du sèche-linge à tambour.
- Une ventilation appropriée doit être fournie afin d’éviter un refoulement, à l’intérieur de la pièce, de gaz provenant

d’appareils brûlant d’autres combustibles, y compris les feux ouverts.

- Ne pas sécher dans le sèche-linge à tambour des articles non lavés.
- Il convient que les articles qui ont été salis avec des substances telles que l’huile de cuisson, l’acétone, l’alcool, l’essence, le kérosène, les détachants, la térébenthine, la cire et les substances pour retirer la cire soient lavés dans de l’eau chaude avec une quantité supplémentaire de détergent avant d’être séchés dans le sèche-linge à tambour.
- Il convient que les articles comme le caoutchouc mousse (mousse de latex), les bonnets de douche, les textiles étanches, les articles doublés de caoutchouc et les vêtements ou les oreillers comprenant des parties en caoutchouc mousse ne soient pas séchés dans le sèche-linge à tambour.
- Il convient d’utiliser les produits assouplissants, ou produits similaires,
  conformément aux instructions relatives aux produits assouplissants.
- Retirer des poches tous les objets tels que briquets et allumettes.
- MISE EN GARDE: Ne jamais arrêter un sèche-linge à tambour avant la fin du cycle de séchage, à moins que tous les articles ne soient retirés rapidement et étalés, de telle sorte que la chaleur soit dissipée.
- MISE EN GARDE: L'appareil ne doit pas être alimenté par l'intermédiaire d'un interrupteur externe, comme une minuterie, ou être connecté à un circuit qui est

régulièrement mis sous tension et hors tension par le fournisseur d'électricité.

- Il convient de maintenir à distance les enfants de moins de 3 ans, à moins qu'ils ne soient sous une surveillance continue.
- Les ouvertures de ventilation ne doivent pas être obstruées par un tapis.
- L’air rejeté ne doit pas être évacué dans une évacuation utilisée pour les fumées rejetées provenant des appareils brûlant du gaz ou d’autres combustibles.
- L'appareil ne doit pas être installé derrière une porte à verrouillage, une porte coulissante ou une porte ayant une charnière du côté opposé à celle du sèche-linge, empêchant ainsi l'ouverture totale du sèche-linge à tambour.
- La fiche de prise de courant doit demeurer facilement accessible après l'installation de l'appareil.
- Les surfaces sont susceptibles de devenir chaudes au cours de l’utilisation.
- Danger; Risque d’incendie / Matières inflammables
- MISE EN GARDE: Maintenir dégagées les ouvertures de ventilation dans l'enceinte de l'appareil ou dans la structure d'encastrement.
- MISE EN GARDE: Ne pas endommager le circuit de réfrigération.

Precautions de sécurité

- Cet appareil n'est pas destine a une utilisation en plein air.

- Ne touchez pas l'appareil avec les mains ou les pieds humides ou mouilles.
- Ne vous appuyez pas sur la porte lors du chargement de la machine et n'utilisez pas la porte pour soulever ou déplacer la machine.
- N'utilisez pas l'appareil si le filtre à peluches n'est pas en place ou est endommagé.
- Debranchez toujours la fiche de la prise electrique murale avant de nettoyer l'appareil.
- Ne continuez pas a faire fonctionner cet appareil s'il semble defectueux.
- Les animaux et les enfants risquent de monter dans la machine. Vérifiez l’appareil avant chaque opération.
- Avant de fermer la porte de l'appareil et de lancer le programme, assurez-vous qu'il n'y a rien d'autre que du linge dans le tambour (par exemple, si un enfant a grimpé dans le tambour du sèche-linge et a fermé la porte de l'intérieur).
- Ne laissez pas la porte de l'appareil ouverte. Les enfants peuvent s'accrocher à la porte ou ramper à l'intérieur de l'appareil, ce qui peut entraîner des dommages ou des blessures.
- Utilisez toujours le tuyau fourni avec le sèche-linge.
- Le sèche-linge est protégé par un système d'arrêt automatique en cas de surchauffe.

  Ce système éteint le sèche-linge si la température est trop élevée.
- Si le filtre à peluches est obstrué, le système d'arrêt automatique en cas de surchauffe peut se déclencher. Nettoyez

le filtre, attendez que le sèche-linge refroidisse et essayez de le remettre en marche. Si le sèche-linge ne démarre toujours pas, appelez un technicien.

- N'utilisez pas de prises multiples, de rallonge électrique ou d'adaptateur double avec cet appareil.
- Cet appareil doit être mis à la terre par le biais du cordon d'alimentation. En cas de dysfonctionnement ou de panne, la mise à la terre réduira le risque de choc électrique en fournissant un chemin de moindre résistance pour le courant électrique.
- Une mauvaise connexion du conducteur de mise à la terre de l'appareil peut entraîner un risque d'électrocution. Vérifiez auprès d'un électricien qualifié ou un représentant du service à la clientèle si vous n’êtes pas sûr(e) que l'appareil est correctement raccordé à la terre.
- Cet appareil est équipé d'un cordon d'alimentation doté d'une broche de mise à la terre et d'une fiche d'alimentation avec mise à la terre. La fiche d'alimentation doit être branchée dans une prise de courant appropriée, installée et mise à la terre conformément à tous les codes et règlements locaux.
- Ne débranchez jamais l'appareil en tirant sur le cordon d'alimentation. Saisissez toujours fermement la fiche d'alimentation et retirez-la directement de la prise de courant.
- Veillez à ce que le cordon d'alimentation ne soit pas plié ou coincé, et qu'il n'entre pas en contact avec des sources de chaleur ou des arêtes vives.
- Ne vaporisez pas d’eau à l’intérieur ou à l’extérieur de l’appareil pour le nettoyer.

CONSEILS D'ÉCONOMIE D' ÉNERGIE

Pour éviter un temps de séchage trop long et une trop forte consommation d'énergie :

- Assurez-vous que votre linge est complètement essoré avant le séchage.
- Chargez le linge selon la quantité optimale recommandée pour le programme utilisé (voir Tableau des Programmes).
- Assurez-vous que la pièce dans laquelle se trouve le sèche-linge est bien ventilée.
- Assurez-vous que le filtre est propre avant d'utiliser le sèche-linge.

DÉBALLAGE DE L'APPAREIL

- Cet appareil est lourd. Prenez des précautions lorsque vous le déplacez.
- Après avoir déballé l'appareil, assurez-vous qu'il n'est pas endommagé. En cas de doute, n'utilisez pas l'appareil et contactez le service après-vente.
- Tous les matériaux d'emballage doivent être retirés avant l'utilisation.

DESCRIPTION DU PRODUIT

Le sèche-linge utilise un système de pompe à chaleur pour chauffer l'air.
Ce système se compose d'un compresseur et d'un échangeur de chaleur. Lorsque le sèche-linge est mis en marche, le fonctionnement du compresseur (le bruit d'un liquide qui s'écoule) ou l'écoulement du réfrigérant peuvent être plus bruyants tant que le compresseur fonctionne. Ce n'est pas un signe de dysfonctionnement et cela n'affectera pas la durée de vie utile du sèche-linge. Au fil du temps et de l'utilisation du sèche-linge, ce bruit s'atténuera.

Vue de face

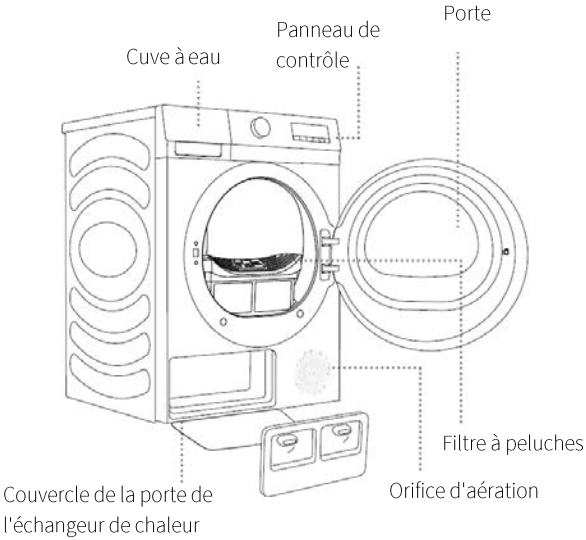

Vue arrière

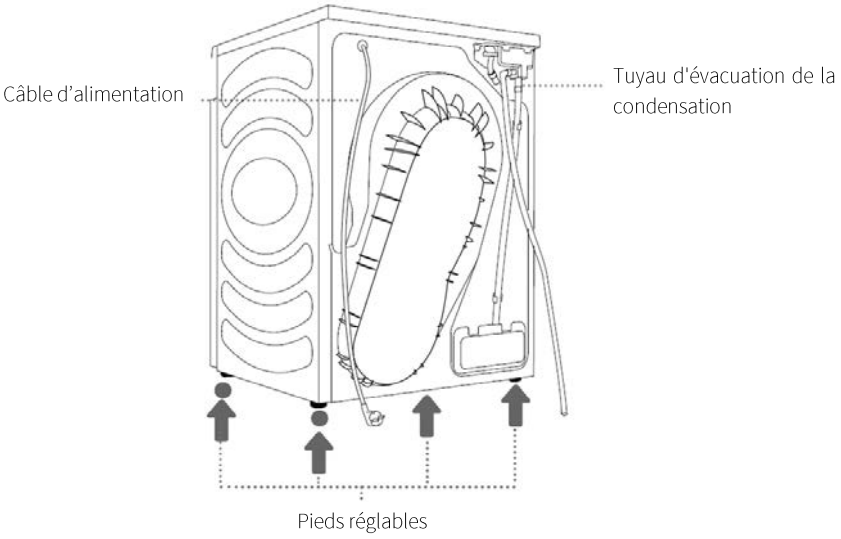

Panneau de contrôle

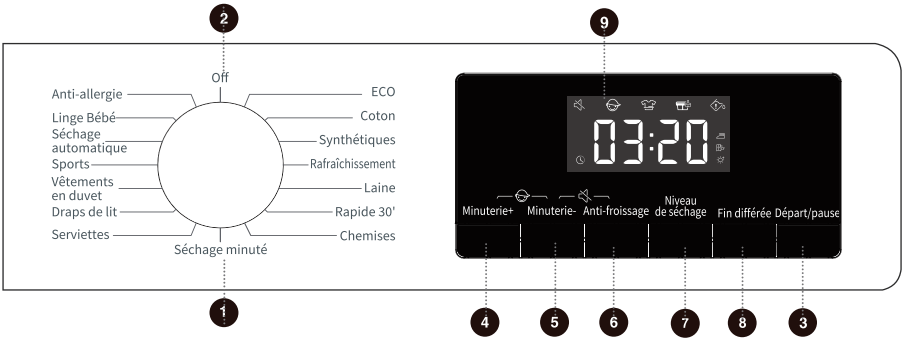

1 Sélection de programme

2 Position d'arrêt

3 Bouton départ/pause

4 Bouton minuterie+

5 Bouton minuterie-

6 Bouton anti-froissage

7 Bouton niveau de séchage

8 Bouton fin différée

4 + 5 Verrouillage sécurité-enfant

5 + 6 Fonction signal

9 Affichage

- L'écran affiche les paramètres, le temps restant estimé, les fonctions et les messages de statut de votre sèche-linge.

8:88 Temps restant / message d'erreur

Indicateurs lumineux

Prêt à repasser	Sec pour placard	Extra	Videz le réservoir d'eau (avertissement)	Nettoyez les filtres (rappel)

Anti-froissage	Verrouillage sécurité-enfants	Signal	Fin différée

AVANT D'INSTALLER L'APPAREIL

Avant de brancher votre sèche-linge à une prise électrique, vérifiez que la tension indiquée sur la plaque signalétique de votre appareil correspond à la tension du secteur de votre logement. Une tension différente pourrait endommager l'appreil.

La prise du câble d'alimentation sert de dispositive de déconnexion de l'appareil du secteur et doit donc toujours rester accessible. Pour déconnecter l'appareil de la source d'alimentation, éteignez-le et débranchez-le de la prise électrique.

Cet appareil doit être relié à la terre. Le fabricant n'est pas responsible des dommages resultant d'une utilisation de l'appareil sans mise à la terre.

INSTALLATION

- Pour plus de commodité, nous vous recomandons de placer votre sèche-linge près de votre machine à laver.
- Installez le sèche-linge dans un endroit proper où les saletés ne s'accumulent pas.
- Le sèche-linge ne doit pas être installé à proximité d'une plaque de cussion à gaz, d'une cuisinière, d'un chauffe-eau ou d'un gril, car les flames des brûleurs pourraient l'endommager.
- Lors de l'installation de l'appareil, assurez-vous que le cable d'alimentation n'est pas coincé ni écrasé.

- N'installez pas le sèche-linge dans une pièce où il y a un risque de gel. Lorsque les températures avoisinent le point de congélation, le sèche-linge peut ne pas fonctionner correctement. L'eau condensée risque de geler dans la pompe et les tuyaux.
- Installez le sèche-linge dans une pièce suffisamment ventilée et dont la température est comprise entre 10°C et 25°C.
- Pour limiter au maximum les vibrations et bruit lorsque que le sèche-linge est en marche, placez-le sur une surface plane et ferme.

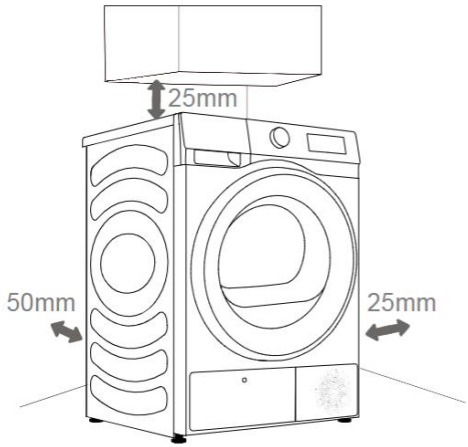

Si le sèche-linge est installé sous un plan de travail, veillez à ce qu'il y ait au moins 25 mm entre le panneau supérieur du sèche-linge et tout objet situé au-dessus, et au moins 25 mm entre les côtés du sèche-linge et les meubles adjacents, et au moins 50 mm entre l'arrière du sèche-linge et les murs ou les meubles adjacents.

⚠ Les bouches d'aération murales et l'orifice d'évacuation d'air sur la face avant du sèche-linge ne doivent jamais être obstrués.

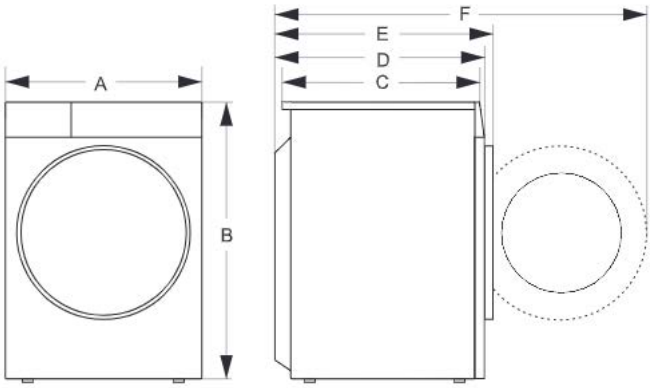

A. 595 mm
B. 845 mm
C. 520 mm
D. 550 mm
E. 580 mm
F. 1060 mm

⚠ Après l'installation, attendez 24 heures sans bouger l'appareil avant de l'utiliser pour la première fois. Si le sèche-linge doit être couché sur l'un de ses côtés pendant le transport ou l'entretien, placez-le avec le côté gauche, vu de l'avant de l'appareil, vers le bas.

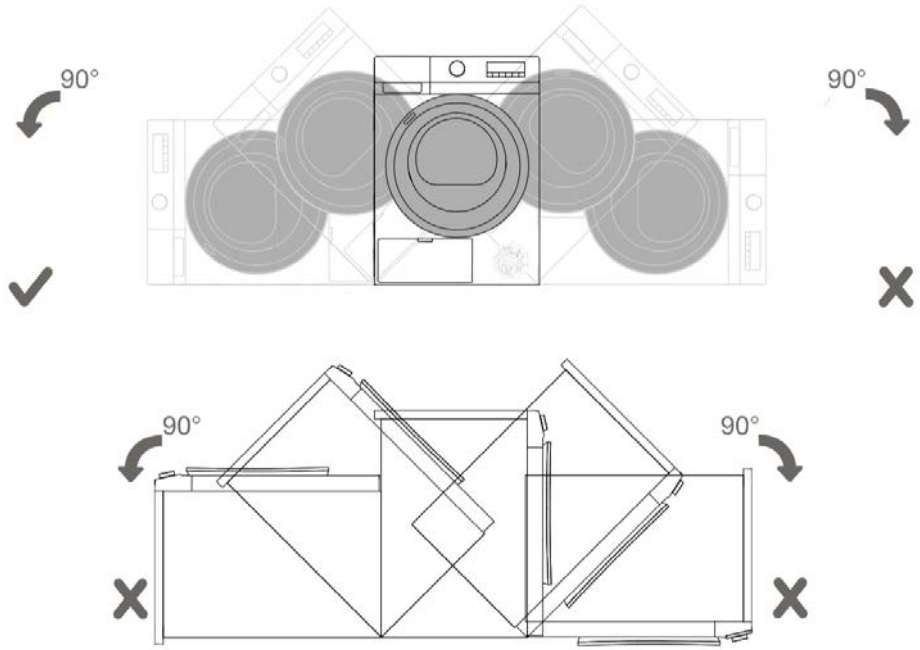

Mise à niveau du sèche-linge

Le sèche-linge doit être parfaitement mis à niveau pour assurer un fonctionnement sûr et adéquat.
Si le sèche-linge n'est pas bien à plat sur le sol, ajustez les pieds réglables comme souhaité.
NE placez PAS de pieces en bois, ni aucun autre objet sous les pieds de l'appareil.

⚠ Si l'appareil est installé sur un sol recouvert d'une moquette ou sur un tapis, veuillez ajuster les pieds afin de permetter à l'air de circuler librement sous l'appareil.

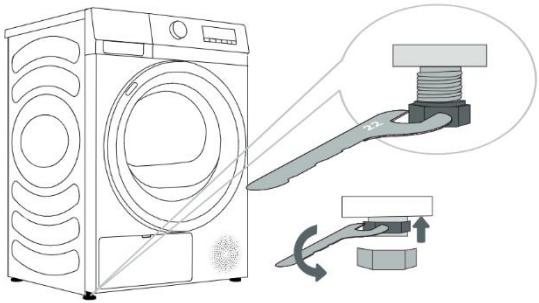

Mettez le sèche-linge à niveau dans le sens longitudinal et transversal en tournant les pieds réglables qui permettent une mise à niveau de ± 1 cm. Utilisez un niveau à bulle et une clé n° 22.

- Le sol sur lequel le sèche-linge est posé doit avoir une base en béton. Il doit être propre et sec, sinon le séchoir risque de glisser. Nettoyez également les pieds réglables.
- Le sèche-linge doit être stable et nivelé sur une base solide.
- N'essayez en aucun cas de corriger les irregularites du sol en mettant du carton, une cale en bois ou tout autre materiau similaire sous la machine.
- Une machine parfaitement mise a niveau est plus stable, plus silencieuse et vibre moins.

Installation du tuyau d'évacuation

L'humidité du linge est extraite dans l'unité de condensation et accumulée dans le réservoir d'eau de condensation.

Pendant le processus de séchage, un voyant lumineux s'allume lorsque le réservoir est plein et doit être vidé.
Si vous ne souhaitez pas vider le réservoir, insérez l'extrémité libre du tuyau à l'arrière de l'appareil directement dans un orifice de vidange.

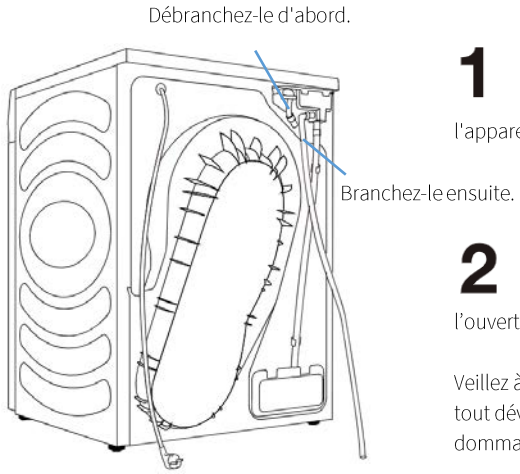

1 Débranchez le tuyau d'évacuation de l'appareil et accrochez-le à l'arrière.

2 Fixez le tuyau d'évacuation fourni à l'ouverture.

Veillez à ce que le tuyau soit bien fixé. Cela évitera tout déversement d'eau qui pourrait entraîner des dommages inattendus.

Après l'installation

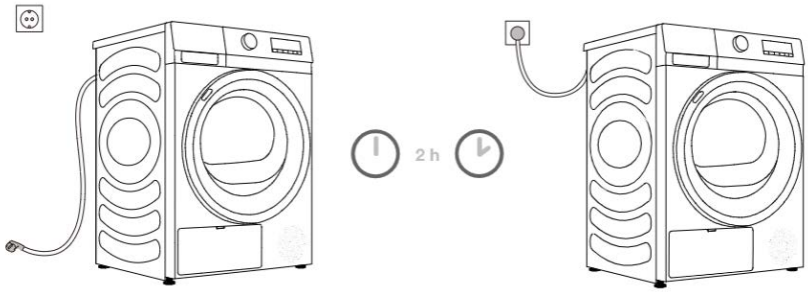

Après l'installation, le sèche-linge doit rester immobile pendant deux heures avant d'être raccordé au réseau électrique.
Il est recommandé d'utiliser une protection contre les surtensions pour protéger l'appareil en cas de foudre.
Ne branchez pas le sèche-linge à une prise électrique destinée à un rasoir électrique ou à un sèche-cheveux.

Déplacement et transport après l'installation

Après chaque cycle de séchage, une petite quantité d'eau condensée reste dans le sèche-linge. Mettez le sèche-linge en marche et choisissez l'un des programmes, puis laissez l'appareil fonctionner pendant environ une demi-minute. Cette opération permet d'évacuer l'eau restante et d'éviter d'endommager le sèche-linge pendant le transport.

Si le sèche-linge ne peut pas être transporté en position verticale, inclinez-le sur le côté gauche.
Emballez tous les matériaux d'emballage (sacs en plastique, autres pièces en plastique, etc.).

Après le transport, le sèche-linge doit rester immobile pendant au moins deux heures avant d'être raccordé au réseau électrique. L'appareil doit être installé et raccordé par un technicien qualifié.

CONNEXION ÉLECTRIQUE

Danger :

Pour effectuer la connexion électrique de votre appareil :

- La connexion à l'alimentation secteur doit être conforme aux norms et règlements en vigueur.
- N'utilisez pas de rallonge électrique, ni d'adaptateur ou autre dispostif similarie.
- La prise doit être facilement accessible après l'installation de l'appareil.
- En case de doute sur l'état de votre connexion, consultez un électricien qualifié.

Avertissement ! Le fabricant decline toute respoonsabilité en cas de dommage ou blessure qui pourrait résulter du non respect des consignes de raccordement électrique indiquées ci-dessus.

REMARQUES CONCERNANT L'ENTRETIEN DU LINGE

Avant de placer du linge dans votre sèche-linge, vérifiez les étiquettes d'entretien pour vous assurer qu'elles recommandent le séchage en machine.

Étiquettes d'entretien que vous pouvez trouver sur votre linge

	Convient au séchage en tambour
	Processus de séchage normal : Le séchage dans le sèche-linge est possible avec une charge normale et une température de 80°C.
	Séchage doux : Il convient d'être prudent lors du séchage au sèche-linge. Choisissez un processus doux avec une action thermique réduite.

Ne surchargez pas le sèche-linge.

Ne séchez pas dans un sèche-linge : Les articles ne convenant pas au séchage en sèche-linge

- Chargez toujours du linge bien essoré. Plus la vitesse d'essorage est élevée, plus la consommation d'énergie est faible et plus le temps de séchage est court.
- Fermez les fermetures à glissière, les crochets et les cordons pour vous assurer que ces articles ne se coincent pas dans d’autres vêtements. Mettez les poches à l'envers.
- Placez le linge très sensible dans un sac à linge spécial.
- Triez le linge. Séparez les matières synthétiques des cotons / draps et séchez-les séparément.
- Retirez le linge immédiatement après la fin du programme.
- Lors du séchage d'articles tels que des draps, il est recommandé d'arrêter périodiquement le sèche-linge pour redistribuer la charge.
- NE chargez PAS de linge trempé dans la sécheuse. Roulez l'article dans une serviette ou essorez-le pour éliminer l'excès d'eau.
- NE faites PAS sécher les articles contenant du caoutchouc ou des matériaux élastiques similaires.

Il n'est pas recommandé de faire sécher du linge composé de tissus particulièrement délicats susceptibles de se déformer. Les types de linge suivants ne peuvent pas être séchés dans le sèche-linge, car ils risquent de déformer vos vêtements :

- Les vêtements en cuir et autres produits en cuir ;
- Les vêtements cirés ou traités d'une autre manière ;
- Les vêtements comportant d'importantes parties en bois, en plastique ou en métal ;
- Les vêtements avec des paillettes.

AVANT LA PREMIÈRE UTILISATION

Afin d'éliminer les résidus qui pourraient avoir été produits en usine, essuyez le tambour du sèche-linge avec un chiffon humide ou effectuez un bref séchage avec des chiffons humides places dans le sèche-linge.

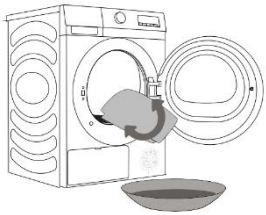

FONCTIONNEMENT DU SÈCHE-LINGE

1 Ouvrez la porte.

2 Vérifiez si le filtre et le tambour sont propres.
- Si ce n'est pas le cas, nettoyez-les en vous référant au paragraphe "Nettoyage et entretien".

3 Placez le linge dans le tambour après l'avoir trié.
- Les vêtements doivent être triés en fonction de leur type de fibres et du niveau de séchage requis. Tous les cordons et ceintures des vêtements doivent être bien attachés et fixés avant d'être mis dans le tambour.
- Ne surchargez pas le tambour (référez-vous au "Tableau des programmes" indiquant les recommandations pour chaque programme).

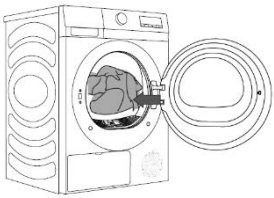

ATTENTION :
Ne faites pas sécher des vêtements non lavés dans le sèche-linge.

4 Refermez la porte.
- Avant de fermer la porte, vérifiez que le linge est bien inséré à l'intérieur du tambour, de sorte qu'il ne puisse pas se coincer ou être abîmé.

5 Sélectionnez un programme en tournant le sélecteur.
- La durée requise s'affiche.

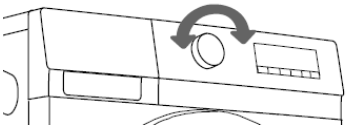

Le sélecteur sert également à allumer et éteindre la machine.
Il peut tourner dans les deux sens.

Pour un aperçu détaillé des programmes, reportez-vous au Tableau des programmes.

6 Sélectionnez le niveau de séchage souhaité.

Appuyez plusieurs fois **Niveau de séchage** pour sélectionner le niveau de séchage souhaité et l'écran affiche le symbole du niveau défini.

	Extra sec : linge à sécher complètement
	Sec pour placard : linge à ranger
	Prêt à repasser : linge à repasser

- Le temps de séchage peut changer en fonction de la sélection.
- Cette fonction n'est pas disponible pour les programmes Rafraîchissement, ECO, Laine, Rapide 30', Séchage minuté et Anti-allergie.

7 Lorsque vous sélectionnez le programme Rafraîchissement, Laine, Séchage minuté ou Anti-allergie, vous pouvez régler le temps de séchage.

Appuyez plusieurs fois sur **Minuterie+** ou **Minuterie-** pour régler la durée de séchage.

8 Sélectionnez la fonction anti-plis en cas de besoin.

- Vous pouvez utiliser cette fonction pour empêcher le linge de se froisser si vous ne retirez pas le linge une fois le programme terminé.
- Pour activer cette fonction, appuyez sur **Anti-froissage** et le voyant lumineux s'allumera.

  Pour désactiver cette fonction, appuyez à nouveau sur **Anti-froissage** et le voyant lumineux s'éteindra.
- À la fin du cycle de séchage, le temps d'anti-plis par défaut est de 12 heures.

9 Appuyez sur **Départ/pause** et le lave-linge démarrera le cycle.

- Pour mettre le réglage en pause, appuyez à nouveau sur **Départ/pause**.

Pendant le fonctionnement du sèche-linge, vous pouvez ouvrir directement la porte pour ajouter ou retirer des vêtements, et appuyer sur **Départ/pause** pour continuer à fonctionner après avoir fermé la porte.

Pour modifier les paramètres d'un programme en cours d'exécution :

1) Mettez le sélecteur de programme sur la position d'arrêt.
2) Tournez le sélecteur de programme pour sélectionner un programme et modifier les paramètres.
3) Appuyez pour **Départ/pause** pour lancer le programme.

10 Lorsque le cycle est terminé, le sèche-linge bipera la fonction d'alerte. « End » (fin) s'affichera.

11 Ouvrez la porte et enlevez le linge.

Attention ! L'intérieur du tambour peut encore être chaud.

Vérifiez que tous les articles ont été retirés du tambour. Si vous laissez des articles dans le sèche-linge, ceux-ci risquent d'être endommagés par un cycle de séchage supplémentaire lorsque le sèche-linge sera à nouveau utilisé.

12 Nettoyez le filtre comme décrit dans le paragraphe "Nettoyage et entretien".

- Pour éviter les odeurs désagréables et pour mieux entretenir le joint de porte, gardez la porte du sèche-linge entrouverte jusqu'au prochain cycle de séchage.
- Les voyants et s'allument pour vous rappeler de nettoyer le filtre et de vider le réservoir d'eau de condensation.

13 Débranchez le câble d'alimentation de la prise murale lorsque l'appareil ne sera pas utilisé durant une longue période.

Retirez immédiatement les vêtements du tambour lorsque le séchage est terminé ou que l'appareil est éteint pendant le processus de séchage. Laisser des vêtements qui ont été séchés dans l'appareil sans surveillance peut provoquer un incendie.

Tableau des programmes

Pour savoir quelle quantité de linge vous pouvez charger en fonction du programme sélectionné, veuillez vous référer aux recommandations ci-dessous. Les valeurs dans le tableau ci-dessous sont fournies à titre d'information seulement.

Programme	Charge (kg)	Durée affichée (heures:minutes)	Application / Propriétés
ECO	**8,0**	**3:28**	Pour les vêtements ordinaires en coton
Coton	**8,0**	3:58	Pour du linge en coton plus épais et d'épaisseur à peu près équivalente
Synthétiques	**4,0**	1:00	Pour le séchage du linge délicat en fibres synthétiques
Rafraîchissement	-	0:10	Lorsque ce programme est sélectionné, le chauffage est éteint. Le programme est adapté

			pour rafraîchir votre linge.
Laine	1,0	0:30	Pour l'assouplissement ou le défroissage du linge séché en laine ou en soie
Rapide 30’	0,5	0:30	Pour les vêtements légers et fins qui nécessitent un séchage rapide
Chemises	2,0	1:03	Pour le séchage des chemises et des chemisiers
Séchage minuté	-	1:30	Permet de régler le temps de séchage souhaité pour le linge encore légèrement humide qui doit être bien séché. Dans ce programme, l'humidité résiduelle n'est pas détectée automatiquement. Si le linge est encore humide une fois le programme terminé, répétez le programme ; s'il est trop sec et donc froissé et rugueux au toucher, le temps de séchage que vous sélectionnez est trop long.
Serviettes	4,0	1:43	Utilisé pour sécher des articles tels que les serviettes.
Draps de lit	2,5	2:56	Pour les articles volumineux tels que les couvertures et les draps.
Vêtements en duvet	2,0	2:38	Pour les textiles rembourrés ou garnis de plumes, tels que les oreillers et les vêtements en duvet.
Sports	2,0	1:33	Pour les vêtements de sport composés de matériaux mixtes et de tissus respirants.
Séchage automatique	4,0	2:43	Pour le linge en coton plus épais, à peu près de la même épaisseur
Linge Bébé	2,0	1:14	Pour les vêtements de bébé
Anti-allergie	2,0	3:00	Utilisé pour éliminer les allergènes tels que les acariens

Remarque !

- Programme ECO conforme au règlement (UE)2023/2534 relatif à l'étiquetage énergétique, mesuré conformément à la norme EN 61121 et adapté au séchage d'une charge de coton normale à la capacité de charge nominale.
- Les tissus épais ou multicouches, tels que le linge de lit, les jeans, etc. ne sont pas faciles à sécher. Il est recommandé de choisir le programme Coton.
- Comme les tissus irréguliers, les vêtements épais et multicouches ne sont pas faciles à sécher, il est préférable de choisir le programme de séchage de durée appropriée pour les sécher complètement si certaines parties des vêtements sont encore humides après la fin du programme.
- La durée affichée pour chaque programme peut être différente de la durée réelle. En raison de l’influence du type de vêtements, de la charge des vêtements, de la teneur en eau après déshydratation et de la température ambiante, le temps de séchage réel sera automatiquement ajusté.

Fonction de Fin différée

Vous pouvez utiliser cette fonction pour que le programme se termine plus tard. L'heure de fin du délai peut être choisie entre 1 et 24 heures par incréments de 1 heure.

1. Sélectionnez un programme.
2. Appuyez plusieurs fois sur **Fin différée** pour sélectionner l'heure de fin souhaitée.
   - Les heures affichées indiquent l'heure à laquelle le programme se terminera.
   - L'écran affichera le symbole .
3. Appuyez **Départ/pause** pour démarrer le programme.
   - La machine effectuera alors un compte à rebours.

Par exemple, si la durée du programme est supérieure à 1 heures, la fonction de fin de délai minimum doit démarrer à partir de 2 heures.

Si la durée du programme que vous avez sélectionné est de 3:10 heures et que vous définissez l'heure de « Fin différée » à 6 heures. Cela signifie que votre programme se terminera dans 6 heures.

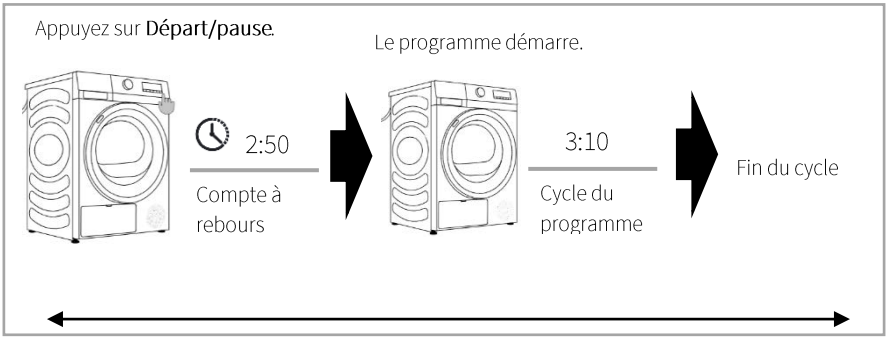

Heure de « Fin différée » : 6 heures

Si vous souhaitez annuler cette fonction avant de commencer le programme, appuyez plusieurs fois sur **Fin différée** jusqu'à ce que le symbole disparaisse de l'écran.
Si le programme a déjà commencé, t tournez le sélecteur de programme en position Off pour annuler cette fonction.

Verrouillage sécurité -enfants

Vous pouvez utiliser cette fonction pour empecher les enfants de jouer avec votre sèche-linge.

- Pour activer cette fonction, maintenez enfoncé le bouton **Minuterie+** et **Minuterie-** pendant environ 3 secondes Le voyant de verrouillage enfant s'allume.

- Lorsque le verrouillage des enfants est activé, toutes les touches sont verrouillées à l'exception des touches de verrouillage des enfants et de la position Arrêt sur le sélecteur de programme.
- Pour désactiver cette fonction, maintenez enfoncé le bouton **Minuterie+** et **Minuterie-** pendant environ 3 secondes. Le témoin lumineux de verrouillage enfant s'éteint.

Signal

Vous pouvez utiliser cette fonction pour activer ou désactiver le signal lorsque vous tournez le sélecteur de programme, appuyez sur les boutons ou lorsque le cycle de séchage est terminé.

- Pour désactiver le signal, maintenez enfoncé le bouton **Minuterie-** et **Anti-froissage** pendant environ 3 secondes. Le voyant lumineux s'allume.
- Pour activer le signal, maintenez enfoncé le bouton **Minuterie-** et **Anti-froissage** pendant environ 3 secondes. Le voyant lumineux s'éteint.

NETTOYAGE ET ENTRETIEN

Éteignez toujours l'appareil et débranchez-le toujours de la prise secteur avant toute procédure de nettoyage ou d'entretien.
N'utilisez jamais de nettoyant chimique ou abrasif.

Nettoyage externe

Essuyez regulierement l'exterieur de la machine avec un chiffon légèrement humide. Puis séchez-le complètement.

Ne nettoyez pas l'appareil en pulvérisant directement de l'eau sur l'appareil.

Nettoyage de la surface intérieure de la porte

Nettoyez toujours la surface intérieure de la porte après chaque processus de séchage.
Essuyez la partie intérieure de la porte et du joint de porte avec un chiffon doux et humide pour éliminer les peluches.

Nettoyage du filtre à peluches

Le filtre collecte les peluches qui s'accumulent pendant le séchage et doivent être enlevées et le filtre nettoyé après chaque processus de séchage.

L'indicateur lumineux d'avertissement s'allume pour vous rappeler de nettoyer le filtre à peluches.

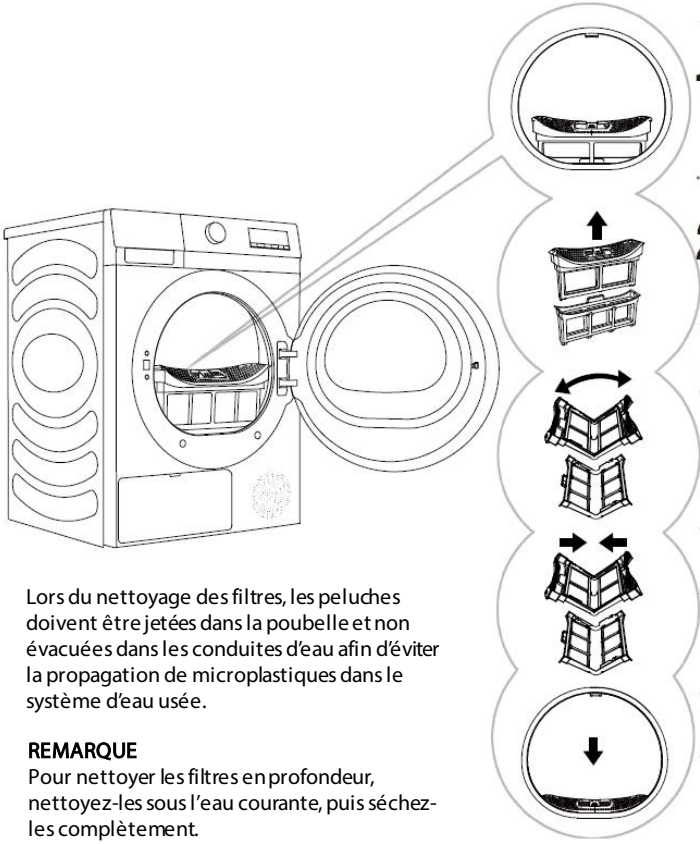

1 Tirez le filtre à peluches vers le haut et en l'élogignant de l'appareil.

2 Retirez le filtre intérieur du filtre extérieur.

3 Dépliez les filtres intérieur et extérieur.

Retirez les peluches des deux filtres, puis nettoyez les filtres avec la brosse de nettoyage.

4 Repliez les deux filtres et placez le filtre intérieur dans le filtre extérieur.

5 Remettez le filtre à peluches dans sa position d'origine.

Lors du nettoyage des filtres, les peluches doivent être jetées dans la poubelle et non évacuées dans les conduites d'eau afin d'éviter la propagation de microplastiques dans le système d'eau usée.

REMARQUE

Pour nettoyer les filtres en profondeur, nettoyez-les sous l'eau courante, puis séchez-les complètement.

Vidange du réservoir d'eau

Videz le réservoir d'eau après chaque processus de séchage.
Si le tuyau d'évacuation est raccordé directement à un orifice de vidange, il n'est pas nécessaire de vider le réservoir d'eau (voir Installation du tuyau de vidange).

Pour vider le réservoir d'eau :

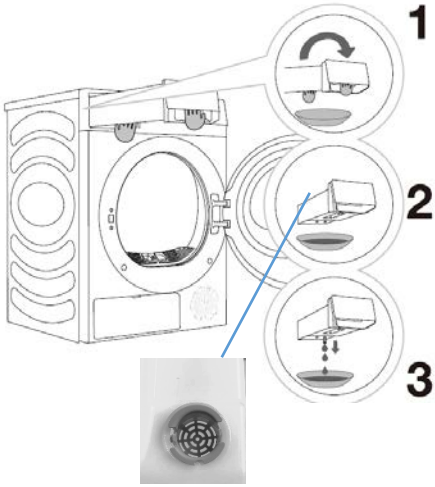

Orifice de vidange du réservoir d'eau

1 À l'aide des deux mains, tirez le réservoir d'eau vers l'avant pour le retirer.

2 Videz l'eau par l'orifice de vidange.

3 Nettoyez l'intérieur du réservoir d'eau. Mélangez un peu de détergent neutre à de l'eau tiède. Remplissez le réservoir d'eau avec le mélange par l'orifice de vidange et laissez-le reposer pendant 30 minutes. Rincez ensuite le réservoir à l'eau claire et séchez-le complètement.

Remettez le réservoir d'eau en place.

⚠ L'eau condensée n'est pas potable !

⚠ Ne retirez jamais le réservoir d'eau lorsque l'appareil fonctionne !

Si vous oubliez de vider le réservoir d'eau, l'appareil s'arrêtera pendant le séchage lorsque le réservoir d'eau est plein et l'indicateur lumineux d'avertissement s'allumera. Dans ce cas, vidangez le réservoir d'eau et appuyez sur **Départ/pause** pour reprendre le cycle de séchage.

Nettoyage l'échangeur de chaleur

Lors du nettoyage, de l'eau peut se répandre. Il est donc recommandé de placer un chiffon absorbant sur le sol.

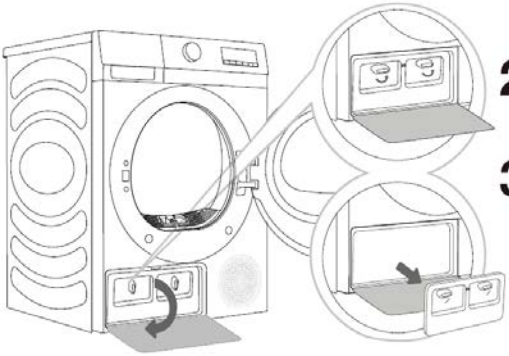

1 Appuyez sur la partie supérieure du couvercle extérieur pour l'ouvrir.

2 Déverrouillez les fixateurs.

3 Retirez le couvercle intérieur.
Nettoyez l'échangeur thermique à l'aide d'une brosse de nettoyage ou d'un aspirateur muni d'une brosse.
Nettoyez le couvercle intérieur avec un chiffon doux et humide.

4 Remettez le couvercle intérieur dans sa position d'origine, puis verrouillez les fixations.
Fermez le couvercle extérieur.

⚠ Ne touchez pas les parties métalliques internes de l'échangeur thermique à mains nues. Risque de blessure sur les parties tranchantes. Utilisez des gants de protection appropriés pour nettoyer l'échangeur de chaleur.

⚠ Un nettoyage incorrect des ailettes métalliques de l'échangeur thermique peut endommager le sèche-linge de manière permanente. N'appuyez pas sur les ailettes métalliques avec des objets durs, comme par exemple le tube en plastique d'un aspirateur.

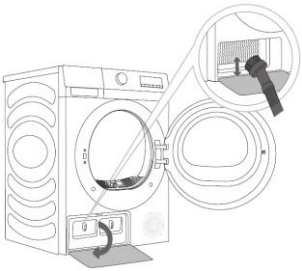

La poussière et la saleté des ailettes métalliques de l'échangeur thermique peuvent être nettoyées à l'aide de la brosse de l'aspirateur.

Déplacez doucement la brosse uniquement dans le sens des ailettes métalliques, de haut en bas. Veillez à ne pas plier ou endommager les ailettes de l'échangeur thermique lors du nettoyage.

Il est recommandé de nettoyer l'échangeur thermique après au moins vingt cycles.

GUIDE DE DEPANNAGE

Problèmes	Solutions possibles
Le sèche-linge ne démarre pas.	Contrôlez la porte et vérifiez qu'elle est correctement fermée.
	Assurez-vous que le cordon d'alimentation est branché.
	Vérifiez le disjoncteur et les fusibles de la maison.
	Vérifiez que le bouton de démarrage est enfoncé.
Le sèche-linge ne peut pas être démarré et affiche « Fin ».	Vérifiez que le réglage du programme est correct.
	Vérifiez qu'il n'y a pas de linge dans le tambour.
Temps de séchage excessif	Vérifiez que le réglage du programme est correct.
	Vérifiez s'il y a trop de vêtements enroulés en grappes.
	Vérifiez si le filtre à peluches est nettoyé.
Mauvais effet de séchage	Vérifiez si les vêtements ont été déshydratés.
	Vérifiez que le réglage du programme est correct.
	Vérifiez s'il n'y a pas trop de vêtements.
	La charge n'est pas correctement triée. Vérifiez que les vêtements difficiles à sécher ne sont pas mélangés aux vêtements faciles à sécher.
	Chargement important de tissus lourds
	Vérifiez si le filtre à peluches est nettoyé.
Le temps restant sur l'écran s'arrête ou saute.	Le temps restant varie en fonction du type de vêtement, de la charge, de la déshydratation et de la température ambiante, ce qui est un phénomène normal.
Les vêtements sont froissés.	Vérifiez si les vêtements ont séché trop longtemps. Essayez un temps de séchage plus court.
	Vérifiez si le linge est resté trop longtemps dans le sèche-linge après la fin du cycle.
L'écran du sèche-linge affiche	Pour les programmes qui s'arrêtent automatiquement lorsque le

une durée de fonctionnement différente de la durée réelle du programme.	linge est sec, la durée de séchage affichée est calculée en fonction de l'environnement standard, de l'humidité initiale du linge, de la masse et du type de charge. La durée de séchage est automatiquement ajustée en cas de changement des conditions. La différence entre la durée réelle et la durée affichée est normale, ce qui garantit un séchage optimal.
Le sèche-linge est trop bruyant.	Vérifiez qu'il n'y a pas de pièces de monnaie, de boutons décollés, de clous ou d'autres objets. Retirez-les immédiatement.
	Vérifiez le filtre à peluches. Retirez les objets coincés dans le filtre à peluches.
	Assurez-vous que le sèche-linge est de niveau et qu'il repose fermement sur le sol.
	Le sèche-linge peut émettre un bourdonnement dû au mouvement de l'air dans le tambour et le ventilateur. Ce phénomène est normal.
Les vêtements rétrécissent.	Les instructions d'entretien des vêtements ne sont pas respectées. Utilisez un réglage de chaleur faible ou nul.
Des peluches restent sur les vêtements.	Vérifiez si le filtre à peluches n'a pas été nettoyé correctement.
	Vérifiez si les vêtements n'ont pas été correctement triés.
	Certains tissus produisent plus de peluches et doivent être séchés séparément des tissus sur lesquels les peluches se fixent facilement.
	Vérifiez si des mouchoirs, du papier, etc. ont été laissés dans les poches.
Le sèche-linge dégage une odeur.	▪ L'odeur est due à un matériau en caoutchouc fixé à l'intérieur de l'appareil. Ce type d'odeur est une odeur propre au caoutchouc et disparaît automatiquement après plusieurs utilisations de l'appareil. ▪ Lorsque vous lavez des vêtements, utilisez le détergent conformément aux recommandations du fabricant. Si vous utilisez le détergent de manière excessive et non conforme aux recommandations, du détergent non dissous peut s'accumuler sur les vêtements et provoquer une odeur. ▪ Vous pouvez sentir des odeurs provenant du linge si celui-ci est laissé dans l'appareil après le séchage ou dans la machine à laver après le lavage. Déchargez rapidement le linge à la fin du cycle de séchage ou de lavage. ▪ Vérifiez toujours que les deux filtres sont propres. Si des résidus restent dans le filtre à peluches après le séchage, cela peut provoquer des odeurs. Séchez également complètement le filtre à peluches après l'avoir nettoyé.
Le sèche-linge est sous tension et démarre directement après une coupure de courant, mais ne fonctionne pas.	Lorsque le programme est suspendu, les fonctions réglées ne peuvent pas être modifiées. Si le programme ou la fonction doit être modifié(e) en cours de fonctionnement, ou si l'alimentation est coupée en cours de fonctionnement et que le sèche-linge doit être remis en marche, sélectionnez le programme et la fonction souhaités, puis mettez-le(la) en marche.

Codes d’erreur

Affichage	Description	Méthode de traitement recommandée
F50/F51	Capteur anormal	Contactez le service après-vente.

Spécifications

Tension/fréquence nominale	220-240V~ 50Hz
Puisssance nominale	650 W
Degré d'étanchéité	IPX4
Réfrigérant	R290 / 130 g PRP: 3 CO_2 - eq: 0T
Poids	**43kg**

Fermé hermétiquement

Fiche d'information sur le produit

RÈGLEMENT DÉLÉGUÉ (UE) 2023/2534 DE LA COMMISSION en ce qui concerne l'étiquetage énergétique des sèche-linge domestiques à tambour

Nom du fournisseur ou marque commerciale : Etablissements Darty & fils ©	THOMSON
Adresse du fournisseur : 9 Rue des Bateaux-Lavoirs, 94200 Ivry-sur-Seine, France	
Référence du modèle : THDHP8E	
Type de sèche-linge à tambour	électrique à condensation

Paramètres généraux du produit :					
Paramètre	Valeur		Paramètre	Valeur	
Capacité nominale [a] (kg)	8,0		Dimensions en cm	Hauteur	85
				Largeur	60
				Profondeur	58
Indice d'efficacité énergétique (IEE) [a]	70,0		Classe d'efficacité énergétique [a]		D
Taux de condensation (%) [a] (le cas échéant)	82		Classe de taux de condensation (le cas échéant) [a]		C
Consommation d'énergie pondérée en kWh par cycle de séchage. La consommation réelle d'énergie dépend des conditions d'utilisation de l'appareil.	1,19				
Durée du programme [a] (heures:minutes)	Capacité nominale	3:28	Type		à pose libre
	Moitié	2:04			
Émissions de bruit acoustique dans l'air [a] [dB(A) re 1 pW]	64		Classe d'émissions de bruit acoustique dans l'air [a]		B
Mode arrêt (le cas échéant) (W)	0,50		Mode veille (le cas échéant) (W)		-
Démarrage différé (W) (le cas échéant)	4,00		Mode veille avec maintien de la connexion au réseau (W) (le cas échéant)		-
Pour les sèche-linge domestiques à tambour équipés d'une pompe à chaleur, le nom chimique ou la désignation industrielle acceptée du gaz réfrigérant utilisé, sans préjudice du règlement (UE) no 517/2014 relatif aux gaz à effet de serre fluorés					R290
Lien internet renvoyant à des informations sur la disponibilité des pièces de rechange pour les réparateurs professionnels et les utilisateurs finals	https://www.madocumentationreparation.com				
Lien internet renvoyant aux instructions de réparation pour les utilisateurs finals	https://www.madocumentationreparation.com				
Lien internet renvoyant à des prix indicatifs hors taxes	https://www.madocumentationreparation.com				
Durée minimale de la garantie offerte par le fournisseur	24 mois				
Informations complémentaires : Disponibilité des pièces détachées : 13 ans					
Lien internet vers le site web du fournisseur où se trouvent les informations visées à l'annexe II, point 6, du règlement (UE) 2023/2533 : https://www.madocumentationreparation.com					

[a] Pour le programme eco.

- Le programme eco convient au séchage du linge en coton humide et que ce programme est utilisé pour évaluer la conformité à la législation de l'Union en matière d'écoconception.
- Le programme eco est le programme le plus efficace au regard de la consommation d'énergie pour le séchage du linge en coton humide.
- Charger le sèche-linge domestique à tambour au maximum de la capacité indiquée par le fabricant pour chaque programme contribue à économiser de l'énergie.
- Les valeurs données pour les programmes autres que le programme eco sont purement indicatives.

Pour accéder aux informations sur le modèle stocées dans la base de données des produits :
Cliquer sur le lien
https://eprel.ec.europa.eu/screen/product/tumbledryers20232534/2195050

Programme eco à pleine charge		
(a)	capacité nominale en kg	8kg
(b)	durée des programmes, exprimée en heures et minute	3:28
(c)	consommation d'électricité en kWh/cycle de séchage	1.80 kWh/cycle de séchage
(d)	taux d'humidité final après le cycle de séchage	1.5%
(e)	émissions de bruit acoustique dans l'air du cycle de séchage	64dB

Programme eco à demi-charg		
(a)	capacité nominale en kg	4.0kg
(b)	durée des programmes, exprimée en heures et minute	2:04
(c)	consommation d'électricité en kWh/cycle de séchage	1.00 kWh/cycle de séchage
(d)	taux d'humidité final après le cycle de séchage	1.5%

Synthétique à pleine charge		
(a)	capacité nominale en kg	4.0kg
(b)	durée des programmes, exprimée en heures et minute	1:24
(c)	consommation d'électricité en kWh/cycle de séchage	0.75 kWh/cycle de séchage
(d)	taux d'humidité final après le cycle de séchage	0.5%

Délicat/laine à pleine charge		
(a)	capacité nominale en kg	1kg
(b)	durée des programmes, exprimée en heures et minute	0:30
(c)	consommation d'électricité en kWh/cycle de séchage	0.22 kWh/cycle de séchage
(d)	taux d'humidité final après le cycle de séchage	1%

Coton extra/très sec à pleine charge		
(a)	capacité nominale en kg	8kg
(b)	durée des programmes, exprimée en heures et minute	3:52
(c)	consommation d'électricité en kWh/cycle de séchage	2.27 kWh/cycle de séchage
(d)	taux d'humidité final après le cycle de séchage	0.5%

Coton extra/très sec à demi-charge		
(a)	capacité nominale en kg	4.0kg
(b)	durée des programmes, exprimée en heures et minute	2:18kg
(c)	consommation d'électricité en kWh/cycle de séchage	1.31 kWh/cycle de séchage
(d)	taux d'humidité final après le cycle de séchage	0.5%

Coton prêt à repasser à pleine charge		
(a)	capacité nominale en kg	8kg
(b)	durée des programmes, exprimée en heures et minute	2:44
(c)	consommation d'électricité en kWh/cycle de séchage	1.58 kWh/cycle de séchage
(d)	taux d'humidité final après le cycle de séchage	10%

Coton prêt à repasser à demi-charge		
(a)	capacité nominale en kg	4.0kg
(b)	durée des programmes, exprimée en heures et minute	1:33
(c)	consommation d'électricité en kWh/cycle de séchage	0.86 kWh/cycle de séchage
(d)	taux d'humidité final après le cycle de séchage	10%

Synthétique extra/très sec à pleine charge		
(a)	capacité nominale en kg	4.0kg
(b)	durée des programmes, exprimée en heures et minute	1:24
(c)	consommation d'électricité en kWh/cycle de séchage	0.75 kWh/cycle de séchage
(d)	taux d'humidité final après le cycle de séchage	0.5%

Synthétique prêt à repasser à pleine charge		
(a)	capacité nominale en kg	4.0kg
(b)	durée des programmes, exprimée en heures et minute	0:58
(c)	consommation d'électricité en kWh/cycle de séchage	0.51kWh/cycle de séchage
(d)	taux d'humidité final après le cycle de séchage	10%

La consommation d'électricité en mode arrêt : 0,5 W
Le laps de temps après lequel l'équipement passe automatiquement en mode arrêt : 2 minutes

SERVICE DE RÉPARATION ET PIÈCES DE RECHANGE

Ne démontez pas et ne réparez pas l'appareil vous-même. Ne pas respecter cette consigne peut entraîner un choc électrique ou des blessures.

Pour demander une réparation professionnelle et commander des pièces de rechange, veuillez vous adresser au service après-vente FNAC DARTY.

Veuillez noter !

Tous les appareils ont une garantie de 2 ans.

La garantie ne couvre pas les dommages causés par une mauvaise installation, une modification non autorisée, une auto-réparation ou une réparation non professionnelle.

Contactez-nous :

DARTY

www.darty.com

0978 970 970

24 heures / 24

7 jours / 7

9 Rue des Bateaux-Lavoirs,
94200 Ivry-sur-Seine,
France

Vanden Borre
in alle vertrouwen

www.vandenborre.be

02 334 00 00

8h – 18h

Lundi à Samedi

Slesbroekstraat 101
1600 Sint-Pieters-Leeuw
Belgium

MISE AU REBUT

En tant que distributeur responsable, nous accordons une grande importance à la protection de l'environnement.
Nous vous encourageons à respecter les procédures correctes de mise au rebut de votre appareil, des piles et des éléments d'emballage. Cela aidera à préserver les ressources naturelles et à garantir qu'il soit recyclé d'une manière respectueuse de la santé et de l'environnement.

Vous devez jeter ce produit et son emballage selon les lois et les règles locales.
Puisque ce produit contient des composants électroniques et parfois des piles, le produit et ses accessoires doivent être jetés séparément des déchets domestiques lorsque le produit est en fin de vie.

Pour plus de renseignements sur les procédures de mise au rebut et de recyclage, contactez les autorités de votre commune.
Apportez l'appareil à un point de collecte local pour qu'il soit recyclé. Certains centres acceptent les produits gratuitement.

En raison des mises au point et améliorations constamment apportées à nos produits, de petites incohérences peuvent apparaître dans ces instructions. Veuillez nous excuser pour la gêne occasionnée.

Etablissements Darty & fils ©,
9 Rue des Bateaux-Lavoirs, 94200 Ivry-sur-Seine, France 01/07/2025

INHOUDSOPGAVE

BELANGRIJKE VEILIGHEIDSINSTRUCTIES 1
ENERGIEBESPARINGSTIPS 4
HET APPARAAT UITPAKKEN 4
PRODUCTBESCHRIJVING 5
VOOR INSTALLATIE VAN HET APPARAAT 7
INSTALLATIE 7
ELEKTRISHCE AANSLUITING 11
OPMERKINGEN OVER HET WASSEN 11
VOOR INGEBRUIKNAME 12
DE DROOGTROMMEL GEBRUIKEN 13
REINIGINE EN ONDERHOUD 17
PROBLEEMOPLOSSING 21
PRODUCTINFORMATIEBLA 24
DIENST VOOR HERSTELLINGEN EN RESERVEONDERDELEN 27
VERWIJDERING 28

Dit product is vervaardigd en verkocht onder de verantwoordelijkheid van Etablissements Darty et Fils (S.A.S).
THOMSON en het THOMSON logo zijn handelsmerken die onder licentie worden gebruikt door
Etablissements Darty et Fils (S.A.S) – meer informatie op www.thomson-brand.com.
Alle andere producten, diensten, bedrijven, handelsmerken, handels- of productnamen en logo's waarnaar hierin wordt verwezen, zijn eigendom van hun respectieve eigenaars.

BELANGRIJKE VEILIGHEIDSINSTRUCTIES

LEES DE VOLGENDE VEILIGHEIDSINSTRUCTIES AANDACHTIG DOOR VOORDAT U HET APPARAAT IN GEBRUIK NEEMT EN BEWAAR ZE VOOR TOEKOMSTIG GEBRUIK.

Waarschuwingen

- Lees de instructies
- Dit apparat is alleen bedoeld voor huishoudelijk gebruik en mag niet voor andere doeleinden of toepassingen worden doeleinden of toepassingen worden gebruikt, zoals niet-huishoudelijk worden gebruikt, zoals niet huishoudelijk gebruik of in een commerciële omgeving.
- Laat het snoer vervangen door de fabrikant, servicedienst of gelijksoortig bevoegd person als deze beschadigd is om risico's te voorkomen
- Dit apparaat mag worden gebruikt door kinderen vanaf 8 jaar oud en personen met beperkte fysische, visuele of mentale mogelijkheden, of die een gebrek aan ervaring en kennis hebben indien ze gepaste instructies hebben gekregen zodat ze het apparaat op een veilige manier kunnen gebruiken en op de hoogte zijn van de gevaren die het gebruik van het apparaat met zich meebrengt
  Laat kinderen niet met het apparaat spelen.
  Kinderen mogen het apparaat niet zonder toezicht reinigen of onderhouden.
- Het maximum gewicht aan droog textile dat in het apparaat mag worden gebracht is 8 kg.
- Voor details over de reinigingsmethode, zie de rubriek "REINIGING EN ONDERHOUD" op pagina's NL-17 ~ NL-20.
- **Voor verwijdering van het apparaat :**
  Om mogelijke schade aan het milieu of de menselijke gezondheid door ongecontroleerde afvalverwijdering te voorkomen, moet u het op een verantwoorde manier recyclen om duurzaam hergebruik van materiële hulpbronnen te bevorderen. En de verwijdering mag alleen gebeuren via openbare inzamelpunten.
- **Voor installatie, onderhoud :**
  Het apparaat moet op een horizontale vloer worden geplaatst en de ventilatie vrij houden. Probeer geen componenten zelf te vervangen of te repareren, vraag indien nodig het servicebureau om hulp

- **<u>Voor behandeling :</u>**
  Behandel het apparaat altijd om schade te voorkomen.
- De droogtrommel mag niet worden gebruikt al ser industriële chemicaliën gebruikt warden om schoon te maken.
- Maak de pluisfilter regelmatig schoon.
- Vermijd ophoping van pluis in de droogtrommel.
- Er moet voldoende ventilatie zijn om het terugstromen van gassen in de kamer te voorkomen voor apparaten die andere gassen branden, waaronder open vuur.
- Droog geen ongewassen artikelen in de droogtrommel.
- Items die zijn bevuild met stoffen zoals spijsolie, aceton, alcohol, benzine, petroleum, vlekkenverwijderaars, terpentijn, was en wasverwijderaars moeten eerst in warm water met een extra hoeveelheid wasmiddel worden gewassen voordat ze in de droogtrommel gedroogd mogen worden.
- Items zoals schuimrubber (latexschuim), douchekapjes, waterdicht textile, artikelen met een rubber achterkant en kleding of kussens met schuimrubber mogen niet in de droogtrommel worden gedroogd.
- Wasverzachters of soortgelijke producten moeten worden gebruikt zoals aangegeven in de wasverzachterinstructies.
- Haal alle voorwepen, zoals aanstekers en lucifers, uit de zakken.
- **WAARSCHUWING: Stop een droogtrommel nooit voor het einde van de droogcyclus, tenzij alle items snel verwijderd en verspreid worden zodat de warmet kan ontsnappen.**
- **WAARSCHUWING: het apparaat mage niet van stroom worden voorzien via een extern schakelapparaat, zoals een timer, of worden aangesloten op een stroomkring die door en nutsbedrijf regelmatig wordt in-en uitgeschakeld.**
- Houd kinderen jonger dan 3 jaar altijd uit de buurt of houd er continu toezicht op.
- Een tapijt mag de openingen niet verhinderen.
- Uitllatlucht dient niet afgevoerd te worden in een rookkanaal dat gebruikt wordt om gassen aft e voeren van apparaten die gas of andere brandstoffen branden.
- Installeer dit apparaat niet achter een vergrendelbare deur, een deur met scharnieren aan de tegenovergestelde kant van de droogtrommel, het volledig openen van de droogtrommel kan hierdoor worden belet.
- De stekker moet na installatie van het apparaat goed bereikbaar blijven.

- De oppervlakken kunnen tijdens gebruik heet worden.
- Waarschuwing: Brandgevaar /O ntvlambare materialmen
- WAARSCHUWING: Houd de ventilatieopeningen in de behuizing van het apparaat of in de ingebouwde structuur vrij van verstoppingen.
- WAARSCHUWING: Beschadig het koelcircuit niet.

Veiligheidsmaatregelen

- Niet voor gebruik buitenshuis.
- Raak het apparaat niet aan wanneer handen of voeten vochtig of nat zijn.
- Leun niet op de deur bij het laden van de machine en gebruik de deur niet om de machine op te tillen of te verplaatsen.
- Gebruik het apparaat niet als het pluizenfilter niet op zijn plaats zit of beschadigd is.
- Trek altijd de stekker uit het stopcontact voordat u het apparaat reinigt.
- Blijf dit apparaat niet gebruiken als het defecten vertoont.
- Dieren en kinderen kunnen in de machine klimmen. Controleer de machine voor elk gebruik.
- Voordat u de deur van het apparaat sluit en het programma start, moet u ervoor zorgen dat er niets anders dan wasgoed in de trommel zit (bijvoorbeeld als een kind in de trommel is geklommen en de deur van binnenuit heeft gesloten).
- Laat de deur van het apparaat niet open staan. Kinderen kunnen aan de deur hangen of in het apparaat kruipen, wat schade of letsel kan veroorzaken.
- Gebruik altijd de slang die bij de droger is geleverd.
- De droger is beveiligd met een automatisch uitschakelsysteem in geval van oververhitting.
  Dit systeem schakelt de droger uit als de temperatuur te hoog wordt.
- Als het pluizenfilter verstopt is, kan het automatische uitschakelsysteem bij oververhitting worden geactiveerd. Reinig het filter, wacht tot de droger is afgekoeld en probeer opnieuw. Als de droger nog steeds niet start, bel dan een servicetechnicus.
- Gebruik geen stekkerdozen, verlengsnoeren of dubbele adapters voor dit apparaat.
- Dit apparaat moet worden geaard via het netsnoer. In geval van storingen of

defecten zal aarding het risico op elektrische schokken verminderen door een weg van de minste weerstand voor elektrische stroom te bieden.

- Een onjuiste aansluiting van de aarde van het apparaat kan leiden tot risico's op elektrische schokken. Neem contact op met een bevoegd elektricien of onderhoudspersoneel als u twijfelt of het apparaat correct is geaard.
- Dit apparaat is voorzien van een netsnoer met een geaarde stekker. De stekker moet worden aangesloten op een geschikt stopcontact dat is geïnstalleerd en geaard in overeenstemming met alle plaatselijke voorschriften en verordeningen.
- Trek de stekker nooit uit het stopcontact door aan het netsnoer te trekken. Pak de stekker altijd stevig vast en trek hem recht uit het stopcontact.
- Zorg ervoor dat het netsnoer niet geknikt of bekneld raakt en niet in contact komt met warmtebronnen of scherpe randen.
- Spuit geen water in of buiten het apparaat om het schoon te maken.

ENERGIEBESPARINGSTIPS

Om onnodig lange droogtijden en een hoog energieverbruik te voorkomen:

- Zorg dat uw wasgoed grondig is gecentrifugeerd voordat u het droogt.
- Laad het apparaat volgens de indeale hoeveelheid wasgoed die voor het gebruikte programma is aanbevolen (Zie Programmatabel).
- Zorg dat de ruimte waar de droogtrommel zich in bevindt goed wordt gelucht.
- Zorg dat de filter voor gebruik van de droogtrommel droog is.

HET APPARAAT UITPAKKEN

- Dit apparaat is zwaar. Wees voorzichtig wanneer u het verplaatst.
- Tijdens het uitpakken van het apparaat, controleer op eventuele schade. In geval van twijfel, gebruik het apparaat niet en neem contact op met het servicecentrum.
- Verwijder alle verpakking voor gebruik.

PRODUCTBESCHRIJVING

De droger maakt gebruik van een warmtepompsysteem om de lucht te verwarmen.
Het systeem bestaat uit een compressor en een warmtewisselaar. Wanneer de droger wordt gestart, kan de werking van de compressor (het geluid van stromende vloeistof) of de stroming van het koelmiddel luider zijn zolang de compressor werkt. Dit is geen teken van een defect en heeft geen invloed op de levensduur van de droger. Na verloop van tijd en door het gebruik van de droger zal dit geluid stiller worden.

Vooraanzicht

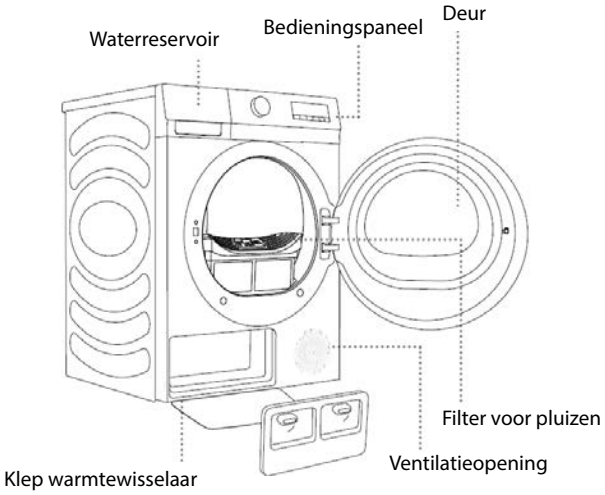

Achteraanzicht

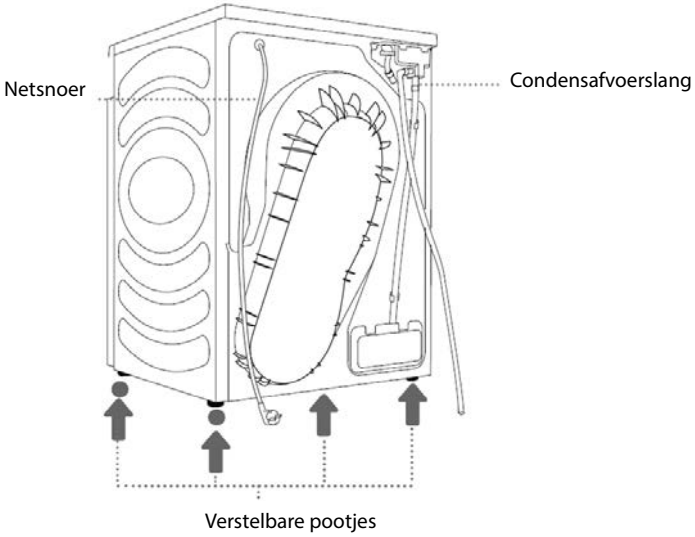

Bedieningspaneel

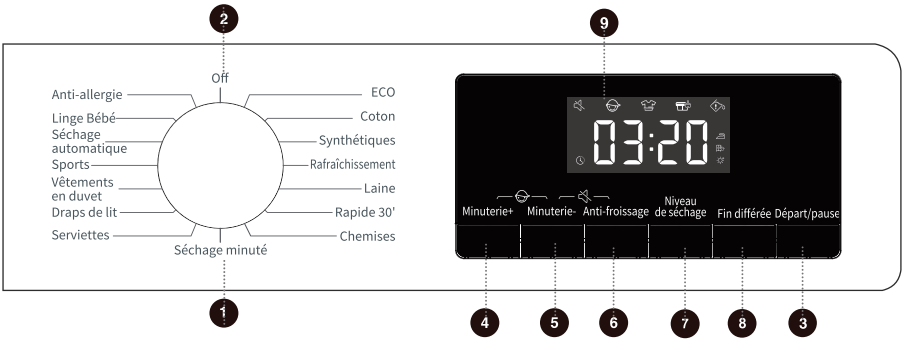

1 Programmakiezer

2 stand UIT

3 Start/Pauze-knop

4 Minuut+ knop

5 Minuut- knop

6 Antikeruk knop

7 Droogniveau knop

8 Einde vertraging knop

4 + 5 Kinderslotfunctie

5 + 6 Geluidsfunctie

9 Scherm

- Het scherm toont de instellingen, geschatte resterende tijd, functies en statusberichten van uw warmtepompdroger.

Resterende tijd / foutmelding

Controlelampjes

Strijkdroog	Kastdroog	Extra droog	Waterreservoir legen (waarschuwing)	Filters schoonmaken (herinnering)

Antikeruk	Kinderslot	Signaal	Einde vertraging

VOOR INSTALLATIE VAN HET APPARAAT

Controleer voordat u uw droogtrommel op de netvoeding aansluit of de spanning op het typeplaatje van uw apparaat overenstemt met de spanning bij u thuis. Een andere spanning kan het apparaat beschadigen.

De stekker is de enige manier om het apparaat van de voeding te ontkoppelen, zorg dat deze altijd makkelijk bereikbaar is. Om de voeding naar het apparaat te ontkoppelen, schakel het apparaat uit en haal vervolgens de stekker uit het stopcontact.

Het apparaat moet geaard zijn. De fabrikant is niet verantwoordelijk voor schade die ontstaat door het niet gebruiken van een aarding.

INSTALLATIE

- Voor uw gemak is het aanbevolen om het apparaat in de buurt van uw wasmachine te plaatsen.
- Installer het apparaat in een schone ruimte, waar vuil niet wordt opgehoopt.
- Plaats het apparaat niet in de buurt van een gasfornuis, kooktoestel, verwarmingstoestel of grill, de vlammen van de branders kunnen schade veroorzaken.
- Tijdens de installatie van het apparaat, zorg dat het snoer niet gekneld of gedraaid is.
- Installeer de wasdroger niet in een ruimte waar er kans op vorst is. Bij temperaturen rond het vriespunt kan de wasdroger mogelijk niet goed werken. Er is kans op schade als het gecondenseerde water bevriest in de pomp en slangen.
- Installeer de droger in een ruimte met voldoende ventilatie en een temperatuur tussen 10°C en 25°C.
- Om de trilling en het lawaai tot een minimum te beperken wanneer de droogtrommel in werking is, plaats het op een stevig en vlak oppervlak.

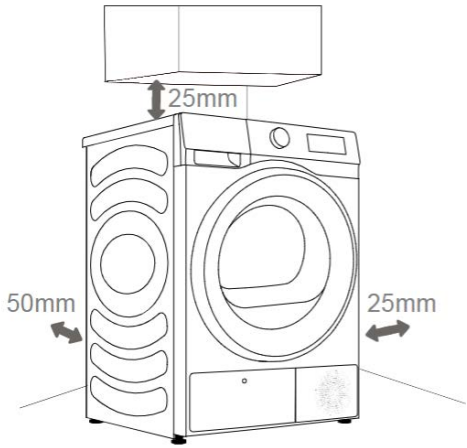

Als de droger onder een werkblad wordt geïnstalleerd, zorg er dan voor dat er minimaal 25 mm ruimte is tussen het bovenpaneel van de droger en de objecten erboven, en minimaal 25 mm tussen de zijkanten van de droger en de aangrenzende meubels, en minimaal 50 mm tussen de achterkant van de droger en de muren of aangrenzende meubels.

⚠ Ventilatieopeningen aan de muur en de luchtafvoeropening aan de voorkant van de droger mogen nooit worden geblokkeerd.

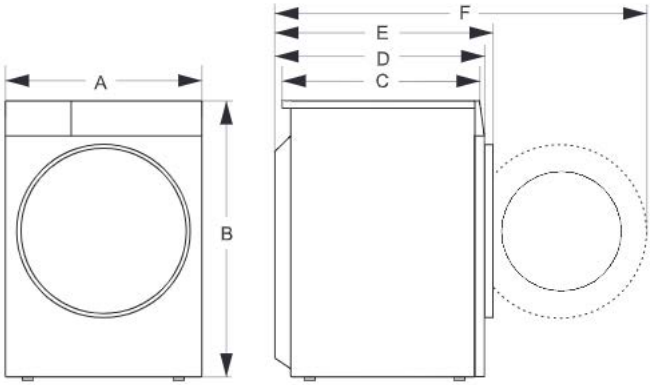

A. 595 mm
B. 845 mm
C. 520 mm
D. 550 mm
E. 580 mm
F. 1060 mm

⚠ Wacht na installatie 24 uur zonder het apparaat te verplaatsen voordat u het voor het eerst gebruikt. Als de droger tijdens transport of onderhoud op een van de zijkanten moet worden gelegd, plaats hem dan met de linkerzijde, gezien vanaf de voorkant van het apparaat, naar beneden.

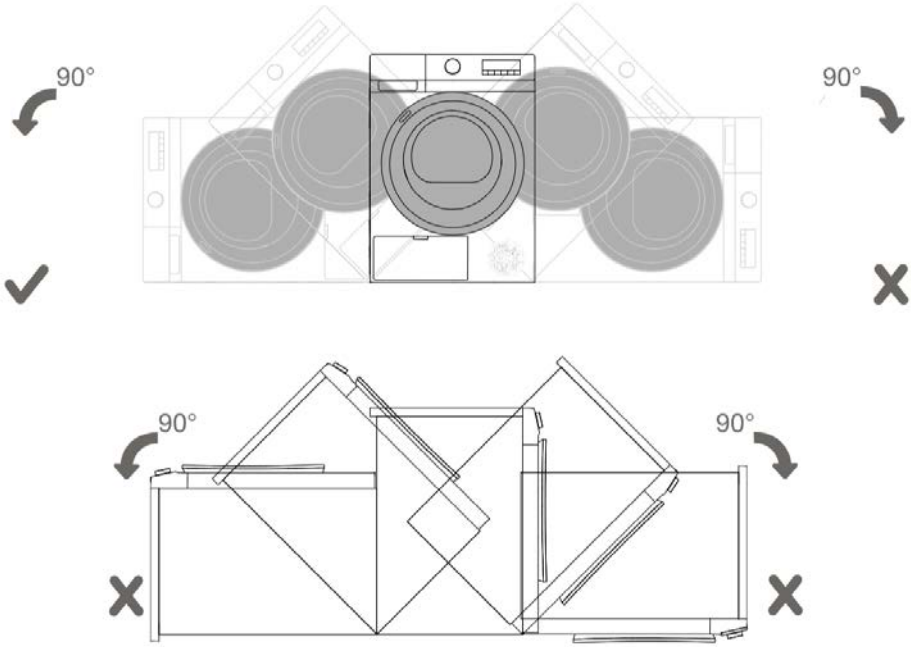

Het apparaat nivelleren

Zorg dat de droogtrommel perfect vlak staat voor een veilige en juiste werking.
Als de droogtrommel niet perfect vlak staat, pas de stelvoetjes aan zoals vereist.
Plaats GEEN houten blokjes of ander voorwerp onder de voetjes.

Als het apparaat op vloerbekleding wordt geplaatst, pas de voetjes aan zodat er lucht onder het apparaat kan circuleren.

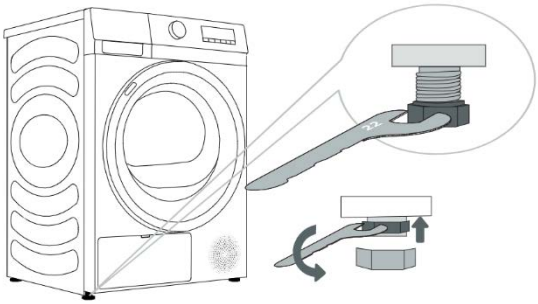

Stel de droger waterpas in lengte- en dwarsrichting door de verstelbare voetjes te draaien waarmee de waterpas op ± 1 cm kan worden gesteld. Gebruik een waterpas en moersleutel Nr. 22.

- De vloer waarop de droger wordt geplaatst, moet een betonnen ondergrond hebben. Deze moet schoon en droog zijn, anders kan de droger gaan schuiven. Reinig ook de stelvoetjes.
- De droger moet waterpas en stabiel op een stevige ondergrond staan.
- Plaats nooit karton, houten blokken of gelijksoortig materiaal onder de machine om deze waterpas te zetten.
- De machine volledig waterpas zetten voorkomt trilling, lawaai en verschuiving van het apparaat tijdens de werking.

De afvoerslang installeren

Het vocht uit het wasgoed wordt opgevangen in de condensor en verzameld in de condenswatertank.

Tijdens het droogproces gaat een indicatielampje branden als het reservoir vol is en geleegd moet worden.

Als u het reservoir niet wilt legen, steek dan het vrije uiteinde van de slang aan de achterkant van het apparaat direct in een afvoeropening.

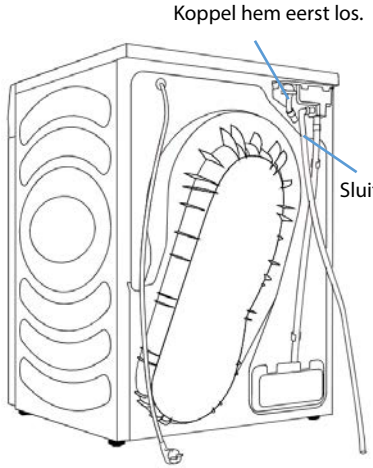

1 Maak de afvoerslang los van het apparaat en hang hem aan de achterkant.

2 Bevestig de bijgeleverde afvoerslang aan de opening.

Zorg ervoor dat de slang goed vastzit. Zo voorkomt u dat er water wordt gemorst, wat kan leiden tot onverwachte schade.

Na installatie

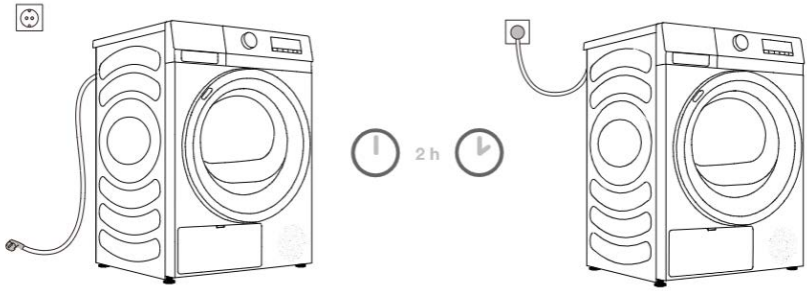

Na installatie moet de droger twee uur stilstaan voordat deze wordt aangesloten op het elektriciteitsnet.
Het wordt aanbevolen om een overspanningsbeveiliging te gebruiken om het apparaat te beschermen in geval van blikseminslag.
Sluit de droger niet aan op een stopcontact dat bedoeld is voor een elektrisch scheerapparaat of een haardroger.

Verplaatsen en transport na installatie
Na elke droogcyclus blijft er een kleine hoeveelheid gecondenseerd water achter in de droger. Schakel de droger in en kies een van de programma's. Laat het apparaat vervolgens ongeveer een halve minuut werken. Hierdoor wordt het resterende water eruit gepompt en wordt schade aan de droger tijdens transport voorkomen.

Als de droger niet rechtop vervoerd kan worden, kantel hem dan naar de linkerkant.
Pak al het verpakkingsmateriaal in (plastic zakken, andere plastic onderdelen, enz.).

Na transport moet de droger minstens twee uur stilstaan voordat deze wordt aangesloten op het elektriciteitsnet. Het apparaat moet worden geïnstalleerd en aangesloten door een getrainde technicus.

ELEKTRISHCE AANSLUITING

Gevaar:
Om de elektrische aansluiting naar uw apparaat te maken:
- De installatie naar de netvoeding dient in overeenstemming te zijn met de locale richtlijnen en voorschriften.
- Gebruik geen verlengsnoer, een adapterstekker, etc.
- De stekker moet na het installeren van het apparaat eenvoudig bereikbaar zijn.
- In geval van twijfel over de toestand van uw aansluiting, raadpleeg een bekwame elektricien.

Waarschuwing! De fabrikant is niet aansprakelijk voor schade of letsel veroorzaakt door het negeren van bovenstaande waarschuwingen over de elektrische aansluiting.

OPMERKINGEN OVER HET WASSEN

Voordat u het wasgoed in uw droger plaatst, controleert u de waslabels op het wasgoed om er zeker van te zijn dat het kledingstuk geschikt is voor de droger.

Waslabels die u op het wasgoed kunt vinden

	Geschikt voor de droger
	Normaal droogproces: Drogen in de wasdroger is mogelijk bij normale belasting en de temperatuur is 80°C.
	Mild droogproces: Voorzichtigheid is geboden bij het drogen in de droger. Selecteer een mild proces met verminderde warmtewerking.
	Niet in de droger drogen: Artikelen die niet geschikt zijn voor drogen in de wasdroger

Overbelast de droger niet.

- Laad altijd goed gecentrifugeerd wasgoed. Hoe hoger het centrifugetoerental, hoe lager het stroomverbruik en hoe korter de droogtijd.
- Sluit ritsen en verwijder haakjes en trekkoorden om te voorkomen dat deze voorwerpen aan andere kleding blijven haken of in de war raken. Keer de zakken binnenstebuiten.
- Doe zeer kwetsbare kleding in een speciale waszak.
- Sorteer het wasgoed. Scheid synthetisch materiaal van katoen/linnen en droog dit apart.
- Verwijder na afloop van het programma het wasgoed direct uit de droger.
- Bij het drogen van items zoals lakens, wordt aanbevolen om de droger regelmatig te stoppen om de lading opnieuw te verdelen.
- Laad geen druipend nat wasgoed in de droger. Rol het artikel in een handdoek of centrifugeer het om het overtollige water te verwijderen.
- Droog geen artikelen die rubber of soortgelijke elastische materialen bevatten.

Het drogen van wasgoed van bijzonder delicate stoffen die kunnen vervormen, wordt afgeraden. De volgende soorten wasgoed mogen niet in de droger gedroogd worden, omdat uw kleding hierdoor kan vervormen:

- Leren kleding en andere leren producten;
- Kledingstukken die zijn behandeld met wax of op een andere manier zijn behandeld;
- Kledingstukken met grote houten, plastic of metalen onderdelen;
- Kledingstukken met lovertjes.

VOOR INGEBRUIKNAME

Om eventuele fabricageresten te verwijderen, veeg de trommel schoon met een vochtige doek of voer een korte droogcyclus met vochtige doeken in de droogtrommel uit.

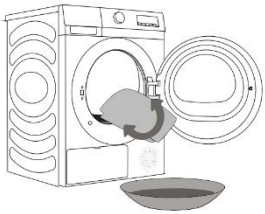

DE DROOGTROMMEL GEBRUIKEN

1 Open de deur.

2 Controleer of de filter en trommel schoon zijn.

- Als dit niet het geval is, reinig deze zoals vermeld in de sectie 'Reiniging en onderhoud'.

3 Plaats het wasgoed losjes in de trommel na het sorteren.

- Sorteer de kledingstukken volgens het type vezel en het nodig droogniveau. Alle koorden en riemen van kledingstukken moeten
  goed vastegemmakt zijn voordat u ze in de trommel doet.
- Overbelast de trommel niet (zie de "Programmatabel" voor de aanbevolen lading voor elk programma).

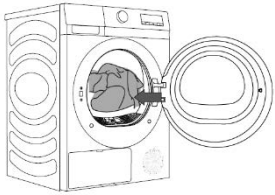

OPGELET:
Droog geen ongewassen kledingstukken in de droogtrommel.

4 Sluit de deur.

- Voordat u de deur sluit, controleer of het wasgoed zich volledig en goed in de trommel bevindt zodat het niet vast komt te zitten of beschadigd raakt.

5 Kies een programma door de programmakeuzeknop te draaien.

- De programmatijd wordt weergegeven.

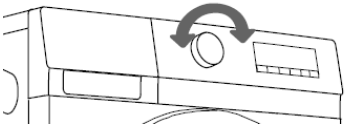

De programmakeuzeknop wordt ook gebruikt om de machine in of uit te schakelen.
Het kan in beide richtingen worden gedraaid.

Zie de programmatabel voor een gedetailleerd programmaoverzicht.

6 Selecteer het gewenste droogniveau.

Druk herhaaldelijk op **Niveau de séchage** om het gewenste droogniveau te selecteren en het display geeft het symbool van het ingestelde niveau weer.

	Extra droog: wasgoed is volledig droog
	Kastdroog: wasgoed om in de kast op te bergen
	Strijkdroog: wasgoed om te strijken

- De droogtijd kan veranderen afhankelijk van de selectie.
- Deze functie is niet beschikbaar voor de programma's Opfrissen, ECO, Wol, Snel 30', Tijdgestuurd en Anti-allergie drogen.

7 Wanneer u het programma Opfrissen, Wol, Tijdgestuurd of Anti-allergie drogen selecteert, kunt u de droogtijd aanpassen.

Druk herhaaldelijk op **Minuterie+** of **Minuterie-** om de droogtijd.

8 Selecteer de anti-kreukfunctie, indien nodig.

- U kunt deze functie gebruiken om te voorkomen dat de was kreukt als u de was niet direct na het einde van het programma uit de machine haalt.
- Om deze functie te activeren, druk op **Anti-froissage** en het controlelampje brandt.

  Om deze functie te deactiveren, druk opnieuw op **Anti-froissage** en het controlelampje dooft.
- Aan het einde van de droogcyclus is de standaard antikreuktijd 12 uur.

9 Druk op Départ/pause en het apparaat start met wassen.

- Om te onderbreken, druk opnieuw op **Départ/pause**.

Tijdens de werking van de droger kunt u de deur direct openen om kleding toe te voegen of uit te nemen, en druk op **Départ/pause** om verder te gaan nadat u de deur hebt gesloten.

Om de instellingen van een actief programma te wijzigen:

1) Draai de programmakeuzeknop naar de stand UIT.
2) Draai de programmakeuzeknop om een nieuw programma te selecteren en wijzig de instellingen.
3) Druk op de **Départ/pause** om het programma te starten.

10 Na het beëindigen van de cyclus kunt u pieptonen horen het display geefy "End".

11 Open de deur en haal het wasgoed uit.

Voorzichtig ! De binnenkant van de trommel kan nog warm zijn.
Controleer of alle items uit de trommel zijn gehaald. Als er zich nog items in de droogtrommel bevinden, kunnen deze tijdens de volgende droogcyclus door overmatig drogen beschadigd raken.

12 Reinig de filter zoals beschreven in het hoofdstuk Reiniging en Onderhoud.

- Om onaangename geuren te voorkomen en een goede staat van de deurafdichting te handhaven, houd de deur van het apparaat lichtjes open tot de volgende droogcyclus.
- De indicatielampjes en gaan branden om u eraan te herinneren de filter te reiningen en het condenswaterreservoir te ledigen.

13 Haal de stekker uit het stopcontact als u het apparaat gedurende een lange periode niet zult gebruiken.

Verwijder kleding onmiddellijk uit de trommel als het drogen klaar is of als de stroom wordt uitgeschakeld tijdens het droogproces. Als u kleding die gedroogd is onbeheerd achterlaat in het apparaat, kan dit brand veroorzaken.

Programmatabel

Volg de aanbevolen lading met wasgoed wanneer u een bepaald programma gebruikt. De waarden, die in onderstaande tabel zijn vermeld, zijn louter informatief.

Programma	Lading (kg)	Tijdweergave (uren:minuten)	Toepassing/Eigenschappen
ECO	8,0	3:28	Voor gewone katoenen kleding
Coton Katoen	8,0	3:58	Voor dikker katoenen wasgoed van ongeveer dezelfde dikte
Synthétiques Synthetisch	4,0	1:00	Voor het drogen van fijn wasgoed van synthetische vezels
Rafraîchissement Opfrissen	-	0:10	Wanneer dit programma is geselecteerd, wordt de verwarming uitgeschakeld. Het programma is geschikt voor het opfrissen van uw wasgoed.
Laine Wol	1,0	0:30	Voor het zachter of zachter maken van gedroogde kleding van wol of zijde.
Rapide 30' Snel 30'	0,5	0:30	Voor lichte en dunne kleding die snel moet drogen
Chemises Hemden	2,0	1:03	Voor het drogen van overhemden en blouses
Séchage minuté Tijdgestuurd drogen	-	1:30	Wordt gebruikt om een gewenste droogtijd in te stellen voor wasgoed dat nog licht vochtig is en grondig gedroogd moet worden. In dit programma wordt het resterende vocht niet automatisch gedetecteerd. Als het wasgoed na afloop van het programma nog vochtig is, moet u het programma herhalen; als het wasgoed te droog is en daardoor gekreukt en ruw aanvoelt, is de droogtijd die u selecteert te lang.
Serviettes Handdoeken	4,0	1:43	Wordt gebruikt om handdoeken e.d. te drogen.
Draps de lit Beddengoed	2,5	2:56	Voor grote voorwerpen zoals dekens en lakens.
Vêtements en duvet Donsmode	2,0	2:38	Voor textiel dat gevuld of gewatteerd is met veren, zoals kussens en donzen kleding.
Sports Sportkledin	2,0	1:33	Voor sportkleding van gemengde materialen en ademende stoffen
Séchage automatique Automatisch drogen	4,0	2:43	Voor dikker katoenen wasgoed van ongeveer dezelfde dikte
Linge Bébé Babyverzorging	2,0	1:14	Voor babykleding
Anti-allergie	2,0	3:00	Voor het verwijderen van allergenen zoals mijten

Opmerking!

- ECO-programma in overeenstemming met Verordening (EU) 2023/2534 voor energie-etikettering, gemeten volgens EN 61121 en geschikt voor het drogen van normale katoenen lading bij de nominale laadcapaciteit.
- Dikke of meerlagige stoffen, zoals beddengoed, jeans, etc., zijn niet makkelijk te drogen. Het wordt aanbevolen om het Katoen-programma te kiezen.

- Aangezien het oneffen materiaal en dikke, meerlagige kleding moeilijk te drogen zijn, is het beter om het juiste tijdgestuurde droogprogramma te kiezen om ze volledig te drogen als sommige delen van de kleding nog vochtig zijn na het voltooien van het programma.
- De tijd die voor elk programma wordt weergegeven, kan afwijken van de werkelijke tijd. Door de invloed van het type kleding, de lading kleding, het watergehalte na het drogen en de omgevingstemperatuur, wordt de werkelijke droogtijd automatisch aangepast.

Uitgestelde Eindtijd-functie

U kunt deze functie gebruiken om het programma zo in te stellen dat het op een later tijdstip wordt beëindigd. De uitgestelde eindtijd kan worden gekozen tussen 1 en 24 uur, in stappen van 1 uur.

1. Selecteer een programma.
2. Druk herhaaldelijk op **Fin différée** om de gewenste eindtijd te selecteren.
   - Het weergegeven uur geeft de tijd aan wanneer het programma zal eindigen.
   - Het symbool verschijnt op het scherm.
3. Druk op **Départ/pause** om het programma te starten.
   - De machine zal vervolgens aftellen.

Als de programmaduur bijvoorbeeld langer dan 1 uur is, dan moet de uitgestelde eindtijdfunctie starten vanaf 2 uur.

Als de programmaduur van uw geselecteerde programma 3:10 uur is en u stelt de uitgestelde eindtijd in op 6 uur. Dit betekent dat uw programma binnen 6 uur zal eindigen.

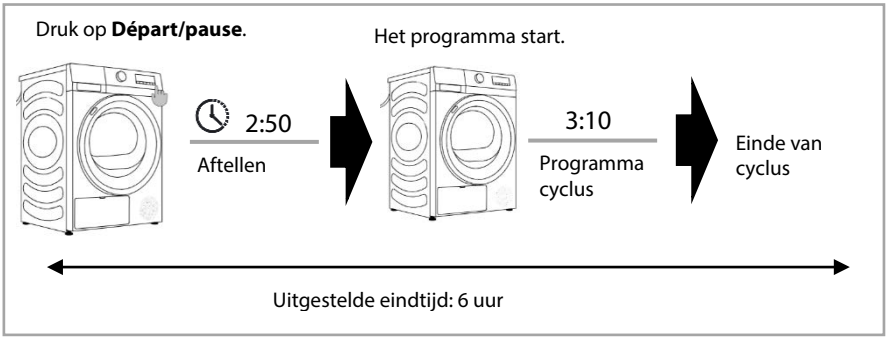

Als u deze functie wilt annuleren voordat het programma start, druk dan herhaaldelijk op **Fin différée** tot het symbool van het display verdwijnt.
Als het programma al is gestart, draai de programmakiezer dan naar de Uit-stand om deze functie te annuleren.

Kinderslot

U kunt deze functie gebruiken om te voorkomen dat kinderen met uw droger spelen.

- Om deze functie te activeren houdt **Minuterie+** en **Minuterie-** ongeveer 3 seconden ingedrukt. Het kinderslot-indicatielampje zal oplichten.
- Als het kinderslot is ingesteld, zijn alle knoppen vergrendeld, behalve de kinderslotknoppen en de

Uit-stand op de programmakiezer.

- Om deze functie uit te schakelen, houdt **Minuterie+** en **Minuterie-** opnieuw ongeveer 3 seconden ingedrukt. Het lampje van het kinderslot gaat uit.

Signaal

U kunt deze functie gebruiken om het signaal in of uit te schakelen wanneer u aan de programmakiezer draait, op de knoppen drukt of de droogcyclus is voltooid.

- Om het signaal uit te schakelen, houdt **Minuterie-** en **Anti-froissage** ongeveer 3 seconden ingedrukt. Het controlelampje brandt.
- Om het signaal in te schakelen, houdt **Minuterie-** en **Anti-froissage** ongeveer 3 seconden ingedrukt. Het controlelampje dooft.

REINIGINE EN ONDERHOUD

Schakel het apparaat uit en haal de stekker uit het stopcontact voordat u het schoonmaakt.
Schakel het apparaat uit en haal de stekker uit het stopcont

Externe reiniging

Veeg de buitenkant van het apparaat af met een vochtige doek. Droog grondig af.

Maak het apparaat niet schoon door er direct water op te spuiten.

Reinigen van de binnenkant van de deur

Reinig na elk droogprogramma de binnenkant van de deur.
Veeg de binnenkant van de deur en het deurrubber af met een zachte vochtige doek om eventuele pluisjes te verwijderen.

Reinigen van het pluizenfilter

Het filter vangt pluizen op die zich tijdens het drogen ophopen en moet na elk droogproces worden verwijderd en gereinigd.

Het waarschuwingslampje wordt weergegeven om u te herinneren aan het schoonmaken van het pluizenfilter.

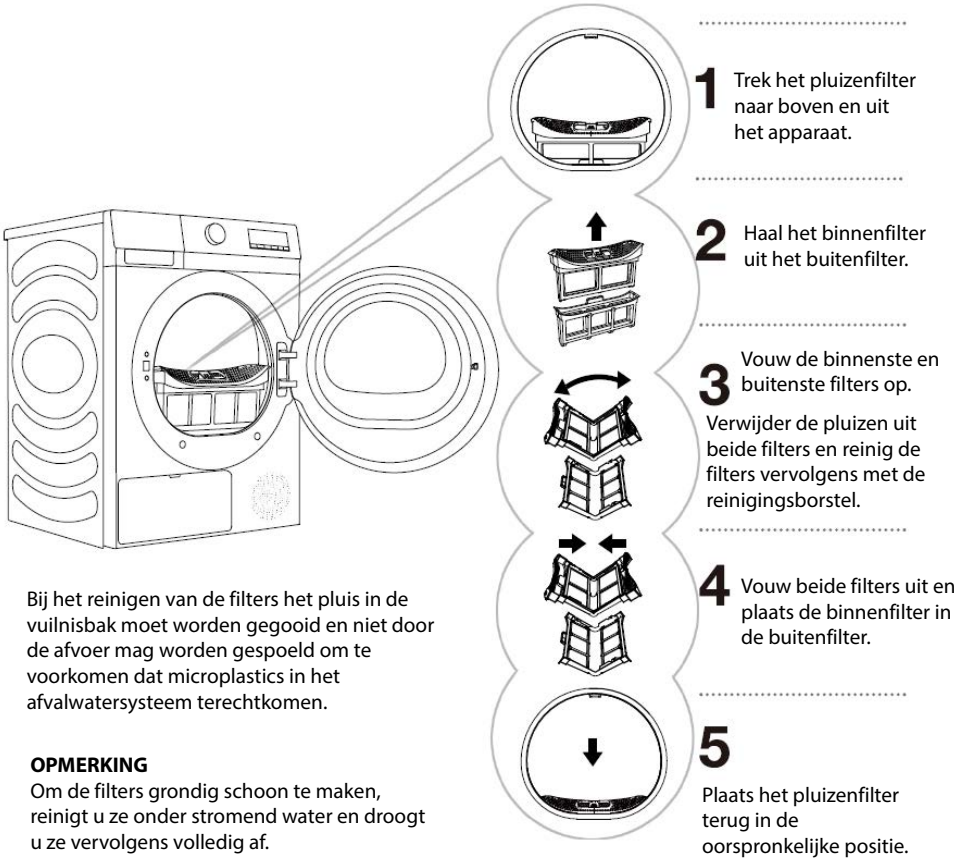

Bij het reinigen van de filters het pluis in de vuilnisbak moet worden gegooid en niet door de afvoer mag worden gespoeld om te voorkomen dat microplastics in het afvalwatersysteem terechtkomen.

OPMERKING

Om de filters grondig schoon te maken, reinigt u ze onder stromend water en droogt u ze vervolgens volledig af.

Legen van het waterreservoir

Laat het waterreservoir na elk droogproces leeglopen.
Als de afvoerslang rechtstreeks op een afvoeropening is aangesloten, hoeft u het waterreservoir niet te legen (zie Afvoerslang installeren).

Om het waterreservoir af te tappen:

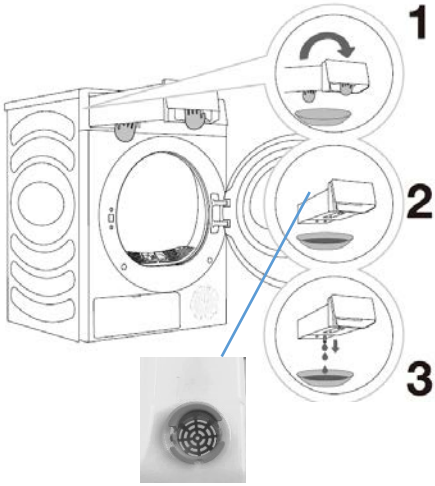

Afvoergat op het waterreservoir

1 Trek met beide handen het waterreservoir naar voren om het te verwijderen.

2 Leeg het water door het afvoergat.

3 Maak de binnenkant van het waterreservoir schoon.
Meng wat neutraal afwasmiddel in lauw water.
Vul het waterreservoir met het mengsel via de afvoeropening en laat het 30 minuten staan.
Spoel de bak vervolgens om met schoon water en droog hem volledig af.

Plaats het waterreservoir terug.

⚠ Het condenswater is geen drinkwater!

⚠ Verwijder nooit het waterreservoir als het apparaat in werking is!

Als u vergeet het waterreservoir af te tappen, stopt het apparaat tijdens het drogen als het waterreservoir vol is en brandt het waarschuwingslampje . In dit geval laat u het waterreservoir leeglopen en drukt u op **Départ/pause** om de droogcyclus te hervatten.

Reinigen van de warmtewisselaar

Tijdens het schoonmaken kan er wat water gemorst worden. Het is daarom aan te raden om een absorberende doek op de vloer te leggen.

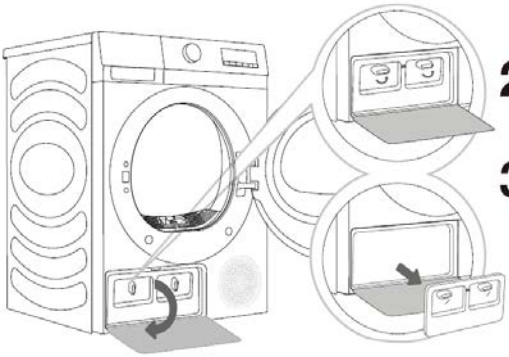

1 Druk op het bovenste gedeelte van de buitenste afdekking om deze te openen.

2 Ontgrendel de bevestigingen.

3 Verwijder de binnenste afdekking.
Reinig de warmtewisselaar met een reinigingsborstel of een stofzuiger met borstel.
Reinig de binnenste afdekking met een zachte vochtige doek.

4 Plaats het binnendeksel terug in zijn oorspronkelijke positie en vergrendel vervolgens de bevestigingen.
Sluit de buitenste afdekking.

⚠ Raak de metalen onderdelen aan de binnenkant van de warmtewisselaar niet met blote handen aan. Gevaar voor letsel door scherpe onderdelen. Gebruik geschikte beschermende handschoenen bij het reinigen van de warmtewisselaar.

⚠ Een onjuiste reiniging van de metalen lamellen van de warmtewisselaar kan de wasdroger permanent beschadigen. Druk niet op de metalen lamellen met harde voorwerpen, zoals de plastic buis van een stofzuiger.

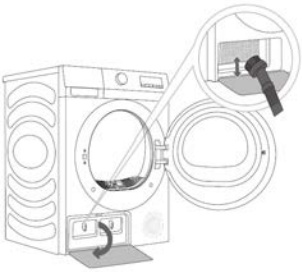

Stof en vuil in de metalen lamellen van de warmtewisselaar kunnen worden gereinigd met het borstelhulpstuk van de stofzuiger.

Beweeg het borstelhulpstuk alleen voorzichtig in de richting van de metalen lamellen van boven naar beneden. Zorg ervoor dat u de lamellen van de warmtewisselaar niet buigt of beschadigt tijdens het reinigen.

Het wordt aanbevolen om de warmtewisselaar na ten minste twintig cycli te reinigen.

PROBLEEMOPLOSSING

Problemen	Mogelijke oplossing
Droger start niet.	Controleer of de deur goed gesloten is.
	Controleer of de stekker in het stopcontact zit.
	Controleer de stroomonderbreker en zekeringen in huis.
	Controleer of de startknop is ingedrukt.
De droger kan niet worden gestart en geeft "End" (einde) weer.	Controleer of de programma-instelling juist is.
	Controleer of er kleding in de trommel zit.
Te lange droogtijd	Controleer of de programma-instelling juist is.
	Controleer of er te veel kledingstukken samengepakt zijn.
	Controleer of het pluizenfilter schoongemaakt is.
Slecht droogeffect	Controleer of de kleding is uitgedroogd.
	Controleer of de programma-instelling juist is.
	Controleer of er te veel kleding is.
	De lading is niet goed gesorteerd. Controleer of kleding die niet gemakkelijk droogt, gemengd is met kleding die wel gemakkelijk droogt.
	Grote lading zware stoffen
	Controleer of het pluizenfilter schoongemaakt is.
De resterende tijd op het display stopt of verspringt.	De resterende tijd varieert met het type kleding, de lading, de uitdroging en de omgevingstemperatuur, wat een normaal verschijnsel is.
Kleding is gekreukt.	Controleer of de kleding te lang heeft gedroogd. Probeer een kortere droogtijd.
	Controleer of kleding te lang in de droger is gebleven nadat de cyclus is afgelopen.
De droogtijd op het display van de droger wijkt af van de werkelijke programmaduur.	Voor programma's die automatisch stoppen als de kleding droog is, wordt de weergegeven droogtijd berekend op basis van de standaardomgeving, de oorspronkelijke vochtigheid van het wasgoed, de lading en het type. De droogtijd wordt automatisch aangepast voor elke verandering in de omstandigheden. Het verschil tussen de werkelijke tijd en de weergegeven tijd is normaal, wat zorgt voor het beste droogeffect.
Droger maakt te veel lawaai.	Controleer op munten, losse knopen, spijkers en andere voorwerpen. Verwijder ze onmiddellijk.
	Controleer het pluizenfilter. Verwijder voorwerpen die vastzitten in het pluizenfilter.
	Zorg ervoor dat de droger waterpas staat en stevig op de vloer staat.
	De droger kan zoemen door lucht die door de trommel en ventilator beweegt. Dit is normaal.
Kledingstukken krimpen.	De wasinstructies worden niet opgevolgd. Gebruik een lage warmtestand (of geheel koud).
Er blijven pluizen achter op kleding.	Controleer of het pluizenfilter niet goed is schoongemaakt.
	Controleer of kleding niet goed gesorteerd is.
	Sommige stoffen veroorzaken meer pluizen en moeten apart gedroogd worden van stoffen waar pluizen gemakkelijk aan vasthechten.
	Controleer of er tissues, papier, enz. in zakken zijn

	achtergebleven.
Droger verspreidt een geur.	▪ De geur wordt veroorzaakt door rubber materiaal dat aan de binnenkant van het apparaat is bevestigd. Dit soort geur is een rubbergeur en verdwijnt vanzelf na een aantal keer gebruik van het apparaat. ▪ Gebruik bij het wassen van kleding het wasmiddel volgens de aanbevelingen van de fabrikant. Als u het wasmiddel overmatig gebruikt en niet volgens de aanbevelingen, kan onopgelost wasmiddel zich op de kleding ophopen en een geur veroorzaken. ▪ U kunt geuren uit de kleding ruiken als de kleding na het drogen in het apparaat of na het wassen in de wasmachine blijft zitten. Laad de kleding onmiddellijk uit aan het einde van de droog- of wascyclus. ▪ Controleer altijd of beide filters schoon zijn. Als er na het drogen resten achterblijven in het pluizenfilter, kan dit geurtjes veroorzaken. Droog ook het pluizenfilter volledig na het schoonmaken.
Droger is ingeschakeld en direct na stroomuitval gestart, maar werkt niet.	Wanneer het programma is opgeschort, kunnen de ingestelde functies niet worden gewijzigd. Als het programma of de functie moet worden gewijzigd tijdens het gebruik, of als de stroom is uitgeschakeld tijdens het gebruik en de droger weer moet worden ingeschakeld, selecteer dan het gewenste programma en de gewenste functie en start de droger.

Foutcodes

Display	Beschrijving	Aanbevolen behandelingsmethode
F50/F51	Abnormale sensor	Neem contact op met de servicedienst.

Specificaties

Nominale spanning/frequentie	220-240V~ 50Hz
Nominaal vermogen	650W
Beschermingsgraad tegen vocht	IPX4
Koudemiddel	R290 / 130 g GWP: 3 CO_2 - eq: 0 T
Gewicht	43kg

Hermetisch afgedicht

Productinformatieblad

GEDELEGEERDE VERORDENING (EU) 2023/2534 VAN DE COMMISSIE met betrekking tot de energie-etikettering van huishoudelijke droogtrommels

Naam van de leverancier of het handelsmerk: Etablissements Darty & fils © | THOMSON

Adres van de leverancier: 9 Rue des Bateaux-Lavoirs, 94200 Ivry-sur-Seine, France

Typeaanduiding: THDHP8E

Technologie van de droogtrommel	elektrische condensor

Algemene productparameters:

Parameter	Waarde		Parameter	Waarde	
Nominale capaciteit [a] (kg)	8,0		Afmetingen in cm	Hoogte	85
				Breedte	60
				Diepte	58
Energie-efficiëntie-index (EEI) [a]	70, 0		Energie-efficiëntieklasse [a]		D
Condensatie-efficiëntie (%) [a] (indien van toepassing)	82		Condensatie-efficiëntieklasse (indien van toepassing) [a]		C
Gewogen energieverbruik per droogcyclus in kWh; Het werkelijke energieverbruik hangt af van de manier waarop het apparaat wordt gebruikt.	1,19				
Programmaduur [a] (uren:minuten)	Nominale capaciteit	3:28	Soort		vrijstaand
	Helft	2:04			
Emissie van akoestisch luchtgeluid [a] (dB(A) re 1 pW)	64		Emissieklasse voor akoestisch luchtgeluid [a]		B
Uitstand (indien van toepassing) (W)	0,50		Stand-bystand (indien van toepassing) (W)		-
Startvertraging (W) (indien van toepassing)	4,00		Netwerkgebonden stand-by (W) (indien van toepassing)		-
Voor huishoudelijke droogtrommels die zijn uitgerust met een warmtepomp, de chemische naam of de aanvaarde industriële aanduiding van het gebruikte koelgas, onverminderd Verordening (EU) nr. 517/2014 betreffende gefluoreerde broeikasgassen					R290

Link naar online-informatie over de beschikbaarheid van reserveonderdelen voor professionele reparateurs en eindgebruikers	https://www.madocumentationreparation.com
Link naar reparatie-instructies voor eindgebruikers	https://www.madocumentationreparation.com
Link naar indicatieve prijzen exclusief belastingen	https://www.madocumentationreparation.com
Minimumduur van de door de leverancier geboden garantie	24 maanden

Aanvullende informatie: Beschikbaarheid van reserveonderdelen: 13 jaar

Link naar de website van de leverancier, waar de informatie in punt 6 van bijlage II bij Verordening (EU) 2023/2533 is te vinden: https://www.madocumentationreparation.com

[a] Bij het ecoprogramma.

- Het ecoprogramma geschikt is om nat katoenen wasgoed te drogen en dat dit programma wordt gebruikt om de naleving van de EU-wetgeving inzake ecologisch ontwerp te beoordelen.
- Het ecoprogramma het meest efficiënte programma is in termen van energieverbruik voor het drogen van nat katoenen wasgoed.
- Energie wordt bespaard wanneer de huishoudelijke droogtrommel wordt gevuld tot de door de fabrikant opgegeven maximumcapaciteit voor de respectieve programma's.
- De waarden voor andere programma's dan het ecoprogramma zijn slechts indicatief.

Over hoe de informative over een model kan worden gevonden in de productendatabank:
Klik de link
https://eprel.ec.europa.eu/screen/product/tumbledryers20232534/2195050

Ecoprogramma bij volledige lading		
(a)	nominale capaciteit in kg	8kg
(b)	programmaduur, uitgedrukt in uren en minuten	3:28
(c)	elektriciteitsverbruik in kWh/droogcyclus	1.80 kWh/droogcyclus
(d)	uiteindelijke vochtgehalte na de droogcyclus	1.5%
(e)	emissie van akoestisch luchtgeluid tijdens de droogcyclus	64dB

Ecoprogramma bij gedeeltelijke lading		
(a)	nominale capaciteit in kg	4.0kg
(b)	programmaduur, uitgedrukt in uren en minuten	2:04
(c)	elektriciteitsverbruik in kWh/droogcyclus	1.00kWhdroogcyclus
(d)	uiteindelijke vochtgehalte na de droogcyclus	1.5%

Synthetische stoffen drogen bij volledige lading		
(a)	nominale capaciteit in kg	4.0kg
(b)	programmaduur, uitgedrukt in uren en minuten	1:24
(c)	elektriciteitsverbruik in kWh/droogcyclus	0.75 kWh/droogcyclus
(d)	uiteindelijke vochtgehalte na de droogcyclus	0.5%

Delicate stoffen/wol drogen bij volledige lading		
(a)	nominale capaciteit in kg	1kg
(b)	programmaduur, uitgedrukt in uren en minuten	0:30
(c)	elektriciteitsverbruik in kWh/droogcyclus	0.22 kWh/droogcyclus
(d)	uiteindelijke vochtgehalte na de droogcyclus	1%

Katoen extra/zeer droog bij volledige lading		
(a)	nominale capaciteit in kg	8kg
(b)	programmaduur, uitgedrukt in uren en minuten	3:52
(c)	elektriciteitsverbruik in kWh/droogcyclus	2.27 kWh/droogcyclus
(d)	uiteindelijke vochtgehalte na de droogcyclus	0.5%

Katoen extra/zeer droog bij gedeeltelijke lading		
(a)	nominale capaciteit in kg	4.0kg
(b)	programmaduur, uitgedrukt in uren en minuten	2:18kg
(c)	elektriciteitsverbruik in kWh/droogcyclus	1.31 kWh/droogcyclus
(d)	uiteindelijke vochtgehalte na de droogcyclus	0.5%

Katoen strijkdroog bij volledige lading		
(a)	nominale capaciteit in kg	8kg
(b)	programmaduur, uitgedrukt in uren en minuten	2:44
(c)	elektriciteitsverbruik in kWh/droogcyclus	1.58 kWh/ droogcyclus
(d)	uiteindelijke vochtgehalte na de droogcyclus	10%

Katoen strijkdroog bij gedeeltelijke lading		
(a)	nominale capaciteit in kg	4.0kg
(b)	programmaduur, uitgedrukt in uren en minuten	1:33
(c)	elektriciteitsverbruik in kWh/droogcyclus	0.86 kWh/droogcyclus
(d)	uiteindelijke vochtgehalte na de droogcyclus	10%

Synthetische stoffen extra/zeer droog bij volledige lading		
(a)	nominale capaciteit in kg	4.0kg
(b)	programmaduur, uitgedrukt in uren en minuten	1:24
(c)	elektriciteitsverbruik in kWh/droogcyclus	0.75 kWh/droogcyclus
(d)	uiteindelijke vochtgehalte na de droogcyclus	0.5%

Synthetische stoffen strijkdroog bij volledige lading		
(a)	nominale capaciteit in kg	4.0kg
(b)	programmaduur, uitgedrukt in uren en minuten	0:58
(c)	elektriciteitsverbruik in kWh/droogcyclus	0.51 kWh/ droogcyclus
(d)	uiteindelijke vochtgehalte na de droogcyclus	10%

Het elektriciteitsverbruik op de uitstand: 0,5W
De periode waarna de apparatuur automatisch overschakelt op de uitstand: 2 minuten

DIENST VOOR HERSTELLINGEN EN RESERVEONDERDELEN

Demonteer of herstel het apparaat niet zelf om het risico op een elektrische schok of persoonlijk letsel te vermijden.

Voor professionele herstellingen of het bestellen van reserveonderdelen, neem contact op met de klantenservice van FNAC DARTY.

Opgelet!
Alle apparaten hebben een garantie van 2 jaar.
De garantie geldt niet voor schade veroorzaakt door een verkeerde installatie, ongeoorloofde wijziging, zelf uitgevoerde of niet professionele herstellingen.

Neem contact met ons op:

DARTY

www.darty.com

0978 970 970
24 uur
7 dagen per week

9 Rue des Bateaux-Lavoirs,
94200 Ivry-sur-Seine,
France

Vanden Borre
in alle vertrouwen

www.vandenborre.be

02 334 00 00
8u – 18u
Ma tot Zat

Slesbroekstraat 101
1600 Sint-Pieters-Leeuw
Belgium

VERWIJDERING

Als verantwoordelijke handelaar dragen we zorg voor het milieu.
We moedigen u aan om de juiste verwijderingsprocedure voor uw apparaat en verpakkingsmateriaal te volgen. Dit draagt bij tot het behoud van de natuurlijke rijkdommen door deze te recyclen zodat zowel de menselijke gezondheid en het milieu worden beschermd.

Gooi dit apparaat en de verpakking weg in overeenstemming met de geldende wetgeving en voorschriften.
Aangezien dit apparaat elektronische componenten bevat moet het apparaat en toebehoren aan het einde van hun levensduur afzonderlijk van het huisafval worden weggegooid.

Neem contact op met uw gemeente voor informatie over afdanking en recycling.

Lever het apparaat in bij het inzamelpunt van uw gemeente voor recycling. Bij sommige inzamelpunten kunt u het apparaat gratis inleveren.

We verontschuldigen ons voor enig ongemak veroorzaakt door kleine inconsistenties in deze gebruikershandleiding, die kunnen ontstaan door productverbetering of –ontwikkeling.

Etablissements Darty & fils ©,
9 Rue des Bateaux-Lavoirs, 94200 Ivry-sur-Seine, France 01/07/2025

ÍNDICE

INSTRUÇÕES DE SEGURANÇA IMPORTANTES 1
DICAS PARA POUPAR ENERGIA 4
DESEMBALAR O APARELHO 4
DESCRIÇÃO DO PRODUTO 5
ANTES DE INSTALAR O APARELHO 7
INSTALAÇÃO 7
LIGAÇÃO ELÉTRICA 11
NOTAS SOBRE CUIDADOS COM A ROUPA 11
ANTES DA PRIMEIRA UTILIZAÇÃO 12
FUNCIONAMENTO DA MÁQUINA DE SECAR 13
LIMPEZA E MANUTENÇÃO 17
RESOLUÇÃO DE PROBLEMAS 21
FICHA DE INFORMAÇÃO DO PRODUTO 24
SERVIÇO DE REPARAÇÃO E PEÇAS SOBRESSELENTES 27
ELIMINAÇÃO 28

Este produto foi fabricado e vendido sob a responsabilidade da Etablissements Darty et Fils (S.A.S).
THOMSON e o logótipo da THOMSON são marcas comerciais usadas sob licença pela
Etablissements Darty et Fils (S.A.S) – mais informações em www.thomson-brand.com.
Todos os outros produtos, serviços, empresas, marcas comerciais, nomes comerciais ou do produto e logótipos referenciados pertencem aos respetivos proprietários.

INSTRUÇÕES DE SEGURANÇA IMPORTANTES

LEIA OS SEGUINTES AVISOS DE SEGURANÇA E AS INSTRUÇÕES CUIDADOSAMENTE ANTES DE UTILIZAR O APARELHO E GUARDE PARA FUTURAS REFERÊNCIAS.

Avisos

- Leia as instruções.
- Este aparelho foi criado para uso doméstico e em aplicações semelhantes, como as seguintes:
  - Cozinhas em lojas, escritórios e outros ambientes de trabalho;
  - Casas de campo;
  - Por clientes em hotéis, motéis e outros ambientes do tipo residencial;
  - Ambientes do tipo residenciais com pequeno-almoço.
- Se o fio da alimentação ficar danificado, deverá ser substituído pelo fabricante, o agente de reparação ou uma pessoa igualmente qualificada, de modo a evitar quaisquer perigos.
- Este aparelho pode ser usado por crianças com mais de 8 anos de idade e pessoas com capacidades físicas, sensoriais ou mentais reduzidas, ou falta de experiência e conhecimentos, se forem supervisionadas e ensinadas quanto à utilização do aparelho de um modo seguro, e compreenderem os perigos envolvidos.
  As crianças não deverão brincar com o aparelho.
  A limpeza e manutenção não deverão ser feitas por crianças sem supervisão.
- O peso máximo do material têxtil seco em quilogramas a ser usado no aparelho é de 8 kg.
- Relativamente às instruções acerca do método de limpeza, consulte a secção "LIMPEZA E MANUTENÇÃO" nas páginas PT-17 ~ PT-20.
- **Eliminação do aparelho:**
  Para evitar possíveis danos para o ambiente ou para a saúde humana decorrentes de uma eliminação descontrolada dos resíduos, recicle-os de forma responsável para promover a reutilização sustentável dos recursos materiais. A eliminação deve ser apenas realizada através de pontos de recolha públicos.
- **Instalação, reparação:**
  O aparelho deve ser colocado num piso horizontal, mantendo a ventilação desimpedida. Não tente substituir nem reparar quaisquer componentes. Peça ajuda,

caso seja necessário, junto de um centro de reparação.

- **Manuseamento:**
  Manuseie sempre o aparelho para evitar qualquer dano.
- A máquina de secar não deve ser utilizada se tiverem sido utilizados produtos químicos industriais para a limpeza.
- O coletor de cotão tem de ser limpo frequentemente.
- Não se deve permitir a acumulação de cotão à volta da máquina de secar.
- É necessário prever uma ventilação adequada para evitar o refluxo de gases para o compartimento provenientes de aparelhos que queimam outros combustíveis, incluindo fogueiras.
- Não seque os artigos não lavados na máquina de secar.
- Os artigos que foram sujos com substâncias como óleo alimentar, acetona, álcool, gasolina, querosene, tira-nódoas, aguarrás, ceras e removedores de cera devem ser lavados em água quente com uma quantidade extra de detergente antes de serem secos na máquina de secar.
- Artigos como espuma de borracha (espuma de látex), toucas de banho, têxteis impermeáveis, artigos com revestimento de borracha e roupas ou almofadas equipadas com almofadas de espuma de borracha não devem ser secos na máquina de secar.
- Os amaciadores de roupa, ou produtos semelhantes, devem ser utilizados de acordo com as instruções do amaciador.
- Remova todos os objetos dos bolsos, como isqueiros e fósforos.
- **AVISO: Nunca pare a máquina de secar antes do fim do ciclo de secagem, a menos que todos os objetos sejam rapidamente retirados e espalhados para que o calor se dissipe.**
- **AVISO: O aparelho não deve ser alimentado através de um dispositivo externo de ligação, como um temporizador, ou ligado a um circuito que seja ligado e desligado com regularidade por uma empresa de serviços públicos.**
- As crianças com menos de 3 anos de idade deverão ser mantidas afastadas, a não ser que sejam constantemente supervisionadas.
- A alcatifa não deve obstruir as aberturas.
- O ar de exaustão não deve ser descarregado para uma chaminé utilizada para a exaustão de fumos de aparelhos a gás ou outros combustíveis.

- Este aparelho não deve ser instalado atrás de uma porta que possa ser fechada, de uma porta de correr ou de uma porta com dobradiças do lado oposto ao da máquina de secar, de modo a impedir a abertura total da porta da máquina de secar.
- A ficha tem de permanecer facilmente acessível após a instalação do aparelho.
- As superfícies podem aquecer durante a utilização.
- Aviso: Risco de fogo/materiais inflamáveis
- AVISO: Na caixa do aparelho ou na estrutura incorporada, mantenha as aberturas de ventilação livres de obstruções.
- AVISO: Não danifique o circuito refrigerador.

Precauções de segurança

- Não use no exterior.
- Não toque no aparelho se as mãos ou os pés estiverem húmidos ou molhados.
- Não se apoie na porta quando carregar a máquina nem utilize a porta para levantar ou deslocar a máquina.
- Não utilize o aparelho se o filtro de cotão não estiver na posição ou estiver danificado.
- Retire sempre a ficha do aparelho da tomada antes de proceder à limpeza do aparelho.
- Não continue a utilizar este aparelho se lhe parecer estar avariado.
- Crianças e animais podem subir para dentro da máquina. Verifique a máquina antes de cada utilização.
- Antes de fechar a porta do aparelho e executar o programa, certifique-se de que não há nada além de roupa no tambor (por exemplo, se uma criança subiu para o tambor da máquina de secar roupa e fechou a porta por dentro).
- Não deixe a porta do aparelho aberta. As crianças podem pendurar-se na porta ou gatinhar para dentro do aparelho, provocando danos ou ferimentos.
- Utilize sempre a mangueira fornecida com a máquina de secar roupa.
- A máquina de secar roupa está protegida por um sistema de desligamento automático em caso de sobreaquecimento.
  Este sistema desliga a máquina de secar roupa se a temperatura estiver muito alta.

- Se o filtro de cotão estiver entupido, o sistema de desligamento automático por sobreaquecimento pode ser ativado. Limpe o filtro, aguarde que a máquina de secar roupa arrefeça e tente ligá-la novamente. Se a máquina de secar roupa continuar a não iniciar, chame um técnico de assistência.
- Não utilize tomadas múltiplas, um fio da alimentação de extensão ou um adaptador duplo com este aparelho.
- Este aparelho deve ser ligado à terra através do fio da alimentação. No caso de um mau funcionamento ou avaria, a ligação à terra irá reduzir o risco de choque elétrico, fornecendo um caminho de menor resistência para a corrente elétrica.
- Uma ligação inadequada do condutor de ligação à terra do equipamento pode resultar em risco de choque elétrico. Verifique com um eletricista qualificado ou um representante do serviço de assistência, caso tenha dúvidas sobre se o aparelho está devidamente ligado a terra.
- Este aparelho está equipado com um fio da alimentação com um pino de ligação à terra do equipamento e uma ficha de ligação à terra. A ficha deve ser ligada a uma tomada apropriada que está instalada e ligada à terra, de acordo com todos os códigos e regulamentos locais.
- Nunca retire a ficha da tomada puxando pelo fio da alimentação. Segure sempre a ficha da alimentação com firmeza e retire-a da tomada.
- Certifique-se de que o fio da alimentação não está dobrado ou preso e que não entra em contacto com fontes de calor ou arestas afiadas.
- Não pulverize água no interior ou no exterior do aparelho para o limpar.

DICAS PARA POUPAR ENERGIA

Para evitar um tempo de secagem desnecessariamente longo e um alto consumo de energia:
- Certifique-se de que a sua roupa é bem centrifugada antes de a secar.
- Carregue de acordo com a quantidade ideal de roupa recomendada para o programa que está a ser utilizado (consulte a Tabela de Programas).
- Certifique-se de que a sala em que a máquina de secar está localizada está bem ventilada.
- Certifique-se de que o filtro está limpo antes de utilizar a máquina de secar.

DESEMBALAR O APARELHO

- Este aparelho é pesado: É necessário ter cuidado ao deslocá-lo.
- Ao desembalar o aparelho, verifique se não está danificado. Em caso de dúvida, não o utilize e contacte o Centro de Assistência.
- Todas as embalagens devem ser retiradas antes da utilização.

DESCRIÇÃO DO PRODUTO

A máquina de secar roupa utiliza um sistema de bomba de calor para aquecer o ar.
O sistema é composto por um compressor e um permutador de calor. Quando a máquina de secar roupa é ligada, o funcionamento do compressor (o som do líquido a fluir) ou o fluxo de refrigerante podem ser mais ruidosos enquanto o compressor estiver a funcionar. Isto não é um sinal de mau funcionamento e não afeta a vida útil da máquina de secar a roupa. Com o tempo e com a utilização da máquina de secar, este ruído tornar-se-á mais silencioso.

Vista dianteira

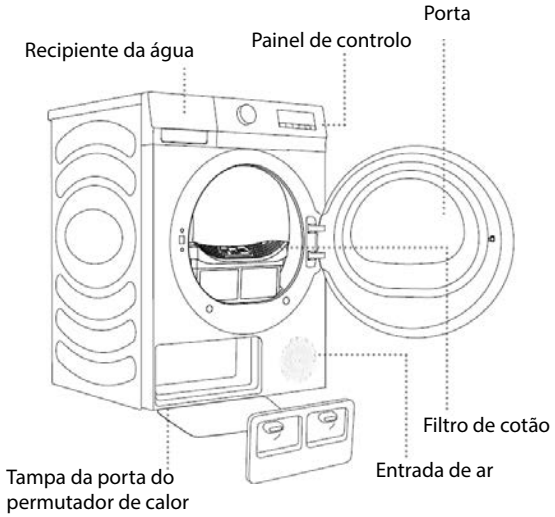

Vista traseira

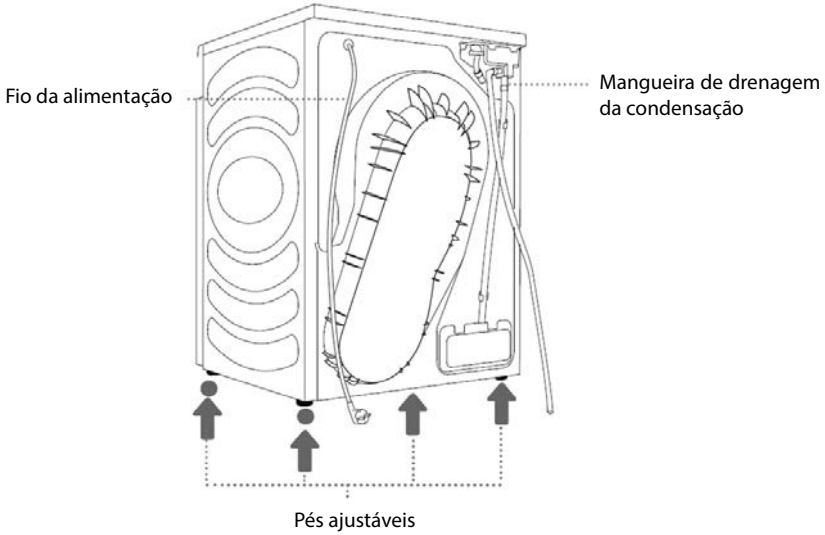

Painel de controlo

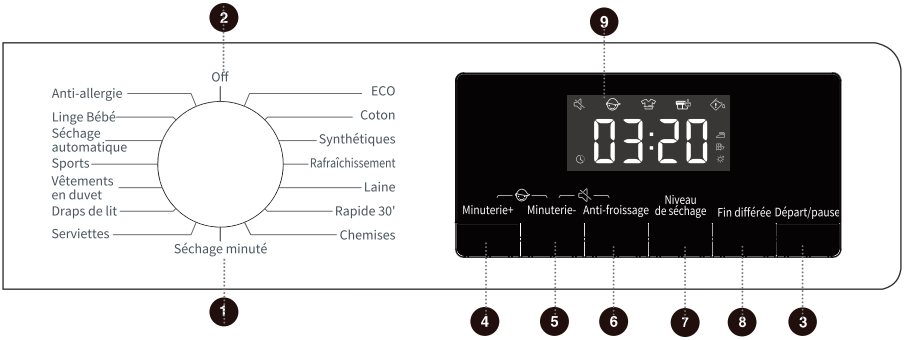

1 Seletor do programa
2 Posição Desligado
3 Botão de Iniciar/Pausa
4 Botão de Minuto+
5 Botão de Minuto-
6 Botão de Anti-vincos
7 Botão de Nível de secagem
8 Botão de Fim do "Final diferido"

4 + 5 Função de bloqueio para crianças

5 + 6 Função de som

9 Visor

- O visor apresenta as definições, o tempo restante estimado, as funções e as mensagens de estado da sua máquina.

8:88 Tempo restante / Mensagem de erro

Controlelampjes

Secagem ao ferro	Secagem no armário	Secagem extra	Esvaziar o recipiente da água (aviso)	Limpar os filtros (lembrete)

Anti-vincos	Bloqueio de segurança para crianças	Sinal	Fim do "Final diferido"

ANTES DE INSTALAR O APARELHO

Antes de ligar a sua máquina de secar à alimentação, verifique se a voltagem indicada na placa das especificações corresponde à voltagem em sua casa. Uma voltagem diferente pode danificar o aparelho.

A ficha é o único modo de desligar o aparelho da alimentação e deverá estar permanentemente acessível. Para desligar a alimentação do aparelho, desligue o aparelho e retire a ficha da tomada.

O aparelho tem de ser ligado à terra. O fabricante não se responsabiliza por danos que possam ocorrer como resultado de uma utilização sem ligação à terra.

INSTALAÇÃO

- Recomenda-se que, para sua comodidade, o aparelho seja colocado perto da sua máquina de lavar.
- O aparelho deve ser instalado num local limpo, onde a sujidade não se acumule.
- O aparelho não deve ser colocado perto de uma placa de fogão a gás, fogão, aquecedor ou grelhador, pois as chamas dos queimadores podem danificá-lo.
- Ao instalar o aparelho, certifique-se de que o cabo de alimentação não fica preso ou torcido.
- Não instale a máquina de secar roupa numa divisão onde haja o risco de temperaturas negativas. Com temperaturas perto do ponto de congelação, a máquina de secar roupa pode não funcionar corretamente. Há o risco de danos se a água condensada congelar na bomba e nas mangueiras.
- Instale a máquina de secar roupa num local com uma ventilação adequada e uma temperatura entre 10°C e 25°C.
- Para reduzir ao mínimo as vibrações e o ruído durante a utilização da máquina de secar, esta deve ser colocada numa superfície firme e plana.

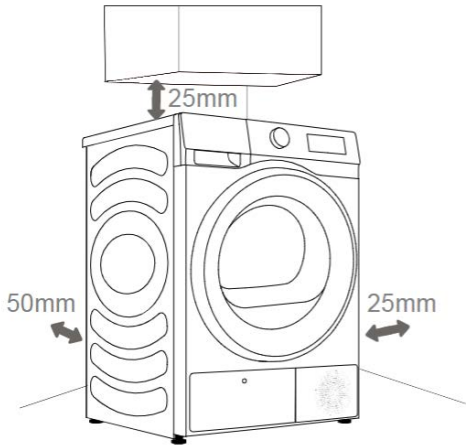

Se a máquina de secar roupa for instalada por baixo de uma bancada de trabalho, certifique-se de que há, pelo menos, 25 mm entre o painel superior da máquina de secar e quaisquer objetos por cima, 25 mm entre as partes laterais da máquina de secar roupa e mobiliário adjacente, e 50 mm entre a parte traseira da máquina de secar roupa e paredes ou mobiliário adjacente.

⚠ As aberturas de ventilação na parede e a abertura de exaustão de ar na parte da frente da máquina de secar roupa nunca devem ser obstruídas.

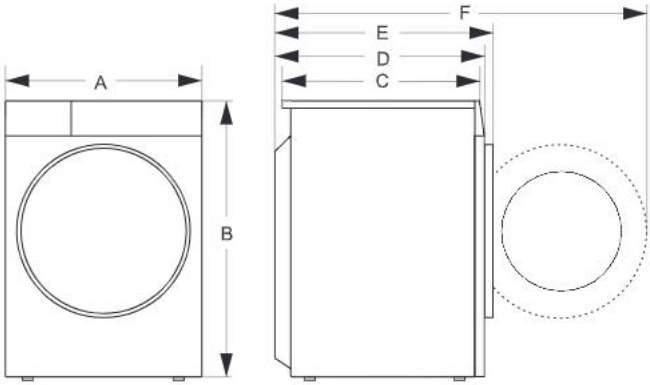

A. 595 mm
B. 845 mm
C. 520 mm
D. 550 mm
E. 580 mm
F. 1060 mm

⚠ Após a instalação, aguarde 24 horas sem deslocar o aparelho antes de o utilizar pela primeira vez. Se a máquina de secar roupa tiver de ser colocada sobre um dos lados durante o transporte ou a manutenção, coloque-a com o lado esquerdo, visto da frente do aparelho, para baixo.

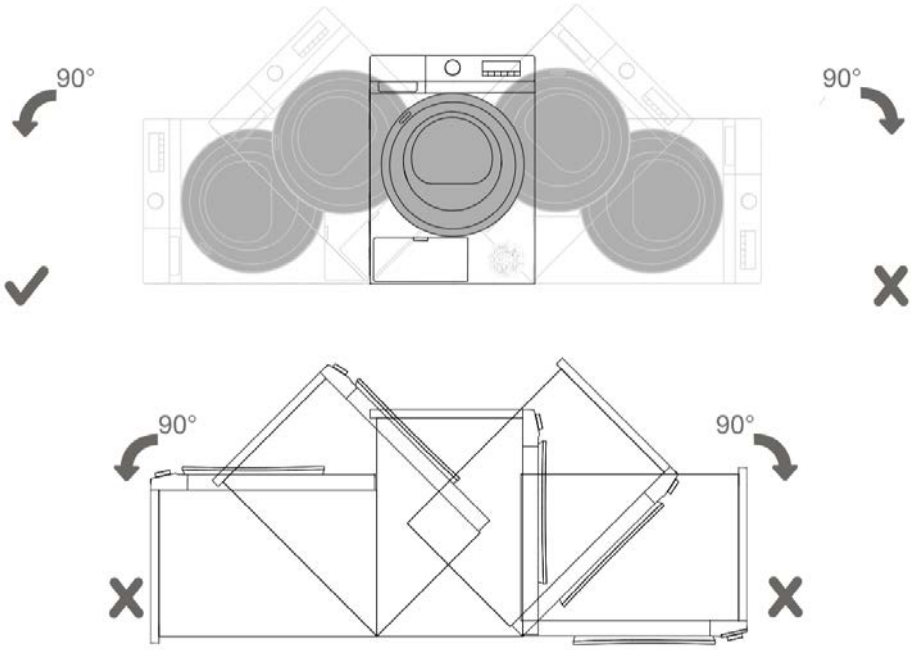

Nivelar o aparelho

A máquina de secar deve estar perfeitamente nivelada para garantir um funcionamento seguro e correto.

Se a máquina de secar não estiver bem nivelada, ajuste os pés de nivelamento, se necessário.

NÃO insira pedaços de madeira de qualquer outro objeto por baixo dos pés.

Se o aparelho for instalado num piso alcatifado, é necessário ajustar os pés para que o ar circule livremente por baixo do aparelho.

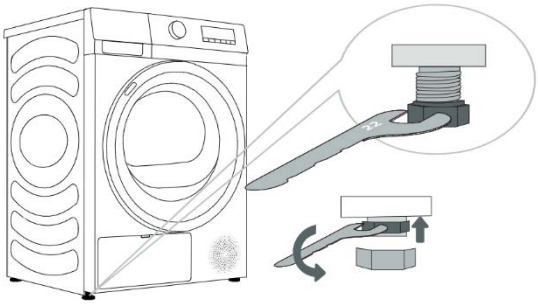

Nivele a máquina de secar roupa na direção longitudinal e transversal, rodando os pés reguláveis que permitem um nivelamento de ± 1 cm. Utilize um nível de bolha de ar e uma chave inglesa n.º 22.

- O piso sobre o qual a máquina de secar roupa é colocada deve ter uma base de betão. Deve estar limpo e seco; caso contrário, a máquina de secar roupa pode deslizar. Limpe também os pés ajustáveis.
- A máquina de secar deve estar nivelada e estável sobre uma base sólida.
- Nunca coloque caixas de cartão, blocos de madeira ou materiais semelhantes debaixo da máquina para equilibrar as irregularidades ao nível do solo.
- O nivelamento exato evita vibrações, ruídos e deslocações do aparelho durante o funcionamento.

Instalação da mangueira de drenagem

A humidade da roupa é extraída na unidade de condensação e acumulada no depósito da água de condensação.

Durante o processo de secagem, um indicador luminoso acende quando o depósito está cheio e precisa de ser esvaziado.

Se não quiser esvaziar o depósito, insira a extremidade livre da mangueira na parte de trás do aparelho diretamente numa abertura de drenagem.

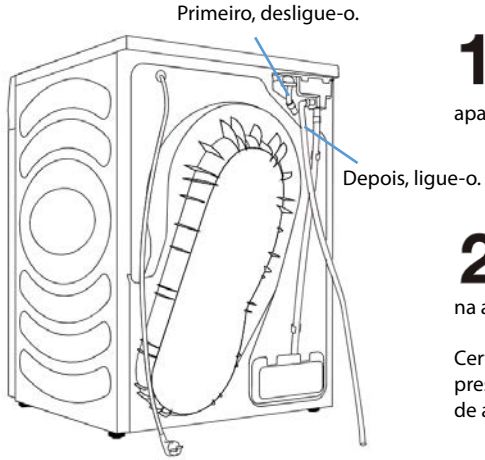

1 Desligue a mangueira de descarga do aparelho e pendure-a na parte de trás.

2 Fixe a mangueira de drenagem fornecida na abertura.

Certifique-se de que a mangueira está bem presa. Deste modo, evita-se qualquer derrame de água que possa provocar danos inesperados.

Após a instalação

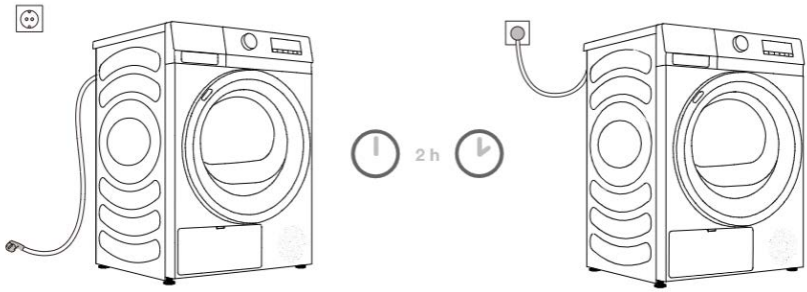

Após a instalação, a máquina de secar roupa deve permanecer imóvel durante duas horas antes de ser ligada à rede elétrica.

Recomenda-se a utilização de uma proteção contra sobretensão para proteger o aparelho em caso de queda de um raio.

Não ligue a máquina de secar roupa a uma tomada elétrica destinada a uma máquina de barbear elétrica ou a um secador de cabelo.

Deslocação e transporte após a instalação
Após cada ciclo de secagem, uma pequena quantidade de água condensada permanecerá na máquina de secar roupa. Ligue a máquina de secar roupa, escolha um dos programas e deixe o aparelho funcionar durante cerca de meio minuto. Deste modo, a água remanescente será bombeada para fora e evitará danos na máquina de secar roupa durante o transporte.

Se a máquina de secar roupa não puder ser transportada na posição vertical, incline-a para o lado esquerdo.
Embale todos os materiais de embalagem (sacos de plástico, outras peças de plástico, etc.).

Após o transporte, a máquina de secar roupa deve ser deixada em repouso durante pelo menos duas horas antes de ser ligada à rede elétrica. A instalação e a ligação do aparelho devem ser efetuadas por um técnico qualificado.

LIGAÇÃO ELÉTRICA

Perigo:
Para fazer a ligação elétrica ao seu aparelho:
- A instalação na rede elétrica deve estar em conformidade com as normas e os regulamentos locais.
- Não utilize um fio de extensão, um adaptador ou algo similar.
- A ficha tem de estar facilmente acessível após a instalação do aparelho.
- Se tiver dúvidas sobre o estado da sua ligação, consulte um eletricista qualificado.

Aviso! O fabricante declina qualquer responsabilidade por danos ou ferimentos resultantes do não cumprimento das precauções de ligação elétrica acima referidas.

NOTAS SOBRE CUIDADOS COM A ROUPA

Antes de colocar peças de vestuário na sua máquina de secar roupa, verifique a etiqueta de cuidados a ter para se certificar de que o vestuário pode ser secado na máquina.

Etiquetas de cuidados a ter que pode encontrar nas suas peças de vestuário

	Adequado para ser secado à máquina
	Processo normal de secagem: Pode secar à máquina com uma carga normal e uma temperatura de 80 °C.
	Processo de secagem suave: É necessário cuidado ao secar. Selecione um processo suave com ação térmica reduzida.
	Não seque à máquina: Artigos inadequados para secagem na má quina de secar roupa

Não sobrecarregue a máquina de secar roupa.

- Carregue sempre roupa bem centrifugada. Quanto maior a velocidade de rotação, menor será o consumo de energia e menor será o tempo de secagem.
- Feche fechos, ganchos e cordões para evitar que esses artigos se agarrem ou se enrosquem noutras roupas. Vire os bolsos do avesso.
- Coloque a roupa muito sensível num saco especial para roupa suja.
- Separe a roupa. Separe os sintéticos do algodão/linho, e seque separadamente.
- Retire a roupa imediatamente após o programa ter terminado.
- Ao secar artigos como lençóis, recomenda-se parar periodicamente a máquina de secar para redistribuir a carga.
- NÃO carregue roupa molhada a pingar na máquina de secar roupa. Enrole o artigo numa toalha ou torça-o para remover o excesso de água.
- NÃO seque os artigos que contenham borracha ou materiais elásticos semelhantes.

Não se recomenda a secagem de roupa de tecidos particularmente delicados que possam ficar deformados. Os seguintes tipos de roupa não podem ser secos na máquina de secar roupa, uma vez que as peças podem ficar deformadas:

- Vestuário de couro e outros produtos de couro;
- Vestuário encerado ou tratado de qualquer outra forma;
- Vestuário com grandes partes de madeira, plástico ou metal;
- Vestuário com lantejoulas.

ANTES DA PRIMEIRA UTILIZAÇÃO

Para eliminar os resíduos que possam ter sido deixados durante a produção, limpe o tambor da máquina de secar com um pano húmido ou efetue um breve ciclo de secagem com a roupa húmida na máquina de secar.

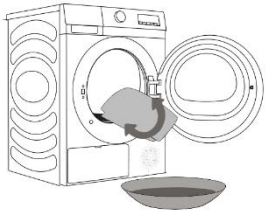

FUNCIONAMENTO DA MÁQUINA DE SECAR

1 Abra a porta.

2 Verifique se o filtro e o tambor estão limpos.

- Caso contrário, limpe-os consultando a secção Limpeza e manutenção.

3 Coloque a roupa solta no tambor após a triagem.

- As roupas devem ser selecionadas de acordo com os tipos de fibras e o nível de secagem necessário. Todos os cordões e cintos da roupa devem ser bem atados e fixados antes de serem colocados no tambor.
- Não sobrecarregue o tambor (consulte a "Tabela de Programas" para obter recomendações sobre as cargas para cada programa).

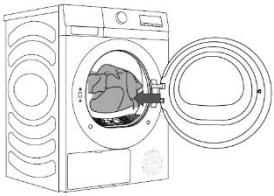

CUIDADO:
Não seque roupas não lavadas na máquina de secar.

4 Feche a porta.

- Antes de fechar a porta, verifique se a roupa está bem dentro do tambor para que não fique presa ou danificada.

5 Selecione um programa rodando o seletor de programas.

- O tempo necessário será exibido.

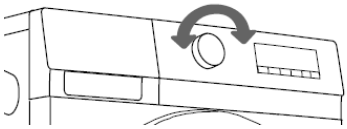

O seletor de programas também é utilizado para ligar e desligar a máquina. Pode ser rodado em qualquer direção.

Para uma vista pormenorizada dos programas, consulte a tabela dos programas.

6 Selecione o nível de secagem desejado.

Prima repetidamente **Niveau de séchage** para selecionar o nível de secagem desejado e o visor mostra o símbolo do nível definido.

	Secagem extra: roupa até estar completamente seca
	Secagem no armário: roupa para arrumar
	Secagem a ferro: roupa para engomar

- O tempo de secagem pode variar, dependendo da seleção.
- Esta função não está disponível para os programas de secagem Refrescar, ECO, Lã, Rápido 30', Temporizada e Cuidados com as alergias.

7 Quando selecionar o programa de Refrescar, Lã, secagem temporizada ou Cuidados com as alergias, pode ajustar o tempo de secagem.

Prima repetidamente **Minuterie+** ou **Minuterie-** para ajustar o tempo de secagem.

8 Se necessário, selecione a função anti-vincos.

- Pode usar esta função para evitar que a roupa fique com vincos se não a retirar imediatamente da máquina mal o programa termine.
- Para ativar esta função, prima **Anti-froissage** e o indicador luminoso acende.

  Para desativar esta função, prima de novo **Anti-froissage** e o indicador luminoso desliga-se.
- No final do ciclo de secagem, o tempo predefinido do anti-vincos é de 12 horas.

9 Prima Départ/pause e o aparelho começa o ciclo.

- Para fazer uma pausa, prima **Départ/pause** novamente.

Durante o funcionamento da máquina de secar roupa, pode abrir diretamente a porta para adicionar ou retirar roupas e premir **Départ/pause** para continuar a funcionar depois de fechar a porta.

Para alterar as definições de um programa em execução:

1) Rode o botão de seleção de programas para a posição Desligado.
2) Rode o botão de seleção de programas para selecionar um programa e altere as definições.
3) Prima o botão de Iniciar/Pausa para iniciar o programa.

10 Depois de terminado o ciclo, ouve-se um sinal sonoro e o visor indica "Fim".

11 Abra a porta e retire a roupa.

Cuidado! O tambor interno ainda pode estar quente.

Verifique se todos os artigos foram removidos do tambor. Se deixar artigos na máquina de secar, estes podem ficar danificados por secagem excessiva quando a máquina for utilizada de novo.

12 Limpe os filtros conforme descrito na seção Limpeza e manutenção.

- Para evitar odores desagradáveis e conservar melhor a vedação da porta, mantenha a porta do aparelho ligeiramente aberta até ao próximo ciclo de secagem.
- O indicador acende e acenderá para lembrá-lo de limpar o filtro e esvaziar o depósito da água.

13 Desligue o aparelho da tomada elétrica se não for utilizado durante longos períodos.

Retire imediatamente a roupa do tambor quando a secagem estiver concluída ou quando a alimentação for desligada durante o processo de secagem. Deixar a roupa que foi seca no aparelho sem vigilância pode provocar um incêndio.

Tabela de programas

Siga a carga de roupa recomendada quando utilizar o programa atribuído. Os valores indicados no quadro seguinte são meramente informativos.

Programa	Carga (kg)	Tempo de visualização (horas:minutos)	Aplicação/Propriedades
ECO	8,0	3:28	Para roupa de algodão normal
Coton Algodão	8,0	3:58	Para roupa de algodão mais grossa com aproximadamente a mesma espessura
Synthétiques Sintético	4,0	1:00	Para secar roupa delicada de fibras sintéticas
Rafraîchissement Refrescar	-	0:10	Quando este programa é selecionado, o aquecedor é desligado. O programa é adequado para refrescar a sua roupa
Laine Lã	1,0	0:30	Para amaciar ou afofar roupa seca de lã ou de seda
Rapide 30' Rápido 30'	0,5	0:30	Para roupa leve e fina que precise de secagem rápida
Chemises Camisas	2,0	1:03	Utilizado para secar camisas e blusas
Séchage minuté Temporizada	-	1:30	Utilizado para definir um tempo de secagem desejado para a roupa que ainda está ligeiramente húmida e que tem de ser completamente seca. Neste programa, a humidade restante não é detetada automaticamente. Se a roupa continuar húmida após o fim do programa, repita o programa; se estiver demasiado seca e, por conseguinte, amarrotada e áspera ao toque, o tempo de secagem escolhido é demasiado longo.
Serviettes Toalhas	4,0	1:43	Utilizado para secar cargas como toalhas.
Draps de lit Roupa de cama	2,5	2:56	Para artigos volumosos, como cobertores e lençóis.
Vêtements en duvet Roupa para baixo	2,0	2:38	Para têxteis com enchimento ou acolchoamento de penas, tais como almofadas e roupa de penas
Sports Desporto	2,0	1:33	Para vestuário de desporto feito de materiais mistos e tecidos respiráveis
Séchage automatique Auto secagem	4,0	2:43	Para roupa de algodão mais grossa com aproximadamente a mesma espessura
Linge Bébé Cuidados com o bebé	2,0	1:14	Para roupa de bebé
Anti-allergie Cuidados com as alergias	2,0	3:00	Utilizado para eliminar alergénios como os ácaros

Nota!

- Programa ECO, em conformidade com o Regulamento (UE) 2023/2534, relativo à rotulagem energética, medido de acordo com a norma EN 61121 e adequado para a secagem da carga normal

de algodão à capacidade nominal de carga.

- Os tecidos grossos ou com várias camadas, por exemplo, roupa de cama, calças de ganga, etc., não são fáceis de secar. Recomendamos que escolha o programa Algodão.
- Como os materiais irregulares, as roupas grossas e com várias camadas não são fáceis de secar, é melhor escolher o programa de secagem com o tempo adequado para as secar por completo se algumas partes da roupa ainda estiverem húmidas depois de o programa estar concluído.
- O tempo apresentado para cada programa pode ser diferente do tempo real de execução. Devido à influência do tipo de roupa, da carga de roupa, do teor de água após a desidratação e da temperatura ambiente, o tempo real de secagem será ajustado automaticamente.

Função de atraso diferido

Pode usar esta função para fazer com que o programa termine mais tarde. O tempo do atraso diferido pode ser selecionado entre 1 e 24 horas em incrementos de 1 hora.

1. Selecione um programa.
2. Prima repetidamente **Fin différée** para selecionar a hora de fim desejada.
   - As horas apresentadas indicam a hora a que o programa termina.
   - O visor apresenta o símbolo .
3. Prima **Départ/pause** para iniciar o programa.
   - A máquina começa a contagem decrescente.

Por exemplo, se a duração do programa for superior a 1 hora, a função de final diferido mínima tem de começar a partir de 2 horas.

Se a duração do programa selecionado for 3:10 horas e definir o “Final diferido” para 6 horas, isso significa que o seu programa termina em 6 horas.

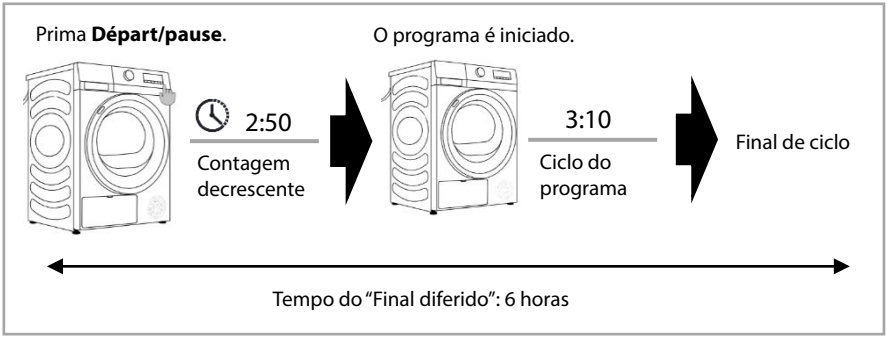

Se quiser cancelar esta função antes de iniciar o programa, prima repetidamente **Fin différée** até o símbolo desaparecer do visor.
Se o programa já tiver começado, rodeo seletor de programas para a posição "desligado" para cancelar esta função.

Bloqueio de segurança para crianças

Pode utilizar esta função para evitar que as crianças brinquem com a máquina de secar.

- Para desativar esta função, prima e mantenha premido **Minuterie+** e **Minuterie-** durante 3 segundos. O indicador luminoso de desbloqueio para crianças acende.
- Quando o bloqueio para crianças estiver definido, todos os botões estão bloqueados, exceto os botões de bloqueio para crianças e a posição "desligado" no seletor de programas.
- Para desativar esta função, prima e mantenha premido **Minuterie+** e **Minuterie-** durante cerca de 3 segundos. O indicador luminoso do bloqueio para crianças apaga-se.

Sinal

Esta função permite ligar ou desligar o sinal quando rodar o seletor de programas, premir os botões ou o ciclo de secagem estiver concluído.

- Para desligar o sinal, prima e mantenha premido **Minuterie-** e **Anti-froissage** durante 3 segundos. O indicador luminoso acende.
- Para ligar o sinal, prima e mantenha premido **Minuterie-** e **Anti-froissage** durante 3 segundos. O indicador luminoso desliga-se.

LIMPEZA E MANUTENÇÃO

Desligue o aparelho e retire a ficha da tomada antes de efetuar a limpeza ou manutenção. Nunca utilize qualquer agente de limpeza abrasivo ou químico.

Limpeza externa

Limpe regularmente o exterior do aparelho com um pano húmido ligeiramente macio. Seque bem.

Não limpe o aparelho pulverizando diretamente água sobre o mesmo.

Limpeza da superfície interior da porta

Limpe sempre a superfície interior da porta após cada processo de secagem.
Limpe a parte interior da porta e a junta da porta com um pano macio e húmido para remover qualquer penugem.

Limpeza do filtro de cotão

O filtro recolhe a penugem que se acumula durante a secagem e deve ser retirado e limpo após cada processo de secagem.

O indicador luminoso de aviso acenderá para lembrá-lo de limpar o filtro de cotão.

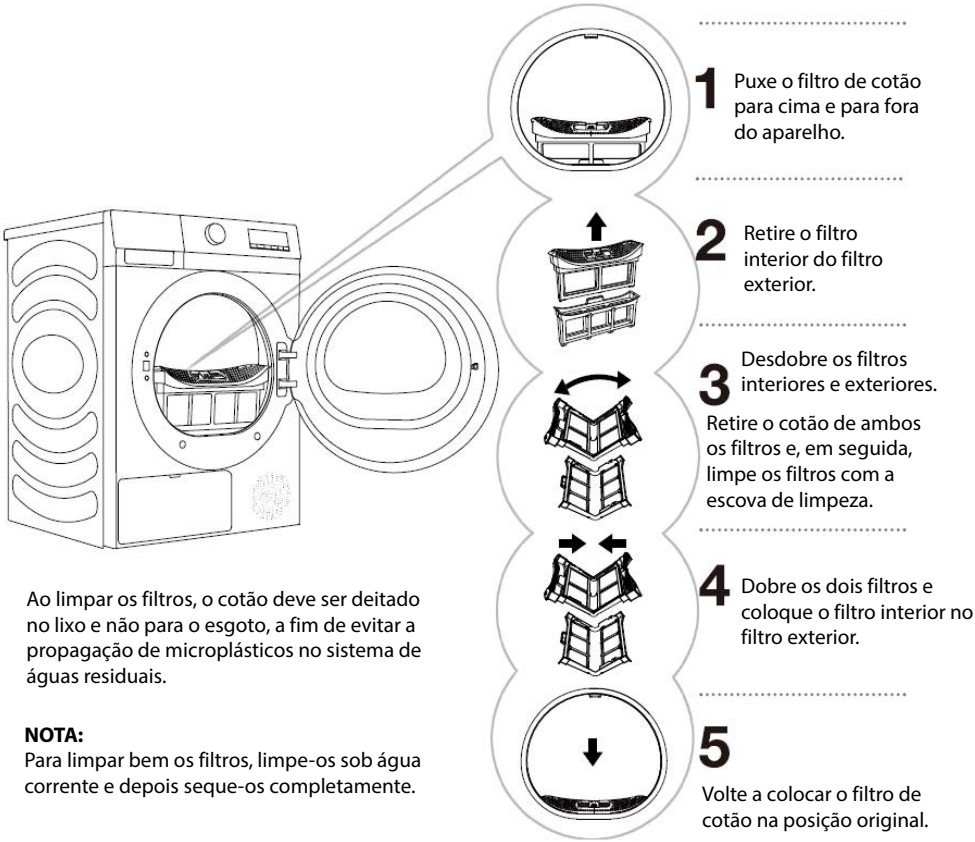

Ao limpar os filtros, o cotão deve ser deitado no lixo e não para o esgoto, a fim de evitar a propagação de microplásticos no sistema de águas residuais.

NOTA:
Para limpar bem os filtros, limpe-os sob água corrente e depois seque-os completamente.

Drenagem do depósito da água

Drene o depósito da água após cada processo de secagem.
Se a mangueira de drenagem estiver ligada diretamente a uma abertura de escoamento, não é necessário esvaziar o depósito da água (consulte Instalação da mangueira de drenagem).

Para drenar o depósito da água:

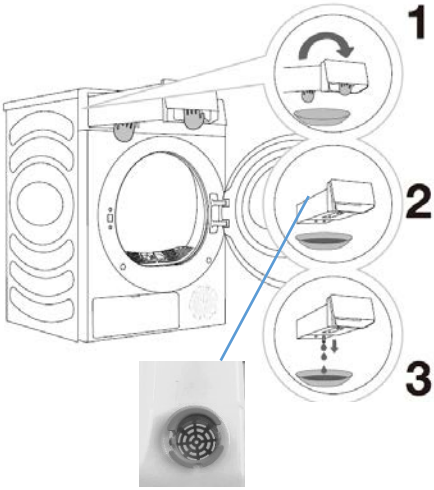

Orifício de drenagem no depósito da água

1 Com as duas mãos, puxe o depósito da água para a frente para o retirar.

2 Esvazie a água pelo orifício de drenagem.

3 Limpe o interior do depósito da água.
Misture um pouco de detergente neutro em água morna. Encha o recipiente de água com a mistura através do orifício de drenagem e deixe repousar durante 30 minutos. Em seguida, enxague o recipiente com água limpa e seque-o completamente.

Volte a colocar o depósito da água na respetiva posição.

⚠ A água condensada não é potável!

⚠ Nunca retire o depósito da água quando o aparelho estiver a funcionar!

Se se esquecer de esvaziar o depósito da água, o aparelho para durante a secagem quando o depósito da água estiver cheio e o indicador luminoso de aviso acende-se. Nesse caso, drene o depósito da água e prima **Départ/pause** para retomar o ciclo de secagem.

Limpeza da permutador de calor

Durante a limpeza, pode ser derramada alguma água. Recomenda-se, por isso, a colocação de um pano absorvente no chão.

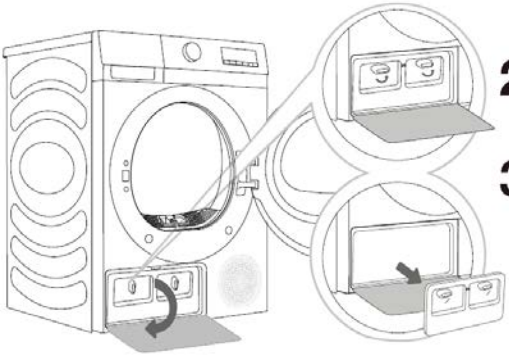

1 Prima a parte superior da cobertura exterior para abrir.

2 Desbloqueie os fixadores.

3 Retire a cobertura interior.
Limpe o permutador de calor com uma escova de limpeza ou um aspirador com um acessório de escova.
Limpe a cobertura interior com um pano macio e húmido.

4 Volte a colocar a tampa interior na sua posição original e, em seguida, bloqueie os fixadores.
Feche a cobertura exterior.

⚠ Não toque nas partes metálicas interiores do permutador de calor com as mãos desprotegidas. Perigo de ferimentos nas peças afiadas. Utilize luvas de proteção adequadas para limpar o permutador de calor.

⚠ Uma limpeza incorreta das alhetas metálicas do permutador de calor pode danificar permanentemente a máquina de secar roupa. Não pressione as alhetas metálicas com objetos duros como, por exemplo, o tubo de plástico de um aspirador.

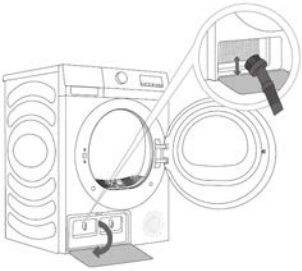

O pó e a sujidade nas alhetas metálicas do permutador de calor podem ser limpos com o acessório de escova do aspirador.

Mova suavemente o acessório da escova apenas na direção das alhetas metálicas, de cima para baixo. Tenha cuidado para não dobrar ou danificar as alhetas do permutador de calor durante a limpeza.

Recomenda-se a limpeza do permutador de calor após, pelo menos, vinte ciclos.

RESOLUÇÃO DE PROBLEMAS

Problemas	Possíveis Soluções
A máquina de secar não inicia.	Verifique se a porta está devidamente fechada.
	Certifique-se de que o fio da alimentação está ligado à tomada.
	Verifique o disjuntor e os fusíveis da casa.
	Verifique se o botão de iniciar está premido.
A máquina de secar roupa não pode ser colocada em funcionamento e apresenta a mensagem "Fim".	Verifique se a definição do programa está correta.
	Verifique se há roupa no tambor.
Tempo de secagem excessivo	Verifique se a definição do programa está correta.
	Verifique se há demasiadas peças de roupa agrupadas.
	Verifique se o filtro de cotão está limpo.
Efeito de secagem fraco	Verifique se a roupa foi desidratada.
	Verifique se a definição do programa está correta.
	Verifique se há demasiada roupa.
	A carga não está corretamente selecionada. Verifique se a roupa que não seca facilmente está misturada com a roupa que seca facilmente.
	Grande quantidade de tecidos pesados
	Verifique se o filtro de cotão está limpo.
O tempo restante no visor pára ou salta.	O tempo restante varia com o tipo de roupa, a carga, a desidratação e a temperatura ambiente, o que é um fenómeno normal.
A roupa está amarrotada..	Verifique se a roupa secou demasiado tempo. Tente um tempo de secagem mais curto.
	Verifique se deixou a roupa na máquina de secar roupa durante demasiado tempo após o fim do ciclo.
O visor da máquina de secar roupa apresenta um tempo de funcionamento diferente da duração real do programa.	Para os programas que param automaticamente quando a roupa está seca, a duração da secagem apresentada é calculada de acordo com o ambiente padrão, a humidade inicial da roupa, o volume e o tipo de carga. O tempo de secagem é ajustado automaticamente para qualquer alteração das condições. A diferença entre o tempo real e o tempo indicado no visor é normal, o que garante o melhor efeito de secagem.
A máquina de secar roupa é demasiado ruidosa.	Verifique a existência de moedas, botões soltos, pregos e outros objetos. Retire-os imediatamente.
	Verifique o filtro de cotão. Retire os objetos presos no interior do filtro de cotão.
	Certifique-se de que a máquina de secar roupa está nivelada e bem assente no chão.
	A máquina de secar roupa pode fazer um zumbido devido ao movimento do ar através do tambor e da ventoinha. Isto é normal.
A roupa está a encolher.	As instruções de tratamento do vestuário não estão a ser seguidas. Utilize uma definição de calor baixa ou nula.
O cotão fica na roupa.	Verifique se o filtro de cotão não foi limpo corretamente.
	Verifique se a roupa não foi separada corretamente.
	Alguns tecidos causam mais cotão e devem ser secos separadamente dos tecidos em que o cotão se agarra facilmente.

	Verifique se deixou lenços de papel, papel, etc. nos bolsos.
A máquina de secar roupa emite um odor.	▪ O cheiro é causado pelo material de borracha que está ligado ao interior do aparelho. Este tipo de cheiro é próprio da borracha e desaparece automaticamente após várias utilizações do aparelho. ▪ Ao lavar a roupa, utilize o detergente de acordo com as recomendações do fabricante. Se utilizar o detergente em excesso e não de acordo com as recomendações, o detergente não dissolvido pode acumular-se na roupa e provocar um odor. ▪ Pode sentir os odores da roupa se esta for deixada no aparelho após a secagem ou na máquina de lavar roupa após a lavagem. Retire a roupa imediatamente no final do ciclo de secagem ou de lavagem. ▪ Verifique sempre se ambos os filtros estão limpos. Se, após a secagem, ficarem resíduos no filtro de cotão, estes podem provocar odores. Depois da limpeza, seque completamente o filtro de cotão.
A máquina de secar roupa está ligada e iniciou logo após a falha de energia, mas não funciona.	Quando o programa está suspenso, as funções definidas não podem ser alteradas. Se for necessário alterar o programa ou a função durante o funcionamento, ou se a máquina de secar roupa estiver desligada durante o funcionamento e tiver de ser ligada novamente, selecione o programa e a função pretendidos e, por fim, ponha a máquina a funcionar.

Códigos de Erro

Visor	Descrição	Método de manuseamento recomendado
F50/F51	Sensor anormal	Contacte o serviço pós-venda.

Características técnicas

Voltagem nominal/frequência	220-240V~ 50Hz
Potência nominal	650W
Grau de impermeabilidade	IPX4
Refrigerante	R290 / 130 g GWP: 3 CO_2 - eq: 0 T
Peso	43kg

Selado hermeticamente

Ficha de informação do produto

REGULAMENTO DELEGADO (UE) 2023/2534 DA COMISSÃO respeitante à etiquetagem energética dos secadores de roupa para uso doméstico

Nome ou marca comercial do fornecedor: Etablissements Darty & fils © | THOMSON

Endereço do fornecedor: 9 Rue des Bateaux-Lavoirs, 94200 Ivry-sur-Seine, France

Identificador de modelo: THDHP8E

Tecnologia do secador de roupa elétrico por condensação

Parâmetros gerais do produto:

Parâmetro	Valor		Parâmetro	Valor	
Capacidade nominal [(a)] (kg)	8,0		Dimensões (cm)	Altura	85
				Largura	60
				Profundidade	58
Índice de eficiência energética (IEE) [(a)]	70,0		Classe de eficiência energética [(a)]		D
Eficiência de condensação (%) [(a)] (se aplicável)	82		Classe de eficiência de condensação (se aplicável) [(a)]		C
Consumo de energia ponderado (kWh) por ciclo de secagem. O consumo real de energia depende do modo de utilização do aparelho.	1,19				
Duração do programa [(a)] (horas:minutos)	Capacidade nominal	3:28	Tipo		de instalação livre
	Metade da capacidade nominal	2:04			
Emissão de ruído aéreo [(a)] [dB(A) em relação a 1 pW]	64		Classe de emissão de ruído aéreo [(a)]		B
Modo desligado (se aplicável) (W)	0,50		Modo de espera (se aplicável) (W)		-
Início diferido (W) (se aplicável)	4,00		Modo de espera em rede (W) (se aplicável)		-
No caso dos secadores de roupa para uso doméstico equipados com bomba de calor, denominação química ou designação industrial aceite do gás refrigerante utilizado, sem prejuízo do Regulamento (UE) n.o 517/2014 relativo aos gases fluorados com efeito de estufa					R290

Hiperligação para informações sobre a disponibilidade de peças sobresselentes destinadas aos reparadores profissionais e utilizadores finais	https://www.madocumentationreparation.com
Hiperligação para instruções de reparação destinadas aos utilizadores finais	https://www.madocumentationreparation.com
Hiperligação para preços indicativos antes de impostos	https://www.madocumentationreparation.com
Duração mínima da garantia do fornecedor	24 meses

Informações adicionais: Disponibilidade de peças sobressalentes: 13 anos

Hiperligação para o sítio Web do fornecedor onde se encontram as informações previstas no ponto 6 do anexo II do Regulamento (UE) 2023/2533 da Comissão: https://www.madocumentationreparation.com

[a] Programa «eco».

- O programa «eco» é adequado para secar roupa de algodão húmida e de que este programa é utilizado para avaliar a conformidade com a legislação da UE em matéria de conceção ecológica.
- O programa «eco» é o programa mais eficiente, em termos de consumo de energia, para secar roupa de algodão húmida.
- O carregamento do secador de roupa para uso doméstico até à capacidade máxima indicada pelo fabricante para o programa em causa contribuirá para a poupança de energia.
- Os valores indicados para outros programas que não o programa «eco» são apenas indicativos.

Para saber a informação do modelo na base de dados do produto:
Clique no link
https://eprel.ec.europa.eu/screen/product/tumbledryers20232534/2195050

Programa «eco» em plena carga		
(a)	Capacidade nominal, expressa em kg	8kg
(b)	Duração do programa, expressa em horas e minutos	3:28
(c)	Consumo de eletricidade, em kWh/ciclo de secagem	1.80 kWh/ ciclo de secagem
(d)	Humidade final após o ciclo de secagem	1.5%
(e)	Emissão de ruído aéreo no ciclo de secagem	64dB

Programa «eco» em carga parcial		
(a)	Capacidade nominal, expressa em kg	4.0kg
(b)	Duração do programa, expressa em horas e minutos	2:04
(c)	Consumo de eletricidade, em kWh/ciclo de secagem	1.00kWh/ciclo de secagem
(d)	Humidade final após o ciclo de secagem	1.5%

Sintéticos, seco, plena carga		
(a)	Capacidade nominal, expressa em kg	4.0kg
(b)	Duração do programa, expressa em horas e minutos	1:24
(c)	Consumo de eletricidade, em kWh/ciclo de secagem	0.75 kWh/ciclo de secagem
(d)	Humidade final após o ciclo de secagem	0.5%

Secagem de tecidos delicados/lã, plena carga		
(a)	Capacidade nominal, expressa em kg	1kg
(b)	Duração do programa, expressa em horas e minutos	0:30
(c)	Consumo de eletricidade, em kWh/ciclo de secagem	0.22 kWh/ ciclo de secagem
(d)	Humidade final após o ciclo de secagem	1%

Algodão, extra/muito seco, plena carga		
(a)	Capacidade nominal, expressa em kg	8kg
(b)	Duração do programa, expressa em horas e minutos	3:52
(c)	Consumo de eletricidade, em kWh/ciclo de secagem	2.27 kWh/ciclo de secagem
(d)	Humidade final após o ciclo de secagem	0.5%

Algodão, extra/muito seco, carga parcial		
(a)	Capacidade nominal, expressa em kg	4.0kg
(b)	Duração do programa, expressa em horas e minutos	2:18kg
(c)	Consumo de eletricidade, em kWh/ciclo de secagem	1.31 kWh/ciclo de secagem
(d)	Humidade final após o ciclo de secagem	0.5%

Algodão, seco para engomar, plena carga		
(a)	Capacidade nominal, expressa em kg	8kg
(b)	Duração do programa, expressa em horas e minutos	2:44
(c)	Consumo de eletricidade, em kWh/ciclo de secagem	1.58 kWh/ciclo de secagem
(d)	Humidade final após o ciclo de secagem	10%

Algodão, seco para engomar, carga parcial		
(a)	Capacidade nominal, expressa em kg	4.0kg
(b)	Duração do programa, expressa em horas e minutos	1:33
(c)	Consumo de eletricidade, em kWh/ciclo de secagem	0.86 kWh/ ciclo de secagem
(d)	Humidade final após o ciclo de secagem	10%

Sintéticos, extra/muito seco, plena carga		
(a)	Capacidade nominal, expressa em kg	4.0kg
(b)	Duração do programa, expressa em horas e minutos	1:24
(c)	Consumo de eletricidade, em kWh/ciclo de secagem	0.75 kWh/ ciclo de secagem
(d)	Humidade final após o ciclo de secagem	0.5%

Sintéticos, seco para engomar, plena carga		
(a)	Capacidade nominal, expressa em kg	4.0kg
(b)	Duração do programa, expressa em horas e minutos	0:58
(c)	Consumo de eletricidade, em kWh/ciclo de secagem	0.51 kWh/ciclo de secagem
(d)	Humidade final após o ciclo de secagem	10%

O consumo energético o modo de desligado: 0,5W
O período após o qual o equipamento atinge automaticamente o modo de desligado: 2 minutos

SERVIÇO DE REPARAÇÃO E PEÇAS SOBRESSELENTES

Não desmonte, nem repare o aparelho sozinho. O incumprimento desta premissa, pode provocar um choque elétrico ou ferimentos pessoais.

Para aceder ao serviço de reparação profissional e encomendar peças sobresselentes, obtenha o apoio do serviço pós-venda daMediaMarkt.

Atenção!
Todos os aparelhos têm uma garantia de 2 anos.
A garantia não cobre danos provocados por uma instalação incorreta, modificação não autorizada, autorreparação ou reparação não profissional.

Contacte-nos em:

www.mediamarkt.pt

210 042 210
10:00 - 22:00
(inclusive feriados)
De segunda-feira a sábado

10:00 - 20:00
Domingos
E-mail: clientes@mediamarkt.pt

Rua Casal do Canas, n.° 5
Zona Comercial de Alfragide
2790-204 Carnaxide, Portugal

ELIMINAÇÃO

Como um retalhista responsável, nós cuidamos do meio ambiente. Como tal, pedimos-lhe que siga o procedimento correto para a eliminação do produto e materiais de empacotamento. Isto irá ajudar a preservar os recursos naturais e assegurar que os materiais sejam reciclados de forma a proteger a saúde e o meio ambiente.

Tem de eliminar este aparelho e material de empacotamento de acordo com as leis e normas locais. Como este aparelho contém componentes eletrónicos, o aparelho e respetivos acessórios têm de ser eliminados em separado do lixo doméstico comum quando o aparelho chegar ao fim do seu tempo de vida.

Contacte as autoridades locais para saber mais acerca da eliminação e reciclagem.
O aparelho deverá ser entregue no seu ponto de recolha local para se proceder à reciclagem. Alguns pontos de recolha aceitam o aparelho livre de encargos.

Pedimos desculpa por qualquer inconveniente causado por inconsistências menores nestas instruções, as quais podem ocorrer como resultado da melhoria e desenvolvimento do produto.

Etablissements Darty & fils ©,
9 Rue des Bateaux-Lavoirs, 94200 Ivry-sur-Seine, France 01/07/2025

INDICE

IMPORTANTI ISTRUZIONI PER LA SICUREZZA 1
CONSIGLI PER IL RISPARMIO ENERGETICO 6
DISIMBALLAGGIO DELL'APPARECCHIO 6
DESCRIZIONE DEL PRODOTTO 7
PRIMA DI INSTALLARE L'ELETTRODOMESTICO 9
INSTALLAZIONE 9
COLLEGAMENTI ELETTRICI 14
NOTE SUL TRATTAMENTO DELLA BIANCHERIA 14
PRIMA DI UTILIZZARE IL PRODOTTO PER LA PRIMA VOLTA 15
COME USARE L'ASCIUGATRICE 16
PULIZIA E MANUTENZIONE 21
RISOLUZIONE DEI PROBLEMI 25
SCHEDA INFORMATIVA DEL PRODOTTO 28
SERVIZIO ASSISTENZA PER RIPARAZIONI E RICAMBI 32
SMALTIMENTO 33

Questo prodotto è stato fabbricato e venduto sotto la responsabilità di Etablissements Darty et Fils (S.A.S). THOMSON e il logo THOMSON sono marchi utilizzati su licenza di Etablissements Darty et Fils (S.A.S). Per ulteriori informazioni visitare il sito: www.thomson-brand.com.
Tutti gli altri prodotti, servizi, aziende, marchi, nomi commerciali o di prodotto e loghi citati nel presente documento appartengono ai rispettivi proprietari.

IMPORTANTI ISTRUZIONI PER LA SICUREZZA

LEGGERE ATTENTAMENTE LE SEGUENTI AVVERTENZE DI SICUREZZA E LE ISTRUZIONI PRIMA DI UTILIZZARE L'APPARECCHIO E CONSERVARLE PER RIFERIMENTO FUTURO.

Avvertenze

- Leggere attentamente le istruzioni.
- Questo apparecchio è progettato esclusivamente per l'uso domestico e non deve essere utilizzato per altri scopi o in altri ambienti come ad esempio quelli commerciali.
- Per evitare ogni rischio, se il cavo di alimentazione è difettoso deve essere sostituito dal costruttore, dal suo centro di assistenza o da un tecnico qualificato.
- Questo apparecchio può essere utilizzato da bambini di età pari o superiore a 8 anni e da persone con ridotte capacità fisiche, sensoriali o mentali o prive di esperienza e conoscenza, solo se sorvegliati o istruiti su come usare l'apparecchio in sicurezza e se comprendono i pericoli connessi.
  I bambini non devono giocare con il prodotto.
  Le operazioni di pulizia e manutenzione non devono essere effettuate da bambini senza supervisione.
- La quantità massima di materiale tessile secco in chilogrammi che può essere inserita nell’elettrodomestico è di 8 kg.

- Per dettagli su come pulire l’apparecchio, consultare la sezione "PULIZIA E MANUTENZIONE" alle pagine **IT-21 ~ IT-25.**
- Smaltimento dell’elettrodomestico

  Al fine di prevenire danni all'ambiente o alla salute derivanti da uno smaltimento scorretto del prodotto, si raccomanda di riciclare lo stesso per favorire il recupero dei materiali riutilizzabili. Lo smaltimento dovrebbe avvenire solo attraverso punti di raccolta pubblici.
- Installazione, manutenzione

  L'apparecchio deve essere collocato su un pavimento orizzontale ed avere a disposizione una ventilazione libera. Non tentare di sostituire o riparare alcun componente da soli, ma chiedere aiuto all'assistenza clienti, se necessario.
- Gestione dell’elettrodomestico

  Maneggiare sempre l'elettrodomestico con cura, per evitare di danneggiarlo.
- L'asciugatrice non deve essere utilizzata se per la pulizia sono stati impiegati prodotti chimici industriali.
- Il filtro antipelucchi deve essere pulito frequentemente.
- Non permettere che si accumulino pelucchi intorno all'asciugatrice.
- L’ambiente di installazione deve avere una ventilazione adeguata e si deve evitare che nel locale si verifichino riflussi di gas provenienti da apparecchi che bruciano combustibili o da fiamme libere.
- Non asciugare capi non lavati nell'asciugatrice.
- Eventuali oggetti che siano stati sporcati con sostanze come olio da cucina, acetone, alcol, benzina, cherosene,

smacchiatori, acquaragia, cere e deceranti devono essere lavati in acqua calda con una quantità extra di detersivo prima di essere asciugati nell'asciugatrice.

- Oggetti contenenti gommapiuma (schiuma di lattice), cuffie da doccia, tessuti impermeabili, articoli con supporto in gomma e vestiti o cuscini dotati di cuscinetti in gommapiuma non devono essere asciugati nell'asciugatrice.
- Gli ammorbidenti o prodotti simili devono essere utilizzati come indicato nelle istruzioni relative.
- Rimuovere tutti gli oggetti dalle tasche, come accendini e fiammiferi.
- AVVERTENZA Non fermare mai l'asciugatrice prima della fine del ciclo di asciugatura, a meno che tutti gli articoli non vengano rapidamente rimossi e distribuiti in modo da dissipare il calore.
- AVVERTENZA L'apparecchio non deve essere alimentato tramite un dispositivo di commutazione esterno, come un timer, né collegato a un circuito che viene regolarmente acceso e spento dall’esterno.
- Tenere lontani dall'apparecchio i bambini di età inferiore a 3 anni, a meno che non siano costantemente sorvegliati.
- Le prese d’aria di ventilazione non devono essere ostruite da tappeti o simili.
- L'aria di scarico non deve essere immessa in una canna fumaria utilizzata per lo scarico dei fumi di apparecchi a gas o altri combustibili.
- Questo apparecchio non deve essere installato dietro una porta richiudibile, una porta scorrevole o una porta con cerniere sul

lato opposto a quello dell'asciugatrice, che possano limitare l'apertura completa dello sportello dell'asciugatrice.

- Dopo aver completato l'installazione dell'apparecchio, la spina deve rimanere accessibile.
- Le superfici possono riscaldarsi durante l'uso.
- Attenzione: rischio di incendio / materiali infiammabili
- AVVERTENZA Le aperture di ventilazione non devono essere ostruite da un’eventuale involucro, un mobile o una struttura che incorpori l’elettrodomestico.
- AVVERTENZA Non danneggiare il circuito del refrigerante.

Precauzioni di sicurezza

- Non usare all'esterno.
- Non toccare l'apparecchio con le mani o i piedi umidi o bagnati.
- Non appoggiarsi allo sportello durante il caricamento della macchina e non utilizzare lo sportello per sollevare o spostare l’apparecchio.
- Non mettere in funzione l'apparecchio se il filtro antipelucchi non è in posizione o è danneggiato.
- Spegnere l'apparecchio e staccare la spina dalla rete elettrica prima di pulirlo.
- Non continuare a utilizzare l'apparecchio se sembra che sia difettoso.

- Evitare che animali e bambini possano salire sulla macchina. Controllare che la macchina sia in buone condizioni prima di ogni operazione.
- Prima di chiudere lo sportello dell'apparecchio e avviare un programma, accertarsi che nel cestello non vi sia altro che biancheria (ad esempio, un bambino potrebbe essere entrato nel cestello dell'asciugatrice ed esservi rimasto intrappolato).
- Non lasciare lo sportello dell'apparecchio aperto. I bambini potrebbero aggrapparsi allo sportello o utilizzarlo per entrare all'interno dell'apparecchio, con possibili danni o infortuni.
- Utilizzare sempre il tubo flessibile fornito con l'asciugatrice.
- L'asciugatrice è protetta da un sistema di spegnimento automatico in caso di surriscaldamento. Questo sistema spegne l'asciugatrice se la temperatura sale oltre un determinato livello.
- Se il filtro antipelucchi è intasato, è possibile che si attivi il sistema di spegnimento automatico per surriscaldamento. Se dovesse succedere, pulire il filtro, attendere che l'asciugatrice si raffreddi e provare a rimetterla in funzione. Se l'asciugatrice continua a non avviarsi, chiamare un tecnico dell'assistenza.
- Per l’alimentazione elettrica dell’elettrodomestico evitare di usare una presa multipla, un cavo di prolunga o un adattatore doppio.
- Questo apparecchio deve essere messo a terra tramite il cavo di alimentazione. In caso di malfunzionamento o guasto, la messa a terra riduce il rischio di scosse elettriche, poiché fornisce un percorso di minima resistenza per la corrente elettrica.
- Un collegamento non corretto del conduttore di messa a terra

dell'apparecchio può comportare il rischio di scosse elettriche. In caso di dubbi sulla corretta messa a terra dell'apparecchio, rivolgersi a un elettricista qualificato o a un tecnico dell’assistenza clienti.

- Questo apparecchio è dotato di un cavo e una spina di alimentazione con apposito collegamento per la messa a terra. La spina deve essere inserita in una presa elettrica idonea, correttamente installata e dotata di messa a terra in conformità con tutte le normative e le ordinanze locali.
- Per scollegare l'apparecchio dalla presa di corrente non tirare mai il cavo. Afferrare sempre saldamente la spina di alimentazione ed estrarla direttamente dalla presa di corrente.
- Assicurarsi che il cavo di rete non sia attorcigliato o incastrato e che non venga a contatto con fonti di calore o bordi taglienti.
- Non spruzzare acqua all'interno o all'esterno dell'apparecchio per pulirlo.

CONSIGLI PER IL RISPARMIO ENERGETICO

Per evitare tempi di asciugatura inutilmente lunghi e un elevato consumo di energia, osservare quanto segue.

- Assicurarsi che il bucato venga centrifugato a fondo prima dell'asciugatura.
- Caricare rispettando la quantità ottimale di biancheria consigliata per il programma in uso (vedere la tabella dei programmi).
- Assicurarsi che il locale in cui si trova l'asciugatrice sia ben ventilato.
- Assicurarsi che il filtro sia pulito prima di utilizzare l'asciugatrice.

DISIMBALLAGGIO DELL'APPARECCHIO

- Questo elettrodomestico è pesante. Fare molta attenzione durante il trasporto.
- Quando si disimballa l'apparecchio, verificare che non sia danneggiato. In caso di dubbi, non utilizzarlo e contattare il centro assistenza.
- Tutti i materiali di imballaggio devono essere rimossi prima dell'uso.

DESCRIZIONE DEL PRODOTTO

L'asciugatrice utilizza un sistema a pompa di calore per riscaldare l'aria.
Il sistema è costituito da un compressore e da uno scambiatore di calore. Quando l'asciugatrice viene avviata, il funzionamento del compressore (che implica il rumore del liquido che scorre) o il flusso del refrigerante possono dar luogo ad una certa rumorosità. Questo non è un segno di malfunzionamento e non influisce sulla vita utile dell'asciugatrice. Con il tempo e l'uso dell'asciugatrice, l'intensità di questi rumori dovrebbe diminuire.

Vista frontale

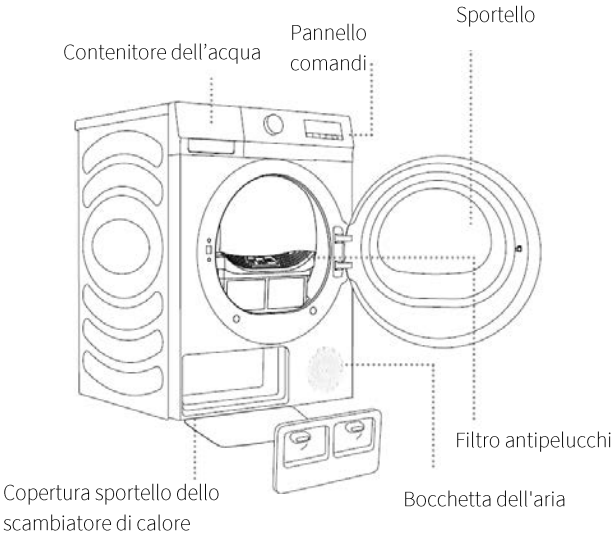

Vista posteriore

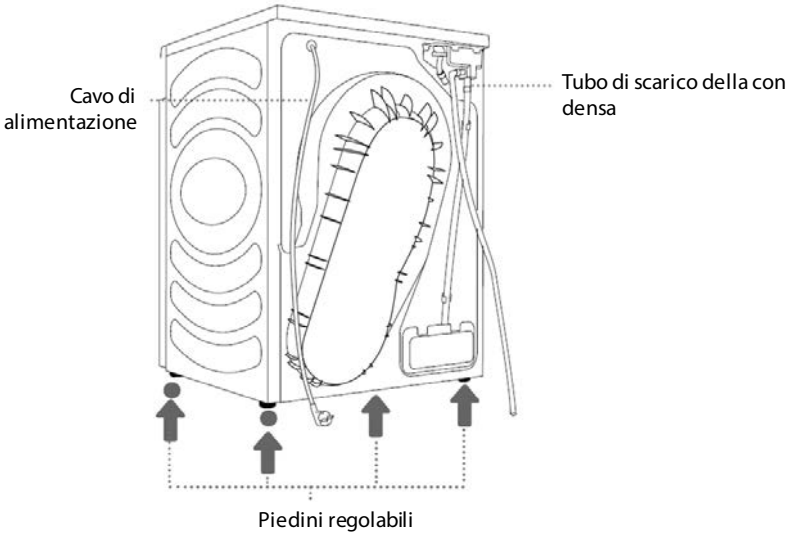

Pannello comandi

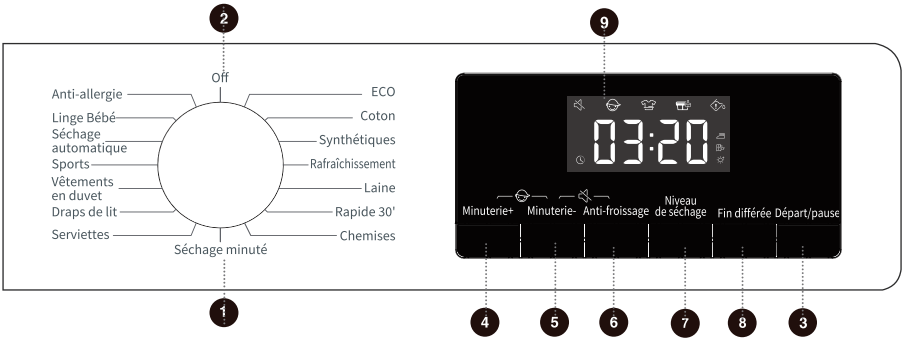

1 Selettore del programma

2 Posizione di spegnimento

3 Pulsante Avvio/Pausa

4 Pulsante aumento minuti

5 Pulsante diminuzione minuti

6 Pulsante anti-pieghe

7 Pulsante livello asciugatura

8 Pulsante di fine ciclo ritardato

4 + 5 Funzione blocco bambini

5 + 6 Funzione segnali acustici

9 Display (Schermo)

- Il display visualizza le impostazioni, il tempo residuo stimato, le funzioni e i messaggi di stato

dell'asciugatrice.

8:88 Tempo rimanente / messaggio di errore

Spie

Asciugatura pronto stiro	Asciugatura pronto armadio	Asciugatura extra	Svuotare il contenitore dell'acqua (avvertenza)	Pulire i filtri (promemoria)

Anti-pieghe	Blocco bambini	Segnali acustici	Fine ciclo ritardato

PRIMA DI INSTALLARE L'ELETTRODOMESTICO

Prima di collegare l'asciugatrice alla rete elettrica, verificare che la tensione indicata sulla relativa targhetta corrisponda alla tensione della propria abitazione. Una tensione diversa potrebbe danneggiare l'apparecchio.

La spina è l'unico modo per scollegare l'apparecchio dalla corrente e pertanto deve essere sempre accessibile. Per interrompere l'alimentazione di rete dell'apparecchio, spegnerlo e quindi staccare la spina dalla presa.

Questo apparecchio deve avere messa a terra. Il produttore non è responsabile per eventuali danni derivanti dall'uso senza messa a terra.

INSTALLAZIONE

- Per comodità,si consiglia di posizionare l'apparecchio vicino alla lavatrice.
- L'apparecchio deve essere installato in un luogo pulito, dove non si accumuli sporcizia.
- L'apparecchio non deve essere collocato vicino a un piano cottura a gas, a un fornello, a una stufa o a un grill, poiché le fiamme dei bruciatori potrebbero danneggiarlo.
- Quando si installa l'apparecchio, assicurarsi che il cavo di alimentazione non sia incastrato o attorcigliato.
- Non installare l'asciugatrice in un locale in cui vi sia il rischio di formazione di ghiaccio. A temperature

prossime al punto di congelamento, l'asciugatrice potrebbe non essere in grado di funzionare correttamente. Se l'acqua di condensa si congela nella pompa e nei tubi flessibili, c'è il rischio di danni.

- Installare l'asciugatrice in un locale con una ventilazione adeguata e una temperatura compresa tra 10°C e 25°C.
- Per ridurre al minimo le vibrazioni e il rumore quando l'asciugatrice è in funzione, deve essere collocata su una superficie robusta e in piano.

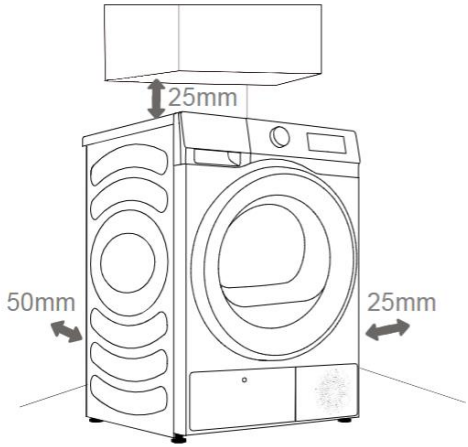

Se l'asciugatrice è installata sotto un piano di lavoro, assicurarsi che vi siano almeno 25 mm tra il pannello superiore dell'asciugatrice e gli oggetti sovrastanti, almeno 25 mm tra i lati dell'asciugatrice e i mobili adiacenti e almeno 50 mm tra il retro dell'asciugatrice e le pareti o i mobili adiacenti.

⚠ Le bocchette a parete e l'apertura di scarico dell'aria sul lato anteriore dell'asciugatrice non devono mai essere ostruite.

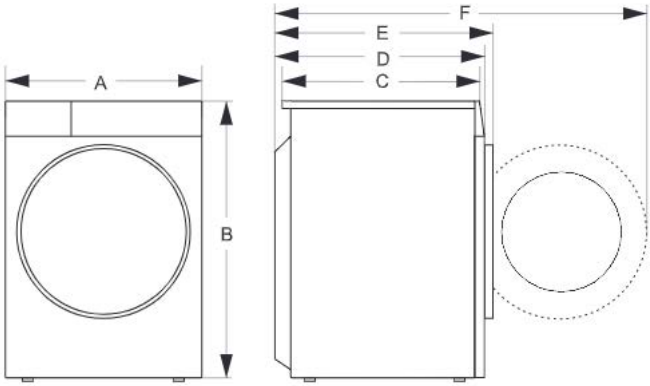

A. 595 mm
B. 845 mm
C. 520 mm
D. 550 mm
E. 580 mm
F. 1060 mm

⚠ Dopo l'installazione, attendere 24 ore senza muovere l'apparecchio prima di utilizzarlo per la prima volta. Se l'asciugatrice deve essere appoggiata su uno dei lati durante il trasporto o la manutenzione, posizionarla con il lato sinistro, visto dalla parte anteriore dell'apparecchio, rivolto verso il basso.

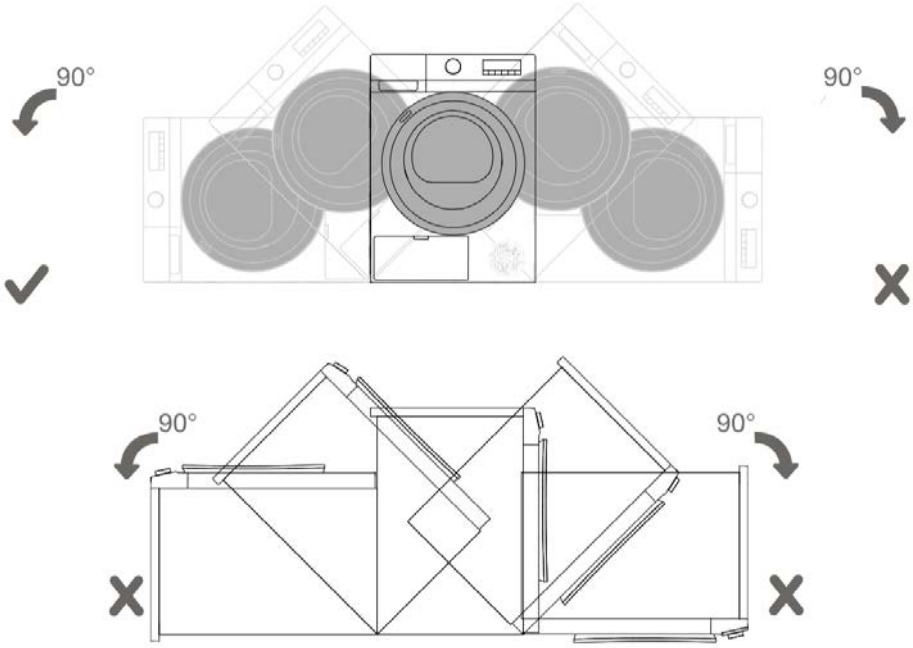

Livellamento dell'apparecchio

L'asciugatrice deve essere perfettamente in piano per garantire un funzionamento sicuro e corretto.
Se l'asciugatrice non è ben livellata, regolare i piedini di livellamento come necessario.
NON inserire pezzi di legno o altri oggetti sotto i piedini.

⚠ Se l'apparecchio è installato su un pavimento in moquette, regolare i piedini per consentire all'aria di circolare liberamente sotto l'apparecchio.

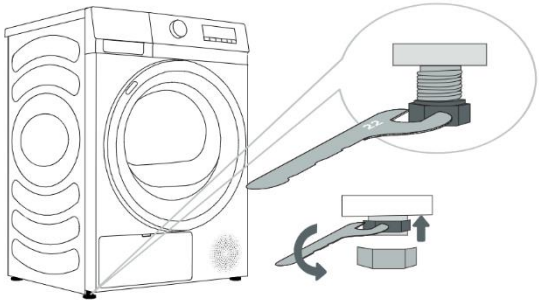

Livellare l'asciugatrice in direzione longitudinale e trasversale ruotando i piedini regolabili che consentono un livellamento di ± 1 cm. Utilizzare una livella a bolla d'aria e la chiave n. 22.

- Il pavimento su cui viene posizionato l'asciugatrice deve avere una base in cemento. Deve essere pulito e asciutto, altrimenti l'asciugatrice potrebbe scivolare. Pulire anche i piedini regolabili.
- L'asciugatrice deve essere in piano e stabile su una base robusta.
- Non mettere mai cartoni, blocchi di legno o materiali simili sotto la macchina per bilanciare le irregolarità del livello della pavimentazione.
- Un livellamento accurato evita vibrazioni, rumori e spostamenti dell'apparecchio durante il funzionamento.

Installazione del tubo flessibile di scarico

L'umidità della biancheria viene estratta nell'unità di condensazione e accumulata nel serbatoio dell'acqua di condensa.

Durante l'asciugatura, una spia si accende quando il serbatoio è pieno e deve essere svuotato.
Se non si desidera svuotare il serbatoio, inserire l'estremità libera del tubo flessibile sul retro dell'apparecchio direttamente in un'apertura di scarico.

Per prima cosa, scollegarlo.

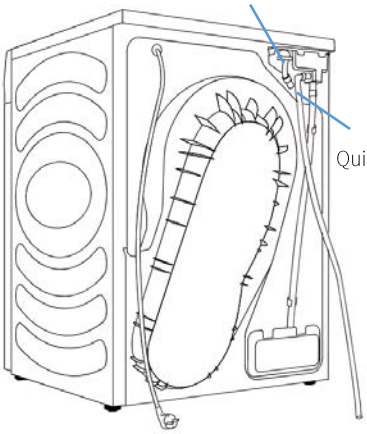

1 Scollegare il tubo di scarico dall'apparecchio e appenderlo sul retro.

Quindi, collegarlo.

2 Collegare il tubo di scarico in dotazione all'apertura.

Assicurarsi che il tubo flessibile sia fissato saldamente. In questo modo si evita la fuoriuscita di acqua che potrebbe causare danni imprevisti.

Dopo l'installazione

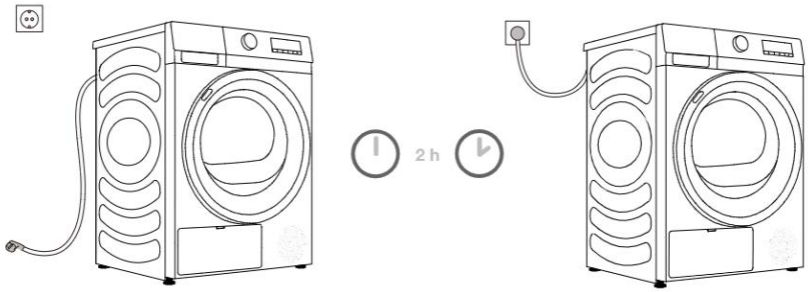

Dopo l'installazione, l'asciugatrice deve rimanere ferma per due ore prima di essere collegata alla rete elettrica.
Si raccomanda di utilizzare una protezione da sovratensione per proteggere l'apparecchio in caso di fulmini.
Non collegare l'asciugatrice a una presa elettrica destinata a un rasoio elettrico o a un asciugacapelli.

Movimentazione e trasporto dopo l'installazione

Dopo ogni ciclo di asciugatura, una piccola quantità di acqua di condensa rimane nell'asciugatrice. Accendere l'asciugatrice e scegliere uno dei programmi, quindi lasciare che l'apparecchio funzioni per circa mezzo minuto. In questo modo, l'acqua residua verrà espulsa, evitando eventuali danni all'asciugatrice durante il trasporto.

Se l'asciugatrice non può essere trasportata in posizione verticale, inclinarla sul lato sinistro.
Imballare tutti i materiali di imballaggio (sacchetti di plastica, altre parti in plastica, ecc.).

Dopo il trasporto, l'asciugatrice deve essere lasciata ferma per almeno due ore prima di essere collegata alla rete elettrica. L'apparecchio deve essere installato e collegato da un tecnico specializzato.

COLLEGAMENTI ELETTRICI

Pericolo:

Come effettuare il collegamento elettrico dell' elettrodomestico

- L'installazione alla rete elettrica deve essere conforme alle norme e ai regolamenti locali.
- Non utilizzare prolunghe, adattatori o similari.
- Dopo aver completato l'installazione dell'apparecchio, la spina deve essere facilmente accessibile.
- In caso di dubbi sulle condizioni del collegamento, consultare un elettricista qualificato.

Avvertenza Il produttore declina ogni responsabilità per danni o lesioni dovuti alla mancata osservanza delle precauzioni di collegamento elettrico di cui sopra.

NOTE SUL TRATTAMENTO DELLA BIANCHERIA

Prima di mettere il bucato nell'asciugatrice, controllate le etichette dei vari capi per assicurarsi che siano adatti per questo tipo di asciugatura.

Etichette su cui sono riportate le istruzioni su come trattare i capi attaccate sulla biancheria

	Adatto all'asciugatura in asciugatrice
	Normale asciugatura L'asciugatura nell'asciugatrice è possibile in condizioni di carico normale e con una temperatura di 80°C.
	Ciclo asciugatura delicata È necessario prestare attenzione all'asciugatura nel cestello Selezionare un ciclo di asciugatura delicato con azione termica ridotta.
	Non asciugare in asciugatrice. Capi non adatti all'asciugatura in asciugatrice

Non sovraccaricare l'asciugatrice.

- Caricare sempre la biancheria ben centrifugata. Maggiore è la velocità di centrifuga, minore è il consumo di energia e minore è il tempo di asciugatura.
- Chiudere le cerniere, i ganci e le coulisse per evitare che questi articoli si impiglino o si aggroviglino agli altri indumenti. Capovolgere le tasche.
- Mettete gli indumenti molto delicati in un sacchetto speciale per il bucato.
- Distribuire bene il bucato. Separare i capi sintetici da quelli in cotone/lino e asciugarli separatamente.
- Rimuovere la biancheria subito dopo il termine del programma.
- Quando si asciugano articoli come lenzuola, si consiglia di fermare periodicamente l'asciugatrice per ridistribuire il carico.
- NON caricare il bucato bagnato e gocciolante nell'asciugatrice. Avvolgere l'articolo in un asciugamano o metterlo in una centrifuga per rimuovere l'acqua in eccesso.
- NON asciugare gli articoli contenenti gomma o materiali elastici simili.

Si sconsiglia di usare l'asciugatrice per biancheria composta da tessuti particolarmente delicati che potrebbero deformarsi. I seguenti tipi di biancheria non possono essere asciugati nell'asciugatrice perché potrebbero deformarsi:

- Indumenti in pelle e altri prodotti in pelle;
- Indumenti cerati o trattati in altro modo;
- Indumenti con parti importanti in legno, plastica o metallo;
- Capi di abbigliamento con lustrini.

PRIMA DI UTILIZZARE IL PRODOTTO PER LA PRIMA VOLTA

Per rimuovere eventuali residui lasciati durante la produzione, pulire il cestello dell'asciugatrice con un panno umido o eseguire un breve ciclo di asciugatura con capi umidi.

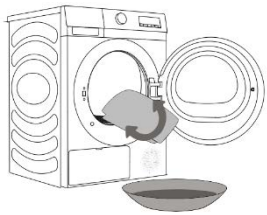

COME USARE L’ASCIUGATRICE

1 Aprire lo sportello.

2 Controllare che il filtro e il cestello siano puliti.

- Altrimenti pulirli facendo riferimento alla sezione Manutenzione e pulizia.

3 Dopo la cernita, riporre il bucato nel cestello senza riempirlo eccessivamente.

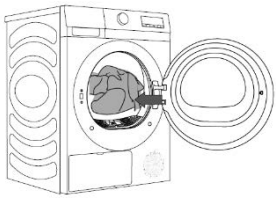

- Gli indumenti devono essere suddivisi in base al tipo di fibre e al livello di asciugatura richiesto. Tutte le corde e le cinture dei vestiti devono essere ben legate e fissate prima di essere messe nel cestello.
- Non sovraccaricare il cestello (vedere la "Tabella dei programmi" per i carichi raccomandati per ciascun programma).

ATTENZIONE:
Non asciugare capi non lavati nell'asciugatrice.

4 Chiudere lo sportello.

- Prima di chiudere lo sportello, controllare che la biancheria sia all'interno del cestello, e non rischi di rimanere intrappolata o danneggiata.

5 Selezionare unprogramma ruotando il selettore di programma.

- Verrà visualizzato il tempo richiesto.

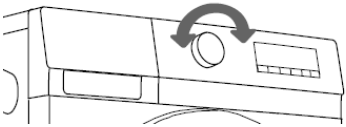

Il selettore di programma serve anche per accendere o spegnere la macchina.
Può essere ruotato in entrambe le direzioni.

Per una panoramica dettagliata dei programmi, consultare la Tabella dei programmi.

6 Selezionare il livello di asciugatura desiderato.

Premere ripetutamente **Livello di asciugatura** per selezionare il livello di asciugatura desiderato; il display visualizza il simbolo del livello impostato.

	Extra asciutto: La biancheria deve essere completamente asciutta
	Asciugatura Pronto Armadio: Biancheria da riporre
	Asciugatura Pronto Stiro: Bucato da stirare

- Il tempo di asciugatura può variare a seconda della selezione.
- Questa funzione non è disponibile per i programmi Refresh, ECO, Lana, Veloce 30', Asciugatura a tempo e Anallergica.

7 **Quando si seleziona il programma Refresh, Lana, Asciugatura a tempo o Anallergica, è possibile regolare il tempo di asciugatura.**

Premere ripetutamente **Aumento minuti** o **Riduzione minuti** per regolare il tempo di asciugatura.

8 **Selezionare la funzione anti-pieghe quando necessario.**

- È possibile utilizzare questa funzione per evitare che la biancheria si sgualcisca, se non si estrae la biancheria al termine del programma.
- Per attivare questa funzione, premere **Anti-pieghe** e la spia si accende.

  Per disattivare questa funzione, premere **Anti-pieghe** e la spia si spegne.
- Al termine del ciclo di asciugatura, il tempo anti-pieghe predefinito è di 12 ore.

9 **Premendo Avvio/pausa, l'apparecchio inizierà il ciclo.**

- Per mettere in pausa, premere di nuovo **Avvio/pausa**.

Durante il funzionamento dell'asciugatrice, è possibile aprire direttamente lo sportello per inserire o togliere dei capi e premere **Avvio/Pausa** per riprendere il funzionamento dopo aver chiuso lo sportello.

Per modificare le impostazioni di un programma in corso:

1) Ruotare il selettore del programma sulla posizione Off (spegnimento).
2) Ruotare il selettore del programma per selezionare quello desiderato e modificare le impostazioni.
3) Premere **Avvio/pausa** per avviare il programma.

10 **Al termine del ciclo, si sentono dei segnali acustici e il display visualizza "Fine".**

11 **Aprire lo sportello e rimuovere il bucato.**

Attenzione! Il cestello interno potrebbe essere ancora caldo.

Verificare che tutti gli indumenti siano stati rimossi dal cestello. Se gli indumenti vengono lasciati nell'asciugatrice, potrebbero essere danneggiati da un'asciugatura eccessiva quando l'asciugatrice viene successivamente attivata.

12 **Pulire i filtri come descritto nella sezione Pulizia e manutenzione.**

- Per evitare odori sgradevoli e conservare nelle migliori condizioni la guarnizione dello sportello, tenere lo sportello dell'apparecchio leggermente aperto fino al ciclo di asciugatura successivo.
- Le spie si accendono e lampeggiano per ricordare di pulire il filtro e svuotare il

serbatoio dell'acqua.

13 Scollegare l'apparecchio dalla presa elettrica quando si prevede di non utilizzarlo per un lungo periodo.

⚠

Rimuovere immediatamente gli indumenti dal cestello al termine dell'asciugatura o quando l'alimentazione viene spenta durante l'asciugatura. Se si lasciano nell'apparecchio indumenti che sono già stati asciugati, si può rischiare un incendio.

Tabella programmi

Osservare il carico massimo di biancheria consigliato quando si utilizza il programma assegnato. I valori riportati nella tabella seguente sono solo a scopo informativo.

Programma	Carico (kg)	Tempo di visualizzazione (ore:minuti)	Applicazione/Proprietà
ECO	**8,0**	**3:28**	Per i normali indumenti di cotone
Coton Cotone	**8,0**	3:58	Per una biancheria di cotone più spessa, di circa lo stesso spessore
Synthétiques Sintetici	**4,0**	1:00	Per l'asciugatura di biancheria delicata in fibre sintetiche
Rafraîchissement Refresh	-	0:10	Quando si seleziona questo programma, il riscaldatore si spegne. Il programma è adatto per rinfrescare il bucato.
Laine Lana	1,0	0:30	Per ammorbidire o rendere più voluminosi gli indumenti asciutti in lana o seta.
Rapide 30' Veloce 30'	0,5	0:30	Per capi leggeri e sottili che necessitano di un'asciugatura rapida
Chemises Camicie	2,0	1:03	Utilizzato per asciugare camicie e camicette
Séchage minuté Asciugatura a tempo	-	1:30	Si usa per impostare il tempo di asciugatura desiderato per il bucato ancora leggermente umido che deve essere asciugato a fondo. In questo programma, l'umidità residua non viene rilevata automaticamente. Se la biancheria è ancora umida al termine del programma, ripetere il programma; se è troppo asciutta e quindi sgualcita e ruvida al tatto, il tempo di asciugatura

			selezionato è troppo lungo.
Serviettes Tovaglioli	**4,0**	1:43	Utilizzato per asciugare carichi come gli asciugamani.
Draps de lit Biancheria da letto	2,5	2:56	Per articoli ingombranti come coperte e lenzuola.
Vêtements en duvet Piumini	2,0	2:38	Per i prodotti tessili imbottiti o rivestiti di piume, come ad esempio cuscini e piumini
Abbigliamento sportivo	2,0	1:33	Per l'abbigliamento sportivo in materiali misti e tessuti traspiranti
Séchage automatique Asciugatura automatica	**4,0**	2:43	Per una biancheria di cotone più spessa, di circa lo stesso spessore
Linge Bébé Biancheria per bambini	2,0	1:14	Per i vestiti dei bambini
Anti-allergie Trattamento anallergico	2,0	3:00	Utilizzato per rimuovere allergeni come gli acari

Nota

- Programma ECO in conformità al Regolamento (UE) 2023/2534 per l'etichettatura energetica, misurato in conformità alla norma EN 61121 e adatto all'asciugatura di un normale carico di cotone alla capacità di carico nominale.
- I tessuti spessi o a più strati, ad esempio lenzuola, jeans, ecc. non sono facili da asciugare. Si consiglia di scegliere il programma Cotone.
- Poiché i materiali non uniformi, gli indumenti spessi e a più strati non sono facili da asciugare, è meglio scegliere il programma di asciugatura a tempo appropriato per asciugarli completamente se alcune parti degli indumenti sono ancora umide al termine del programma.
- Il tempo visualizzato per ciascun programma può essere diverso dal tempo effettivo di esecuzione. Il tempo di asciugatura effettivo viene regolato automaticamente In base al tipo e al carico di indumenti, al contenuto d'acqua dopo la centrifuga e alla temperatura ambiente.

Funzione di fine cicloritardato

Con questa funzione è possibile impostare lafine del programma a un'ora successiva. L'ora di fine ciclo ritardato può essere scelta tra 1 e 24 ore con incrementi di 1 ora.

1. Selezionare un programma
2. Premere più volte **Fine ciclo ritardato** per selezionare l'ora di fine desiderata.

- Le ore visualizzate indicano l'ora in cui terminerà il programma.
- Sul display appare il simbolo .

3. Premere **Avvio/pausa** per avviare il programma.
   - La macchina esegue quindi un conto alla rovescia.

Ad esempio, se la durata del programma è superiore a 1 ora, la funzione di fine ciclo ritardato minimo deve partire da 2 ore.

Se la durata del programma selezionato è di 3:10 ore e si imposta il tempo di "Fine ciclo ritardato" su 6 ore, significa che il programma terminerà dopo 6 ore.

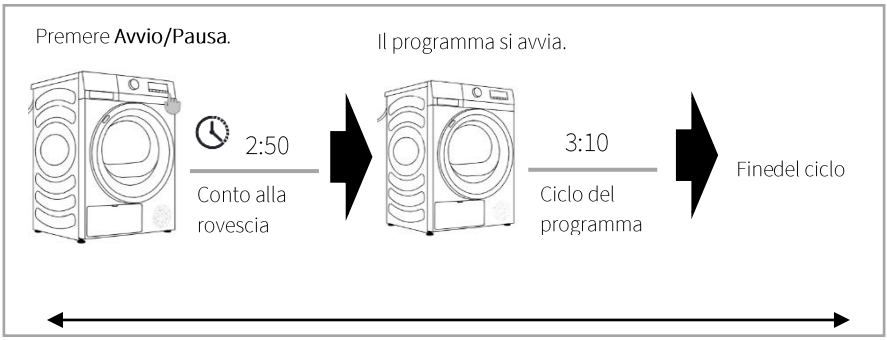

Tempo di "Fine ciclo ritardato" : 6 ore

Se si desidera annullare questa funzione prima di avviare il programma, premere ripetutamente il tasto **Fine ciclo ritardato** finché il simbolo scompare dal display.
Se il programma è già iniziato, ruotare il selettore di programma in posizione Off per annullare questa funzione.

Blocco bambini

Questa funzione può essere utilizzata per impedire ai bambini di giocare con l'asciugatrice.

- Per attivare questa funzione, tenere premuto **Aumento minuti** e **Riduzione minuti** per circa 3 secondi. La spia di blocco bambini si accende.
- Quando è impostato il blocco bambini, tutti i pulsanti sono bloccati, tranne i pulsanti di blocco bambini e la posizione Off del selettore programmi.
- Per disattivare questa funzione, tenere nuovamente premuto **Aumento minuti** e **Riduzione minuti** per circa 3 secondi. La spia del blocco bambini si spegne.

Segnali acustici

Con questa funzione è possibile attivare o disattivare il segnale acustico quando si ruota il selettore dei programmi, si premono i tasti o termina il ciclo di asciugatura.

- Per disattivare il segnale acustico, tenere premuto **Riduzione minuti** e **Anti-pieghe** per circa 3 secondi.

La spia si accende.

- Per attivare il segnale, tenere nuovamente premuto **Riduzione minuti** e **Anti-pieghe** per circa 3 secondi. La spia si spegne.

PULIZIA E MANUTENZIONE

Spegnere sempre l'apparecchio e scollegare la spina dalla presa prima di effettuare qualsiasi operazione di pulizia e manutenzione.
Non usare detergenti abrasivi o chimici.

Pulizia esterna

Pulire regolarmente la parte esterna dell'apparecchio con un panno morbido e leggermente umido. Asciugare accuratamente.

Non pulire l'apparecchio spruzzando direttamente acqua sull'apparecchio.

Pulizia della superficie interna dello sportello

Pulire sempre la superficie interna dello sportello dopo ogni asciugatura.
Pulire la parte interna dello sportello e la sua guarnizione con un panno morbido e umido per rimuovere eventuali pelucchi.

Pulizia del filtro antipelucchi

Il filtro raccoglie i pelucchi che si accumulano durante l'asciugatura e deve essere rimosso e pulito dopo ogni asciugatura.

La spia di avvertenza si accende per ricordare che occorre pulire il filtro antipelucchi.

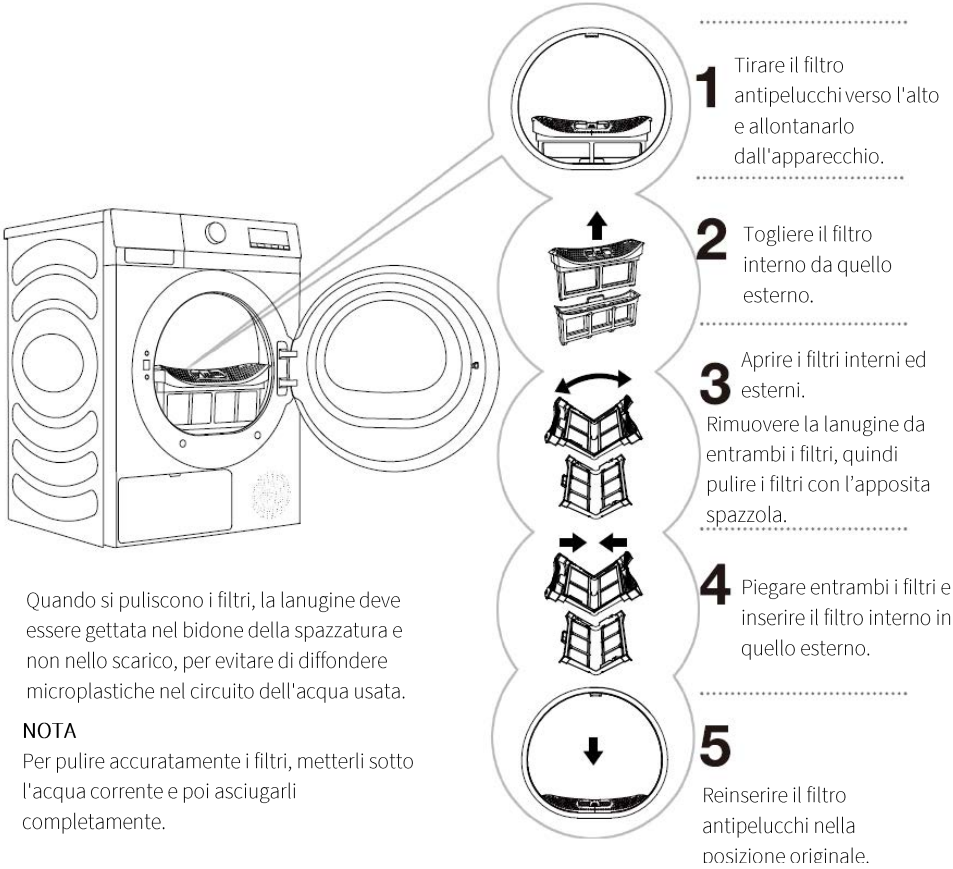

Quando si puliscono i filtri, la lanugine deve essere gettata nel bidone della spazzatura e non nello scarico, per evitare di diffondere microplastiche nel circuito dell'acqua usata.

NOTA

Per pulire accuratamente i filtri, metterli sotto l'acqua corrente e poi asciugarli completamente.

Svuotamento del contenitore dell'acqua

Svuotare il contenitore dell'acqua dopo ogni asciugatura.
Se il tubo di scarico è collegato direttamente a un'apertura di scarico, non è necessario svuotare il contenitore dell'acqua (vedere Installazione del tubo di scarico).

Pulizia del contenitore dell'acqua

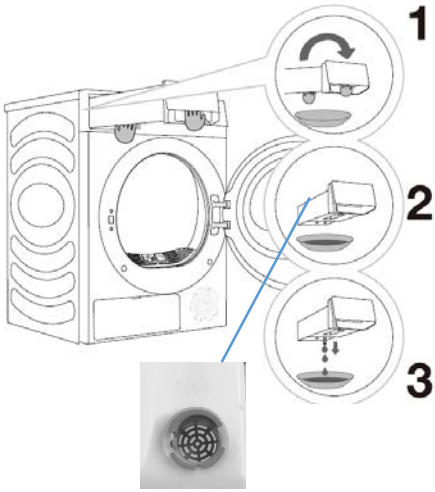

Foro di scarico sul contenitore dell'acqua

1 Con entrambe le mani, tirare il serbatoio dell'acqua in avanti per rimuoverlo.

2 Svuotare l'acqua attraverso il foro di scarico.

3 Pulire l'interno del contenitore dell'acqua. Mescolare un po' di detergente neutro con acqua tiepida. Riempire il contenitore dell'acqua con la miscela attraverso il foro di scarico e lasciar agire per 30 minuti. Quindi sciacquare il contenitore con acqua pulita e asciugarlo completamente.

Riposizionare il contenitore dell'acqua.

⚠ L'acqua condensata non è potabile!

⚠ Non rimuovere mai il contenitore dell'acqua quando l'apparecchio è in funzione!

Se ci si dimentica di svuotare il contenitore dell'acqua, l'apparecchio si arresta durante l'asciugatura quando il contenitore dell'acqua è pieno e si accende la spia . In questo caso, scaricare il contenitore dell'acqua e premere il pulsante **Avvio/Pausa** per riprendere il ciclo di asciugatura.

Pulizia dello scambiatore di calore

Durante la pulizia, è possibile che venga versata dell'acqua. Si consiglia pertanto di mettere un panno assorbente sul pavimento.

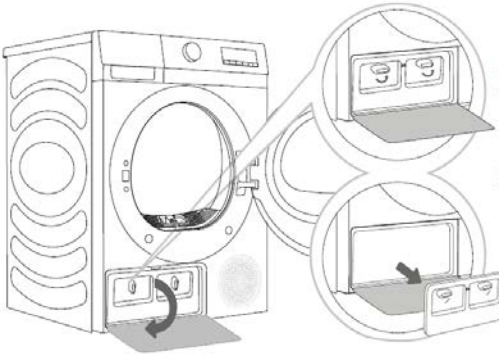

1 Premere la parte superiore della copertura esterna per aprirla.

2 Sbloccare i dispositivi di fissaggio.

3 Rimuovere il coperchio interno.
Pulire lo scambiatore di calore con una spazzola o con un aspirapolvere dotato di spazzola.
Pulire la copertura interna con un panno morbido umido.

4 Reinserire il coperchio interno nella posizione originale e bloccare i dispositivi di fissaggio.
Chiudere il coperchio esterno.

⚠ Non toccare le parti metalliche interne dello scambiatore di calore a mani nude. Sussiste il pericolo di ferirsi sulle parti taglienti! Durante la pulizia dello scambiatore di calore, utilizzare guanti di protezione adeguati.

⚠ Una pulizia errata delle alette metalliche dello scambiatore di calore può danneggiare in modo permanente l'asciugatrice. Non premere sulle alette metalliche con oggetti duri, come ad esempio il tubo di plastica di un aspirapolvere.

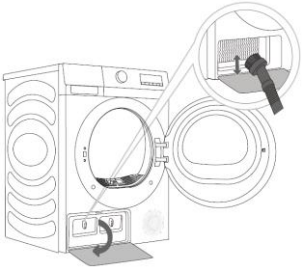

La polvere e lo sporco nelle alette metalliche dello scambiatore di calore possono essere puliti con la spazzola dell'aspirapolvere.

Muovere delicatamente la spazzola solo in direzione delle alette metalliche, dall'alto verso il basso. Durante la pulizia, fare attenzione a non piegare o danneggiare le alette dello scambiatore di calore.

Si consiglia di pulire lo scambiatore di calore dopo almeno venti cicli.

RISOLUZIONE DEI PROBLEMI

Problemi	Possibili soluzioni
L’asciugatrice non si avvia.	Lo sportello non è stato chiuso correttamente.
	Assicurarsi che il cavo di alimentazione sia collegato.
	Controllare l'interruttore automatico e i fusibili.
	Controllare che il pulsante di avvio sia premuto.
L'asciugatrice non può essere avviata e viene visualizzata la scritta "Fine".	Controllare se l'impostazione del programma è corretta.
	Controllare se ci sono vestiti nel cestello.
Tempo di asciugatura eccessivo	Controllare se l'impostazione del programma è corretta.
	Controllare se ci sono troppi vestiti attorcigliati a gruppi.
	Controllare se il filtro antipelucchi è stato pulito.
Scarso risultato di asciugatura	Controllare se i vestiti sono stati centrifugati.
	Controllare se l'impostazione del programma è corretta.
	Controllare se ci sono troppi vestiti.
	Il carico non viene distribuito correttamente. Controllare se i capi difficili da asciugare sono stati mescolati con quelli facili da asciugare.
	Grande carico di tessuti pesanti
	Controllare se il filtro antipelucchi è stato pulito.
Il tempo rimanente sul display si ferma o salta.	Il tempo rimanente varia in base al tipo di abbigliamento, al carico, alla disidratazione e alla temperatura ambiente, il che è un fenomeno del tutto normale.
I vestiti sono stropicciati.	Controllare se i vestiti sono stati asciugati troppo a lungo. Provare a ridurre il tempo di asciugatura.
	Controllare se i capi sono stati lasciati nell'asciugatrice per troppo tempo dopo la fine del ciclo.
Il display dell'asciugatrice	Per i programmi che si arrestano automaticamente quando i capi

visualizza un tempo di funzionamento diverso dalla durata effettiva del programma.	sono asciutti, la durata dell'asciugatura visualizzata viene calcolata in base all'ambiente standard, all'umidità iniziale della biancheria, alla mole e al tipo di carico. Il tempo di asciugatura viene regolato automaticamente in base a qualsiasi variazione delle condizioni. La differenza tra l'ora effettiva e quella visualizzata è normale e garantisce un effetto di asciugatura ottimale.
L'asciugatrice è troppo rumorosa.	Controllare che non vi siano monete, bottoni allentati, chiodi e altri oggetti. Rimuoverli immediatamente.
	Controllare il filtro antipelucchi. Rimuovere eventuali oggetti incastrati nel filtro antipelucchi.
	Assicurarsi che l'asciugatrice sia in piano e ben appoggiata al pavimento.
	L'asciugatrice potrebbe emettere un ronzio dovuto al movimento dell'aria attraverso il cestello e la ventola. Ciò è normale.
I vestiti si restringono.	Non ci si è attenuti alle istruzioni per la cura degli indumenti. Utilizzare un'impostazione di calore bassa o nulla.
Sui vestiti rimangono dei pelucchi.	Controllare se il filtro antipelucchi è stato pulito correttamente.
	Controllare se i vestiti sono stati smistati correttamente.
	Alcuni tessuti causano una maggiore quantità di pelucchi e dovrebbero essere asciugati separatamente da quei tessuti su cui i pelucchi si attaccano più facilmente.
	Controllare se nelle tasche sono stati lasciati fazzoletti, carta, eccetera.
L'asciugatrice emette un odore.	▪ L'odore è causato dal materiale di gomma attaccato all'interno dell'apparecchio. Questo tipo di odore è proprio della gomma e scompare automaticamente dopo aver utilizzato l'apparecchio diverse volte. ▪ Per il lavaggio degli indumenti, utilizzare il detersivo secondo le raccomandazioni del produttore. Se si usa troppo detersivo senza seguire le raccomandazioni, il detersivo non disciolto può accumularsi sui capi, causando l'emissione di un odore. ▪ È possibile che si sentano degli odori provenienti dai vestiti se questi vengono lasciati nell'apparecchio dopo l'asciugatura o nella lavatrice dopo il lavaggio. Scaricare tempestivamente i capi alla fine del ciclo di asciugatura o di lavaggio. ▪ Controllare sempre che entrambi i filtri siano puliti. Se dopo l'asciugatura rimangono dei residui di pelucchi nel filtro antipelucchi, questi possono essere causa di cattivi odori. Inoltre, dopo la pulizia, asciugare completamente il filtro antipelucchi.
L'asciugatrice viene accesa e avviata direttamente dopo l'interruzione di corrente, ma non funziona.	Quando il programma è sospeso, non è possibile modificare le funzioni impostate. Se durante il funzionamento è necessario modificare il programma o la funzione, oppure se l'asciugatrice è spenta e deve essere riaccesa, selezionare il programma e la funzione desiderati e infine avviare.

Codici di errore

Display (Schermo)	Descrizione	Metodo di manipolazione consigliato
F50/F51	Sensore anomalo	Contattare il servizio post-vendita.

Specifiche

Tensione/frequenza nominale	220-240V~ 50Hz
Potenza nominale	650W
Grado di impermeabilità	IPX4
Refrigerante	R290 / 130 g GWP: 3 CO_2 - eq: 0 T
Peso	**43kg**

Sigillato ermeticamente

Scheda informativa del prodotto

REGOLAMENTO DELEGATO (UE) 2023/2534 DELLA COMMISSIONE per quanto riguarda l'etichettatura energetica delle asciugabiancheria per uso domestico

Marchio o nome del fornitore: Etablissements Darty & fils © | THOMSON	
Indirizzo del fornitore: 9 Rue des Bateaux-Lavoirs, 94200 Ivry-sur-Seine, France	
Identificativo del modello: THDHP8E	
Tecnologia dell'asciugabiancheria	elettrica a condensazione

Parametri generali del prodotto:

Parametro	Valore	Parametro	Valore

Capacità nominale [a] (kg)	8,0		Dimensioni in cm	Altezza	85
				Larghezza	60
				Profondità	58
Indice di efficienza energetica (IEE) [a]	70,0		Classe di efficienza energetica [a]		D
Efficienza di condensazione (%) [a] (se del caso)	82		Classe di efficienza di condensazione (se del caso) [a]		C
Consumo ponderato di energia per ciclo di asciugatura. Il consumo di energia effettivo dipende dalle modalità d'uso dell'apparecchio.	1,19				
Durata del programma [a] (ore:minuti)	Capacità nominale	3:28	Tipo		A libera installazione
	Metà	2:04			
missione di rumore aereo [a] (dB(A) re 1 pW)	64		Classe di emissione di rumore aereo [a]		B
Modo spento (se del caso) (W)	0,50		Modo stand-by (se del caso) (W)		-
Avvio ritardato (se del caso) (W)	4,00		Modo stand-by in rete (se del caso) (W)		-
Per le asciugabiancheria per uso domestico dotate di pompa di calore, la denominazione chimica o la denominazione industriale accettata del gas refrigerante utilizzato, fatto salvo il regolamento (UE) n. 517/2014 sui gas fluorurati a effetto serra					R290
Link alle informazioni sulla disponibilità di parti di ricambio per riparatori professionisti e utenti finali			https://www.madocumentationreparation.com		
Link alle istruzioni relative alle riparazioni per gli utenti finali			https://www.madocumentationreparation.com		
Link ai prezzi indicativi ante imposte			https://www.madocumentationreparation.com		
Durata minima della garanzia offerta dal fornitore			24 mesi		
Informazioni supplementari: Disponibilità delle parti di ricambio: 13 anni					
Link al sito web del fornitore, dove si trovano le informazioni di cui al punto 6 dell'allegato II del regolamento (UE) 2023/2533 della Commissione: https://www.madocumentationreparation.com					

[a] Per il programma eco.

- Il programma eco è atto ad asciugare capi di cotone, e che tale programma è utilizzato per valutare la conformità alla normativa dell'UE in materia di progettazione ecocompatibile.
- Il programma eco è il più efficiente in termini di consumo di energia per capi di cotone.
- Caricando l'asciugabiancheria per uso domestico fino alla capacità massima indicata dal fabbricante per i diversi programmi si contribuirà al risparmio di energia.
- I valori riportati per i programmi diversi dal programma eco sono solo indicativi.

Per trovare le informazioni sul modello nel database dei prodotti:

fare clic sul collegamento
https://eprel.ec.europa.eu/screen/product/tumbledryers20232534/2195050

Il programma eco a pieno carico		
(a)	capacità nominale in kg	8kg
(b)	durata del programma, espressa in ore e minuti	3:28
(c)	consumo di elettricità in kWh/ciclo di asciugatura	1.80 kWh/ ciclo di asciugatura
(d)	contenuto di umidità finale dopo il ciclo di asciugatura	1.5%
(e)	emissioni di rumore aereo del ciclo di asciugatura	64dB

Il programma eco a carico parziale		
(a)	capacità nominale in kg	4.0kg
(b)	durata del programma, espressa in ore e minuti	2:04
(c)	consumo di elettricità in kWh/ciclo di asciugatura	1.00 kWh/ciclo di asciugatura
(d)	contenuto di umidità finale dopo il ciclo di asciugatura	1.5%

Sintetici - asciugatura a pieno carico		
(a)	capacità nominale in kg	4.0kg
(b)	durata del programma, espressa in ore e minuti	1:24
(c)	consumo di elettricità in kWh/ciclo di asciugatura	0.75 kWh/ciclo di asciugatura
(d)	contenuto di umidità finale dopo il ciclo di asciugatura	0.5%

Delicati/lana - asciugatura a pieno carico		
(a)	capacità nominale in kg	1kg
(b)	durata del programma, espressa in ore e minuti	0:30
(c)	consumo di elettricità in kWh/ciclo di asciugatura	0.22 kWh/ciclo di asciugatura
(d)	contenuto di umidità finale dopo il ciclo di asciugatura	1%

Cotone - asciugatura extra/molto asciutto a pieno carico		
(a)	capacità nominale in kg	8kg
(b)	durata del programma, espressa in ore e minuti	3:52
(c)	consumo di elettricità in kWh/ciclo di asciugatura	2.27kWh/ciclo di asciugatura
(d)	contenuto di umidità finale dopo il ciclo di asciugatura	0.5%

Cotone - asciugatura extra/molto asciutto a carico parziale		
(a)	capacità nominale in kg	4.0kg
(b)	durata del programma, espressa in ore e minuti	2:18
(c)	consumo di elettricità in kWh/ciclo di asciugatura	1.31 kWh/ ciclo di asciugatura
(d)	contenuto di umidità finale dopo il ciclo di asciugatura	0.5%

Cotone da stirare - asciugatura a pieno carico		
(a)	capacità nominale in kg	8kg
(b)	durata del programma, espressa in ore e minuti	2:44

(c)	consumo di elettricità in kWh/ciclo di asciugatura	1.58 kWh/ ciclo di asciugatura
(d)	contenuto di umidità finale dopo il ciclo di asciugatura	10%

Cotone da stirare - asciugatura a carico parziale		
(a)	capacità nominale in kg	4.0kg
(b)	durata del programma, espressa in ore e minuti	1:33
(c)	consumo di elettricità in kWh/ciclo di asciugatura	0.86 kWh/ciclo di asciugatura
(d)	contenuto di umidità finale dopo il ciclo di asciugatura	10%

Sintetici - asciugatura extra/molto asciutto a pieno carico		
(a)	capacità nominale in kg	4.0kg
(b)	durata del programma, espressa in ore e minuti	1:24
(c)	consumo di elettricità in kWh/ciclo di asciugatura	0.75 kWh/ciclo di asciugatura
(d)	contenuto di umidità finale dopo il ciclo di asciugatura	0.5%

Sintetici da stirare - asciugatura a pieno carico		
(a)	capacità nominale in kg	4.0kg
(b)	durata del programma, espressa in ore e minuti	0:58
(c)	consumo di elettricità in kWh/ciclo di asciugatura	0.51 kWh/ ciclo di asciugatura
(d)	contenuto di umidità finale dopo il ciclo di asciugatura	10%

Il consumo di energia in il modo spento: 0,5W

Il periodo dopo il quale l'apparecchiatura raggiunge automaticamente il modo spent: 2 minuti

SERVIZIO ASSISTENZA PER RIPARAZIONI E RICAMBI

Non smontare o riparare l'elettrodomestico da soli. Altrimenti si rischiano scosse elettriche ed infortuni

Per accedere a riparazioni professionali e ordinare pezzi di ricambio, richiedere supporto al servizio post-vendita FNAC DARTY.

Da tener presente

Tutti gli elettrodomestici hanno una garanzia di 2 anni.
La garanzia non copre i danni causati da installazione non corretta, modifiche non autorizzate, riparazioni fai da te o riparazioni non professionali.

Recapiti:

DARTY

www.darty.com

24

0978 970 970
24 ore al giorno
7 giorni a settimana

9 Rue des Bateaux-Lavoirs,
94200 Ivry-sur-Seine,
Francia

SMALTIMENTO

[redacted] Il costruttore di questo elettrodomestico pone la massima attenzione alla salvaguardia dell'ambiente. Si raccomanda di seguire le procedure corrette per smaltire l'apparecchio ed i materiali di imballaggio. In questo modo si contribuisce alla salvaguardia delle risorse naturali e ci si assicura che il riciclo avvenga in modo tale da proteggere la salute e l'ambiente.

Smaltire l'apparecchio ed il relativo imballaggio nel rispetto di tutte le leggi e norme vigenti.
Poiché il prodotto contiene componenti elettronici, l'apparecchio e i suoi accessori devono essere smaltiti separatamente dai rifiuti domestici quando l'apparecchio raggiunge la fine del suo ciclo di vita.

Per maggiori informazioni sullo smaltimento e il riciclo, rivolgersi alle autorità locali competenti.
Il prodotto deve essere portato presso un'isola ecologica o un centro per la raccolta differenziata e riciclo.
Alcuni punti di raccolta accettano i prodotti gratuitamente.

Il presente manuale potrebbe contenere alcune imprecisioni dovute alla nostra politica di miglioramento continuo dei prodotti. Ci scusiamo per eventuali disagi.

Etablissements Darty & fils ©,
9 Rue des Bateaux-Lavoirs, 94200 Ivry-sur-Seine, France 01/07/2025

TABLE OF CONTENTS

IMPORTANT SAFETY INSTRUCTIONS 1
ENERGY SAVING TIPS 4
UNPACKING THE APPLIANCE 4
PRODUCT DESCRIPTION 5
BEFORE INSTALLING THE APPLIANCE 7
INSTALLATION 7
ELECTRICAL CONNECTION 11
NOTES ON LAUNDRY CARE 11
BEFORE FIRST USE 12
OPERATING THE DRYER 12
CLEANING AND MAINTENANCE 17
TROUBLESHOOTING 21
PRODUCT INFORMATION SHEET 23
REPAIR AND SPARE PARTS SERVICE 26
DISPOSAL 27

This product has been manufactured and sold under the responsibility of Etablissements Darty et Fils (S.A.S).
THOMSON, and the THOMSON logo are trademarks used under license by Etablissements Darty et Fils (S.A.S) – further information at www.thomson-brand.com.
All other products, services, companies, trademarks, trade or product names and logos referenced herein are the property of their respective owners.

IMPORTANT SAFETY INSTRUCTIONS

PLEASE READ THE FOLLOWING SAFETY WARNINGS AND THE INSTRUCTIONS CAREFULLY BEFORE USING THE APPLIANCE AND KEEP FOR FUTURE REFERENCE.

Warnings

- Read the instructions.
- This appliance is intended for domestic household use only and should not be used for any other purpose or in any other application, such as for non domestic use or in a commercial environment.
- If the supply cord is damaged, it must be replaced by the manufacturer, its service agent or similarly qualiÿed persons in order to avoid a hazard.
- This appliance can be used by children aged from 8 years and above and persons with reduced physical, sensory or mental capabilities or lack of experience and knowledge if they have been given supervision or instruction concerning use of the appliance in a safe way and understand the hazards involved.
  Children shall not play with the appliance.
  Cleaning and user maintenance shall not be made by children without supervision.
- The maximum mass of dry textile material in kilograms to be used in the appliance is 8 kg.
- Regarding the instructions for the method of cleaning, refer to the section "CLEANING AND MAINTENANCE" in pages EN-17 ~ EN-20.
- **For disposal of the appliance :**
  To prevent possible harm to the environment or human health from uncontrolled waste disposal, recycle it responsibly to promote the sustainable reuse of material resources. And the disposal should only be done through public collection points.
- **For installation, servicing :**
  The appliance should be placed on a horizontal ° oor and keep the ventilation freely. Don't try to replace or repair any components by yourself, ask the service agency for help if necessary.
- **For handling :**
  Always handle the appliance to avoid any damage.
- The tumble dryer is not to be used if industrial chemicals have been used for cleaning.
- The lint trap has to be cleaned frequently.

- Lint must not be allowed to accumulate around the tumble dryer.
- Adequate ventilation has to be provided to avoid the back flow of gases into the room from appliances burning other fuels, including open fires.
- Do not dry unwashed items in the tumble-dryer.
- Items that have been soiled with substances such as cooking oil, acetone, alcohol, petrol, kerosene, spot removers, turpentine, waxes and wax removers should be washed in hot water with an extra amount of detergent before being dried in the tumble dryer.
- Items such as foam rubber (latex foam), shower caps, waterproof textiles, rubber backed articles and clothes or pillows fitted with foam rubber pads should not be dried in the tumble dryer.
- Fabric softeners, or similar products, should be used as specified by the fabric softener instructions.
- Remove all objects from pockets such as lighters and matches.
- **WARNING: Never stop a tumble dryer before the end of the drying cycle unless all items are quickly removed and spread out so that the heat is dissipated.**
- **WARNING: The appliance must not be supplied through an external switching device, such as a timer, or connected to a circuit that is regularly switched on and off by a utility.**
- Children of less than 3 years should be kept away unless continuously supervised.
- A carpet must not obstruct the openings.
- Exhaust air must not be discharged into a flue which is used for exhausting fumes from appliances burning gas or other fuels.
- This appliance must not be installed behind a lockable door, a sliding door or a door with hinges on the opposite side to that of the tumble dryer, in such a way that a full opening of the tumble dryer door is restricted.
- The plug must be remained easily accessible after installation of the appliance.
- The surfaces are liable to get hot during use.
- Warning; Risk of fire/Flammable materials
- WARNING: In the appliance enclosure or in the built-in structure, keep ventilation

openings clear of obstruction.
- WARNING: Do not damage the refrigerant circuit.

Safety Precautions

- Do not use outdoors.
- Do not touch the appliance when hands or feet are damp or wet.
- Do not lean on the door when loading the machine or use the door to lift or move the machine.
- Do not operate the appliance if the lint filter is not in position or is damaged.
- Always remove the plug from the mains socket before cleaning the appliance.
- Do not continue to operate this appliance if it appears to be faulty.
- Animals and children may climb into the machine. Check the machine before every operation.
- Before closing the appliance door and running the programme, make sure there is nothing except laundry in the drum (e.g. if a child climbed into the dryer drum and closed the door from the inside).
- Do not leave the appliance door open. Children may hang on the door or crawl inside the appliance, causing damage or injury.
- Always use the hose supplied with the dryer.
- The dryer is protected with an automatic switch-off system in case of overheating. This system will switch off the dryer if the temperature is too high.
- If the lint filter is clogged, the overheating automatic switch-off system may be activated. Clean the filter, wait for the dryer to cool down, and try running it again. If the dryer still fails to start, call a service technician.
- Do not use multiple outlet sockets, an extension power cable or double adapter with this appliance.
- This appliance must be earthed via the power cord. In the event of malfunction or breakdown, grounding will reduce the risk of electric shock by providing a path of least resistance for electric current.
- Improper connection of the equipment-grounding conductor can result in risk of electric shock. Check with a qualified electrician or service personnel if you are in doubt as to whether the appliance is properly grounded.
- This appliance is equipped with a power cord having an equipment-grounding earthing pin and a grounding power plug. The power plug must be plugged into an appropriate outlet socket that is installed and grounded in accordance with all local

codes and ordinances.

- Never unplug the appliance by pulling on the power cord. Always grip the power plug firmly and pull straight out from the outlet socket.
- Ensure that the mains cable is not kinked or trapped, and it does not come into contact with heat sources or sharp edges.
- Do not spray water inside or outside the appliance to clean it.

ENERGY SAVING TIPS

To avoid unnecessarily long drying time and high consumption of energy:

- Make sure that your laundry is thoroughly spun before drying.
- Load according to the optimum amount of laundry recommended for the program being used (see Program Chart).
- Make sure the room in which the dryer is located is well ventilated.
- Make sure the filter is clean before using the dryer.

UNPACKING THE APPLIANCE

- This appliance is heavy. Care should be taken when moving it.
- When unpacking the appliance, check that it is not damaged. If in doubt, do not use it and contact the Service Center.
- All packaging must be removed before use.

PRODUCT DESCRIPTION

The dryer uses a heat pump system to heat the air.
The system consists of a compressor and a heat exchanger. When the dryer is started, compressor operation (the sound of flowing liquid) or flow of refrigerant may be louder as long as the compressor operates. This is not a sign of malfunction and it will not affect useful life of the dryer. Over time and with use of the dryer this noise will become quieter.

Front View

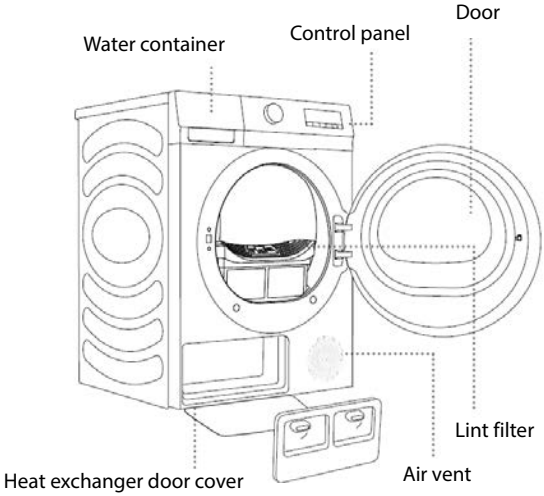

Back View

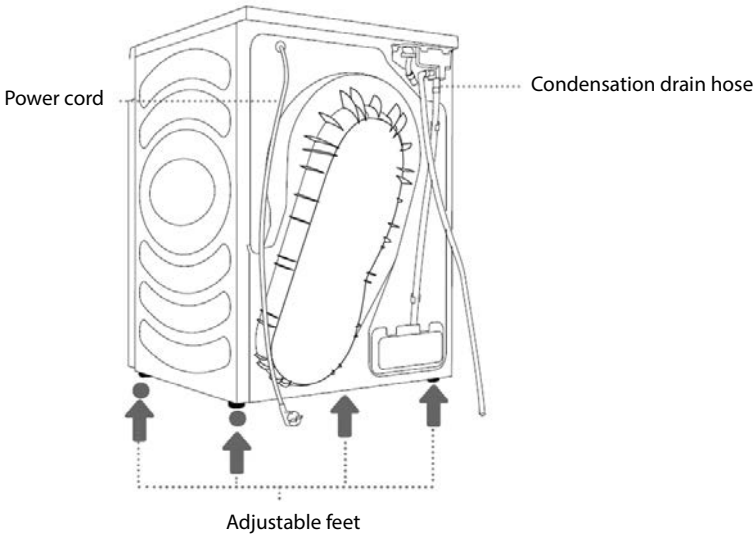

Control Panel

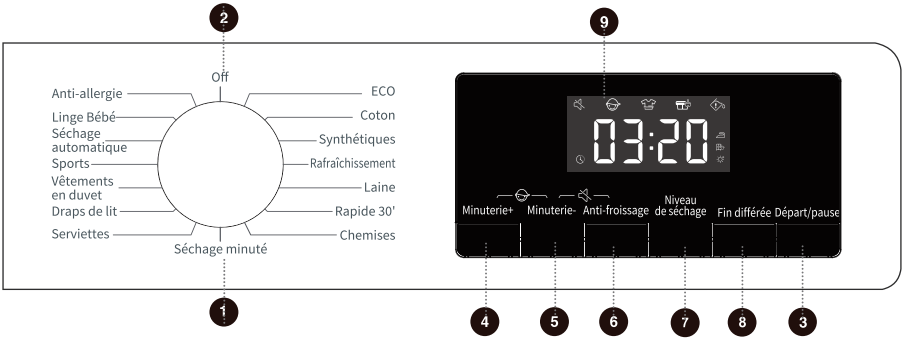

1 Programme selector
2 Off position
3 Start/Pause button
4 Minute+ button
5 Minute- button
6 Anti-crease button
7 Dry level button
8 Delay end button

4 + 5 Child lock function

5 + 6 Signal function

9 Display

- The display shows the settings, estimated remaining time, functions, and status messages for your dryer.

8:88 Remaining time / error message

Indicator lights

Iron dry	Cupboard dry	Extra dry	Empty water container (warning)	Clean filters (reminder)

Anti-crease	Child lock	Signal	Delay end

BEFORE INSTALLING THE APPLIANCE

Before connecting your dryer to the power supply, check that the voltage stated on the rating label of your appliance corresponds to the voltage in your home. A different voltage could damage the appliance.

The plug is the only way to unplug the appliance and should therefore be accessible at all times. To turn off main power to the appliance, turn it off and then detach the plug from the outlet.

The appliance must be grounded. The manufacturer is not responsible for damages that may occur as a result of usage without grounding.

INSTALLATION

- It is recommended that, for your convenience, the appliance is positioned close to your washing machine.
- The appliance must be installed in a clean place, where dirt does not build up.
- The appliance should not be located near a gas hob, cooker, heater or grill, as flames from the burners could damage it.
- When installing the appliance, make sure that the power cord is not trapped or twisted.
- Do not install the tumble dryer in a room where there is a risk of frost occurring. At temperatures around freezing point the tumble dryer may not be able to operate properly. There is a risk of damage if the condensed water is allowed to freeze in the pump and hoses.
- Install the dryer in a room with adequate ventilation and a temperature between 10°C and 25°C.
- To keep vibration and noise to a minimum when the dryer is in use, it should be placed on a firm, level surface.

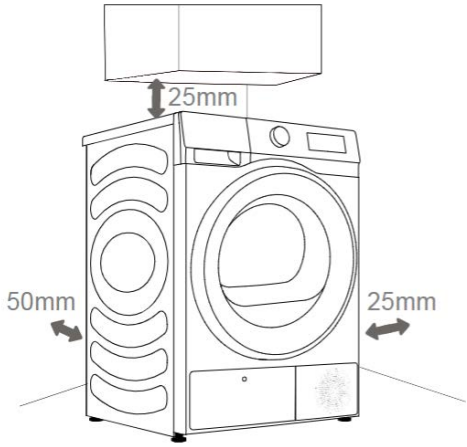

If the dryer is installed below a worktop, ensure that there are at least 25 mm between the upper panel of the dryer and any objects above it, and at least 25 mm between the sides of the dryer and furniture units adjacent to it, and at least 50 mm between the rear of the dryer and the walls or furniture units adjacent to it.

⚠ Vents on the wall and the air exhaust opening on the front side of the dryer should never be obstructed.

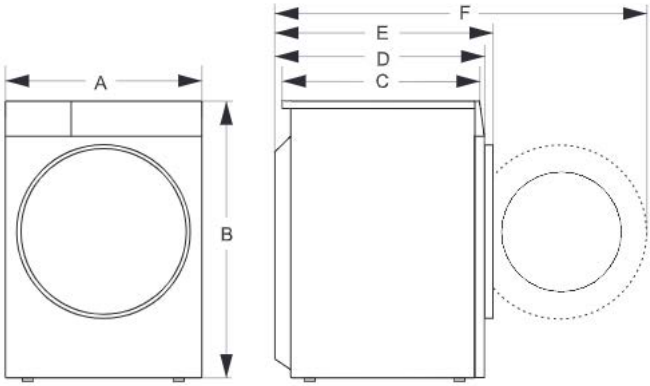

A. 595 mm
B. 845 mm
C. 520 mm
D. 550 mm
E. 580 mm
F. 1060 mm

⚠ After installation, wait for 24 hours without moving the appliance before using it for the first time. If the dryer has to be laid down on one of the sides during transport or servicing, place it with its left side, viewing from the appliance front, downwards.

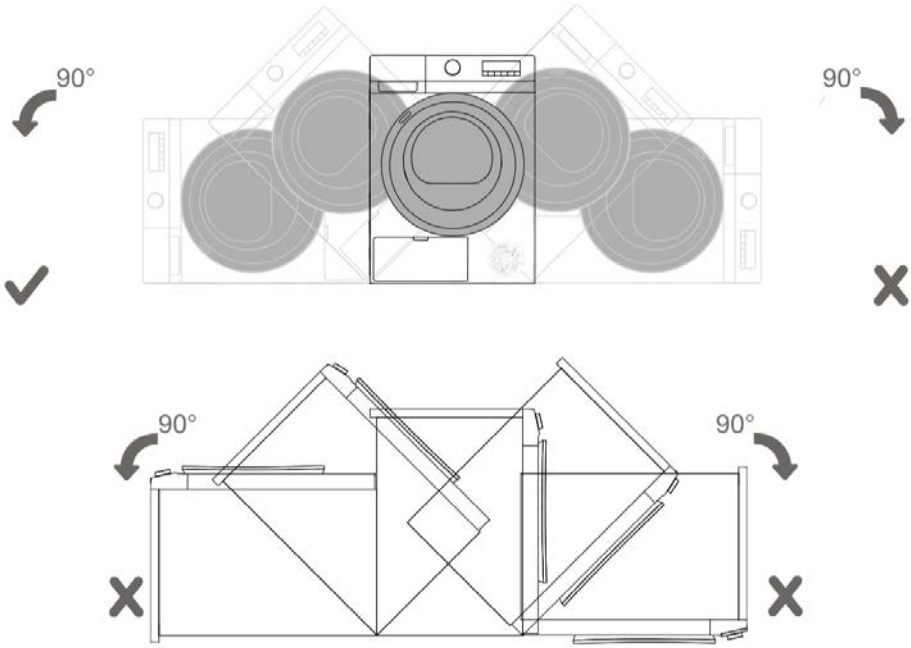

Levelling the appliance

The dryer must be perfectly level to ensure safe and proper operation.
If the dryer is not properly level, adjust the levelling feet as necessary.
DO NOT insert pieces of wood of any other object under the feet.

If the appliance is installed on a carpeted floor, please adjust the feet in order to allow air to circulate freely under the appliance.

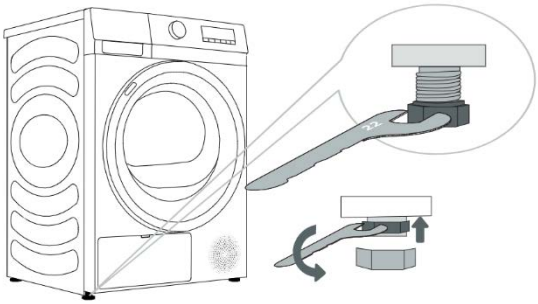

Level the dryer in longtitudinal and traverse direction by rotating the adjustable feet which allow levelling by ± 1 cm. Use a spirit level and spanner No. 22.

- Floor on which the dryer is placed must have a concrete base. It should be clean and dry; otherwise, the dryer may slide. Also clean the adjustable feet.
- The dryer must stand level and stable on a solid base.
- Never put cartons, wooden blocks or similar materials under the machine to balance the irregularities on the level of the ground.
- Accurate levelling prevents vibration, noise and displacement of the appliance during operation.

Installing the drain hose

The moisture from the laundry is extracted in the condenser unit and accumulated in the condensation water tank.

During the drying process, an indicator light will illuminate when the tank is full and needs to be emptied.
If you do not want to empty the tank, insert the free end of the hose at the back of the appliance directly into a drain opening.

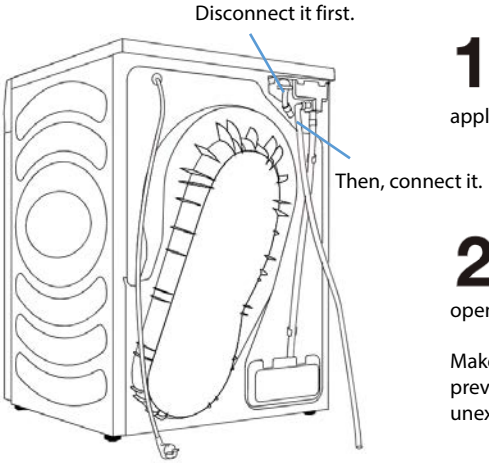

1 Disconnect the discharge hose from the appliance and hang it on the back.

2 Attach the supplied drain hose to the opening.

Make sure the hose is securely fastened. This will prevent any water spillage which could result in unexpected damage.

After installation

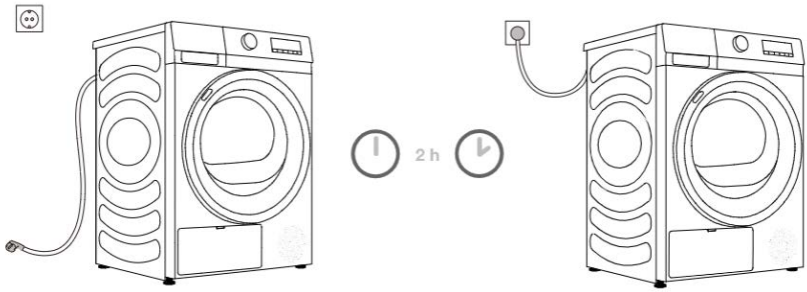

After installation, the dryer should stand still for two hours before it is connected to the power mains.
It is recommended to use over-voltage protection to protect the appliance in case of lightning strike.
Do not connect the dryer to an electrical outlet intended for an electric shaver or a hair dryer.

Moving and transport after installation

After each drying cycle, a small amount of condensed water will remain in the dryer. Switch on the dryer and choose one of the programmes, then let the appliance operate for approximately half a minute. This will pump out the remaining water and prevent damage to the dryer during transport.

If the dryer cannot be transported in the upright position, tilt it to the left side.
Pack all the packaging materials (plastic bags, other plastic parts, etc.).

After transport, the dryer should be left to stand still for at least two hours before it is connected to the power mains. The appliance should be installed and connected by a trained technician.

ELECTRICAL CONNECTION

Danger:
To make the electrical connection to your appliance :

- The installation to the mains supply must conform to the local standards and regulations.
- Do not use an extension cord, an adapter or the like.
- The plug must be easily accessible after installing the appliance.
- If there is any doubt about the condition of your connection, consult a qualified electrician.

Warning ! The manufacturer declines any responsibility for damage or injury through failure to comply with the electrical connection precautions above.

NOTES ON LAUNDRY CARE

Before placing laundry in your tumble dryer, check the care labels to ensure they are recommended for tumble drying.

Care labels you may find on your laundry

	Suitable for tumble drying
	Normal drying process: Drying in the tumble dryer is possible under normal load and temperature is 80°C.
	Mild drying process: Caution is needed when tumble drying. Select mild process with reduced thermal action.
	Do not tumble dry: Articles unsuitable for drying in the tumble dryer

Do not overload the tumble dryer.

- Always load well-spun laundry. The higher the spin speed the lower the power consumption and the shorter the drying time.
- Close zippers, hooks, and drawstrings to prevent these items from snagging or tangling on other clothes. Turn the pockets inside out.
- Place very sensitive clothes in a special-purpose laundry bag.
- Sort the laundry. Separate synthetics from cottons/linens, and dry separately.
- Remove the laundry immediately after the program has finished.
- When drying items such as sheets, it is recommended you periodically stop the dryer to redistribute the load.

- DO NOT load dripping wet laundry into the dryer. Roll the article in a towel or spin to remove excess water.
- DO NOT dry the articles containing rubber or similar elastic materials.

Drying laundry made of particularly delicate fabrics that may be deformed is not recommended. The following types of laundry may not be dried in the dryer as this may cause your garments to deform:

- Leather garments and other leather products;
- Garments that are waxed or treated in any other way;
- Garments with major wooden, plastic, or metal parts;
- Garments with spangles.

BEFORE FIRST USE

In order to remove any residues which may have been left during production, wipe the dryer drum with a damp cloth or carry out a brief drying cycle with damp clothes in the dryer.

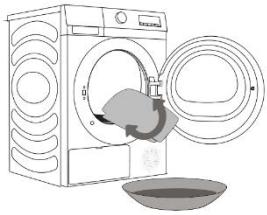

OPERATING THE DRYER

1 Open the door.

2 Check the filter and drum are clean.

- If not, clean them referring to the section Cleaning and Maintenance.

3 Place laundry loosely into the drum after sorting.

- The clothes should be sorted according to the types of fibres and the drying level required. All the strings and belts of clothes should be well tied and fixed before being put into the drum.
- Do not overload the drum (see the "Program Chart" for recommeded loads for each program).

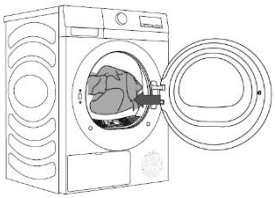

CAUTION:
Do not dry unwashed clothes in the tumble dryer.

4 Close the door.

- Before you close the door, check the laundry is right insides the drum so that it cannot get trapped or damaged.

5 Select a programme by turning the programme selector.

- The required time will be displayed.

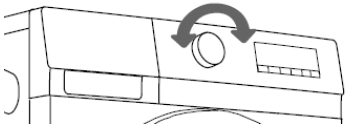

The programme selector is also used for switching the machine on or off.
It can be rotated in either direction.

For detailed overview of programmes, see Programme Chart.

6 Select the desired dry level.
Repeatedly press **Niveau de séchage** to select the desired dry level and the display shows the symbol of the set level.

	Extra dry: Laundy to be fully dried
	Cupboard dry: Laundry to be put in storage
	Iron dry: Laundry to be ironed

- The drying time can change depending on the selection.
- This function is not available for the Refresh, ECO, Wool, Quick 30', Time dry and Allergy Care programs.

7 When you select the Refresh, Wool, Time dry or Allergy Care program, you can adjust the drying time.
Repeatedly press **Minuterie+** or **Minuterie-** to adjust the drying time.

8 Select the anti-crease function when needed.

- You can use this function to prevent laundry from creasing if you will not take the laundry out after the program has come to an end.
- To activate this function, press **Anti-froissage** and the indicator light will illuminate.

  To deactivate this function, press **Anti-froissage** again and the indicator light will go out.
- At the end of the drying cycle, the default anti-crease time is 12 hours.

9 Press Départ/pause and the appliance will begin the cycle.

- To pause, press **Départ/pause** again.

During the operation of the dryer, you can directly open the door to add or take out clothes, and press **Départ/pause** to continue running after closing the door.

To change the settings of a running programme:

1) Turn the programme selector to the Off position.
2) Turn the programme selector to select a programme and change settings.
3) Press **Départ/pause** to start the programme.

10 After the cycle is finished, you can hear beeps and the display will show "End".

11 Open the door and remove the laundry.

Careful ! The drum inside could still be hot.

Check that all items have been removed from the drum. If items are left in the dryer, they could be damaged by over drying when the dryer is next used.

12 Clean the filters as described in the section Cleaning and Maintenance.

- To prevent unpleasant odours and better maintain the door seal, keep the appliance door slightly open until the next drying cycle.
- The indicator lights and will flash to remind you to clean the filter and empty the water tank.

13 Disconnect the appliance from the mains socket if it is not in use for long periods.

Remove clothes from the drum immediately when drying is complete or the power is turned off during the drying process. Leaving clothes that has been dried in the appliance unattended could result in fire.

Program chart

Please follow the recommended laundry load when you use the assigned program. The values in the table below are for information purpose only.

Program	Load (kg)	Display time (hours:minutes)	Application/Properties
ECO	8,0	3:28	For ordinary cotton clothes
Coton Cotton	8,0	3:58	For thicker cotton laundry of approximately the same thickness
Synthétiques Synthetics	4,0	1:00	For drying delicate laundry made of synthetic fibres
Rafraîchissement Refresh	-	0:10	When this programme is selected, the heater is switched off. The programme is suitable for refreshing your laundry.
Laine Wool	1,0	0:30	For softening or fluffing of dried clothes made of wool or silk
Rapide 30' Quick 30'	0,5	0:30	For light and thin clothes that need quick drying
Chemises Shirts	2,0	1:03	Used to dry shirts and blouses
Séchage minuté Time Dry	-	1:30	Used to set a desired dry time for laundry that is still slightly moist and has to be thoroughly dried. In this programme, remaining moisture is not detected automatically. If the laundry is still

			damp after the programme is complete, repeat the programme; if it is too dry and therefore creased and rough to touch, the drying time you select is too long.
Serviettes Towels	4,0	1:43	Used to dry loads such as towels.
Draps de lit Bed linen	2,5	2:56	For bulky items such as blankets and sheets.
Vêtements en duvet Downwear	2,0	2:38	For textiles stuffed or padded with feather such as pillows and downwear
Sports	2,0	1:33	For sportswear made of mixed materials, and breathable fabrics
Séchage automatique Auto dry	4,0	2:43	For thicker cotton laundry of approximately the same thickness
Linge Bébé Baby care	2,0	1:14	For baby clothes
Anti-allergie Allergy Care	2,0	3:00	Used to remove allergens such as mites

Note !

- ECO programme in accordance with Regulation (EU)2023/2534 for energy labelling, measured in accordance with EN 61121 and suitable for drying normal cotton load at rated load capacity
- Thick or multi-layered fabrics, e.g. bed linen, jeans, etc, are not easy to dry. It is recommended to choose Cotton program.
- As the uneven material, thick and multi-layered clothes are not easy to dry, it is better to choose the appropriate time drying program to completely dry them if some parts of the clothes still are damp after the program is finished.
- The time displayed for each program may be different from the actual running time. Due to the influence of type of clothes, load of clothes, water content after dehydration, and ambient temperature, the actual drying time will be automatically adjusted.

Delay End Function

You can use this function to set the programme to finish at a later time. The delay end time can be chosen between 1 and 24 hours in 1-hour increments.

1. Select a programme.
2. Repeatedly press **Fin différée** to select the desired end time.
   - The hours displayed indicates the time the programme will finish.
   - The display will show the symbol .
3. Press **Départ/pause** to start the programme.
   - The machine will then countdown.

For example, if the programme duration is longer than 1 hours, the minimum delay end function must start from 2 hours.

If the programme duration of your selected programme is 3:10 hours and you set the "Delay End" time to 6 hours, this means your programme will finish in 6 hours.

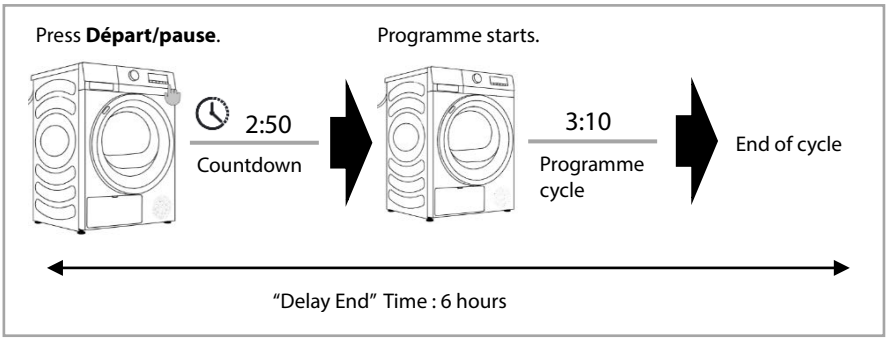

If you want to cancel this function before starting the programme, repeatedly press **Fin différée** until the symbol disappears from the display.
If the programme has already started, turn the programme selector to the Off position to cancel this function.

Child lock

You can use this function to prevent children from playing your dryer.

- To activate this function, press and hold **Minuterie+** and **Minuterie-** for about 3 seconds. The child lock indicator light will illuminate.
- When the child lock is set, all buttons are locked except the Child lock buttons and Off position on the programme selector.
- To deactivate this function, press and hold **Minuterie+** and **Minuterie-** for about 3 seconds again. The child lock indicator light will go out.

Signal

You can use this function to turn on or off signal when turning the programme selector, pressing the buttons or the drying cycle is finished.

- To turn off signal, press and hold **Minuterie-** and **Anti-froissage** for about 3 seconds. The indicator light will illuminate.
- To turn on signal, press and hold **Minuterie-** and **Anti-froissage** for about 3 seconds again. The indicator light will go out.

CLEANING AND MAINTENANCE

Turn off and unplug the appliance from the mains socket before carrying out any maintenance or cleaning.
Never use any abrasive or chemical cleaning agent.

External Cleaning
Regularly wipe the outside of the appliance with a slightly soft damp cloth.
Dry thoroughly.

Do not clean the appliance by directly spraying water onto the appliance.

Cleaning the Door Inner Surface
Always clean the door inner surface after each drying process.
Wipe the interior part of the door and door gasket with a soft damp cloth to remove any fluff.

Cleaning the Lint Filter

The filter collects fluff which accumulates during drying and it must be removed and cleaned after each drying process.

The warning indicator light will illuminate to remind you of cleaning the lint filter.

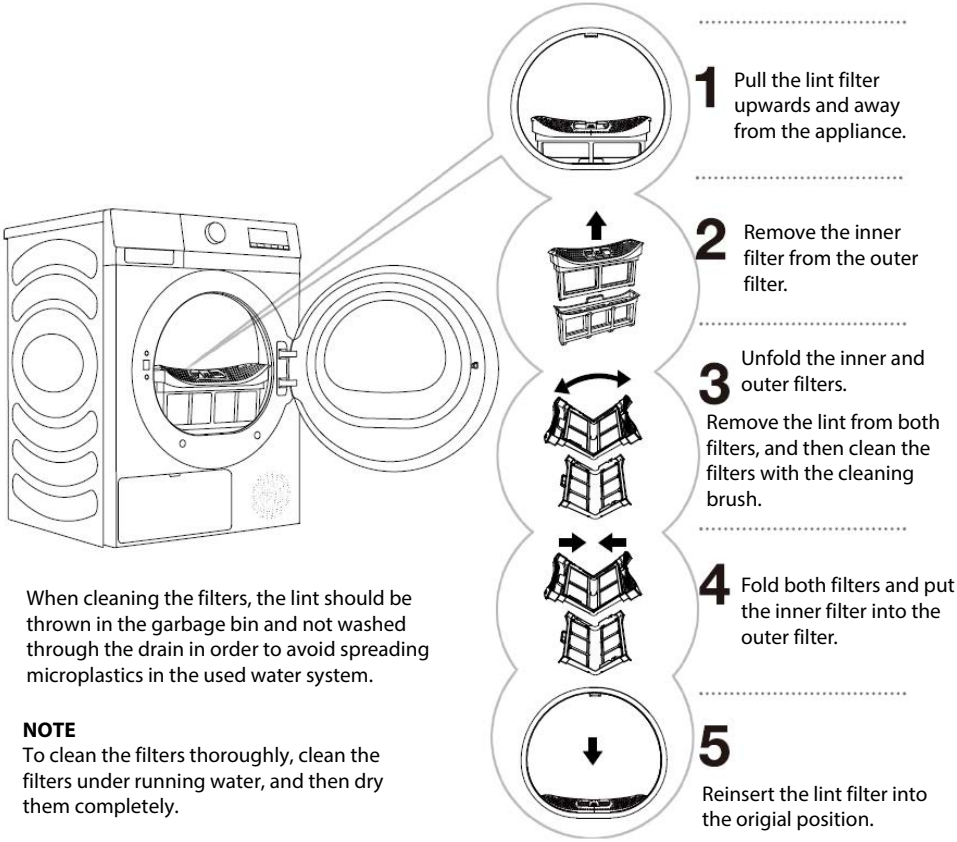

When cleaning the filters, the lint should be thrown in the garbage bin and not washed through the drain in order to avoid spreading microplastics in the used water system.

NOTE

To clean the filters thoroughly, clean the filters under running water, and then dry them completely.

Draining the Water Container

Drain the water container after each drying process.
If the drain hose is connected directly to a drain opening, you do not need to empty the water container (see Installing the drain hose).

To drain the water container:

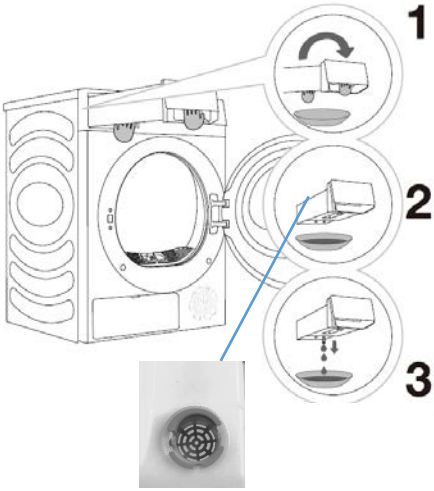

Drain hole on the water container

1 Using both hands, pull the water tank forward to remove.

2 Empty the water through the drain hole.

3 Clean the inside of the water container.
Mix some neutral detergent in lukewarm water.
Fill the water container with the mixture through the drain hole and leave it for 30 minutes. Then, rinse the container with clean water and completely dry it.

Place the water container back into place.

⚠ Condensed water is not drinkable!

⚠ Never remove the water container when the appliance is operating!

If you forget to drain the water container, the appliance will stop during drying when the water container is full and the warning indicator light will illuminate. In this case, drain the water container and press **Départ/pause** to resume the drying cycle.

Cleaning the Heat Exchanger

During cleaning, some water may be spilled. It is therefore recommended to place an absorbent cloth on the floor.

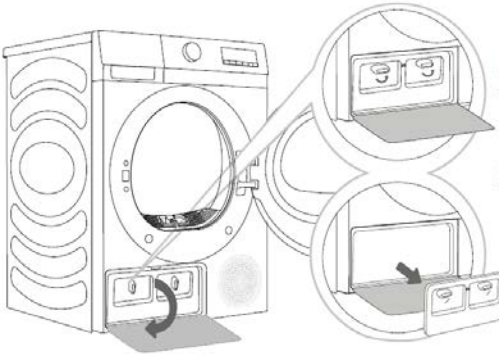

1 Press the top part of the outer cover to open.

2 Unlock the fixers.

3 Remove the inner cover.
Clean the heat exchanger with a cleaning brush or a vacuum cleaner with a brush attachment.
Clean the inner cover with a soft damp cloth.

4 Reinsert the inner cover to its original position, and then lock the fixers.
Close the outer cover.

⚠ Do not touch the inner metal parts of the heat exchanger with bare hands. Danger of injury on sharp parts. Use appropriate protection gloves when cleaning the heat exchanger.

⚠ Incorrect cleaning of the metal fins of the heat exchanger can permanently damage the tumble dryer. Do not press on the metals fins with hard objects like for example the plastic tube of a vacuum cleaner.

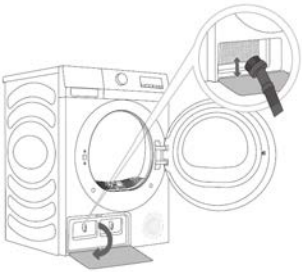

The dust and dirt in the metal fins of the heat exchanger can be cleaned with the brush attachment of vacuum cleaner.

Gently move the brush attachment only in the direction of the metal fins from top to bottom. Take care not to bend or damage the heat exchanger fins when cleaning.

It is recommended that you clean the heat exchanger after at least twenty cycles.

TROUBLESHOOTING

Problems	Possible Solutions
Dryer does not start.	Check the door has closed properly.
	Make sure the power cord is plugged in.
	Check the home's circuit breaker and fuses.
	Check the start button is pressed.
The dryer cannot be started and displays "End".	Check if the programme setting is correct.
	Check if there are clothes in the drum.
Excessive drying time	Check if the programme setting is correct.
	Check if there are too many clothes wrapping into clusters.
	Check if the lint filter is cleaned.
Poor drying effect	Check if the clothes have been dehydrated.
	Check if the programme setting is correct.
	Check if there are too many clothes.
	Load is not properly sorted. Check if clothes that are not easy to dry are mixed with clothes are easy to dry.
	Large load of heavy fabrics
	Check if the lint filter is cleaned.
The remaining time on the display stops or jumps.	The remaining time varies with clothing type, load, dehydration and ambient temperature, which is a normal phenomenon.
Clothes are wrinkled.	Check if clothes have dried too long. Try a shorter drying time.
	Check if clothes have been left in the dryer for too long after cycle ends.
The dryer display shows running time different from actual program duration.	For programs that stop automatically when clothes are dry, the drying duration displayed is calculated according to standard environment, initial laundry moisture, load mass and type. The drying time is automatically adjusted for any change in conditions. The difference between the actual time and the display time is normal, which ensures the best drying effect.
Dryer is too noisy.	Check for coins, loose buttons, nails, and other objects. Remove them immediately.
	Check the lint filter. Remove any items stuck inside the lint filter.
	Make sure the dryer is level and standing firmly on the floor.
	The dryer may hum due to air moving through the drum and fan. This is normal.
Clothes are shrinking.	Garment care instructions are not being followed. Use a low or no heat setting.
Lint is left on clothes.	Check if lint filter has not been cleaned properly.
	Check if clothes have not been sorted properly.
	Some fabrics cause more lint and should be dried separately from fabrics that lint attaches easily.
	Check if tissue, paper, etc. have been left in pockets.
Dryer emits an odour.	▪ The smell is caused by rubber material that is attached to the appliance inside. This kind of smell is a rubber's own smell and disappears automatically after using the appliance several times. ▪ When washing clothes, use the detergent in accordance with the manufacturer's recommendations. If you use the detergent excessively not according to the recommendations, undissolved detergent may accumulate on the clothes and cause an odour.

	▪ You can smell odours from the clothes if the clothes are left in the appliance after drying or in the washing machine after washing. Unload the clothes promptly at the end of the drying or washing cycle. ▪ Always check if both filters are clean. If any residues are left in the lint filter after drying, it may cause odours. And also dry the lint filter completely after cleaning.
Dryer is powered on and started directly after power failure, but does not work.	When the programme is suspended, the set functions cannot be changed. If the programme of function needs to be changed during operation, or the power is off during operation and the dryer needs to be powered on again, select the required programme and function, and finally start it.

Error Codes

Display	Description	Recommended handling method
F50/F51	Abnormal sensor	Contact after-sale service.

Specifications

Rated voltage /frequency	220-240V~ 50Hz
Rated power	650W
Grade of waterproof	IPX4
Refrigerant	R290 / 130 g GWP: 3 CO_2 - eq: 0 T
Weight	43kg

Hermetically sealed

Product Information Sheet

COMMISSION DELEGATED REGULATION (EU) 2023/2534 with regard to energy labelling of household tumble dryers

Supplier's name or trade mark: Etablissements Darty & fils © | THOMSON

Supplier's address: 9 Rue des Bateaux-Lavoirs, 94200 Ivry-sur-Seine, France

Model identifier: THDHP8E

Technology of tumble dryer electric condenser

General product parameters:

Parameter	Value		Parameter	Value	
Rated capacity [(a)] (kg)	8,0		Dimensions in cm	Height	85
				Width	60
				Depth	58
Energy Efficiency Index (EEI) [(a)]	70,0		Energy efficiency class [(a)]		D
Condensation efficiency (%) [(a)] (if applicable)	82		Condensation efficiency class (if applicable) [(a)]		C
Weighted energy consumption in kWh per drying cycle. Actual energy consumption will depend on how the appliance is used.	1,19				
Programme duration[(a)] (hours:minutes)	Rated capacity	3:28	Type		free-standing
	Half	2:04			
Acoustic airborne noise emission [(a)] (dB(A) re 1 pW)	64		Acoustic airborne noise emission class [(a)]		B
Off-mode (if applicable) (W)	0,50		Standby mode (if applicable) (W)		-
Delay start (W) (if applicable)	4,00		Networked standby (W) (if applicable)		-

For household tumble dryers equipped with a heat pump, the chemical name or the accepted industry designation of the refrigerant gas used, without prejudice to Regulation (EU) No 517/2014 on fluorinated greenhouse gases	R290
Weblink to information on spare parts availability for professional repairers and end user	https://www.madocumentationreparation.com
Weblink to repair instructions for end-users	https://www.madocumentationreparation.com
Weblink to indicative pre-tax prices	https://www.madocumentationreparation.com
Minimum duration of the guarantee offered by the supplier	24 months
Additional information:Availability of spare parts: 13 years	
Link to the supplier's website, where the information in point 6 of Annex II to Commission Regulation (EU) 2023/2533 is found: https://www.madocumentationreparation.com	

[(a)] For the eco programme.

- The eco programme is suitable to dry wet cotton laundry, and this programme is used to assess the compliance with the EU ecodesign legislation.
- The eco programme is the most efficient programme in terms of energy consumption for drying wet cotton laundry.
- Loading the household tumble dryer up to the maximum capacity indicated by the manufacturer for the respective programmes will contribute to energy savings.
- The values given for programmes other than the eco programme are indicative only.

To find the model information in the product database:
Click the link
https://eprel.ec.europa.eu/screen/product/tumbledryers20232534/2195050

The eco programme at full load		
(a)	rated capacity in kg	8kg
(b)	programme duration, expressed in hours and minutes	3:28
(c)	electricity consumption, expressed in kWh/drying cycle	1.80 kWh/drying cycle
(d)	final moisture content after the drying cycle	1.5%
(e)	acoustic airborne noise emission of the drying cycle	64dB

The eco programme at partial load		
(a)	rated capacity in kg	4.0kg
(b)	programme duration, expressed in hours and minutes	2:04
(c)	electricity consumption, expressed in kWh/drying cycle	1.00 kWh/drying cycle
(d)	final moisture content after the drying cycle	1.5%

Synthetics dry at full load		
(a)	rated capacity in kg	4.0kg
(b)	programme duration, expressed in hours and minutes	1:24
(c)	electricity consumption, expressed in kWh/drying cycle	0.75 kWh/drying cycle
(d)	final moisture content after the drying cycle	0.5%

Delicates/wool drying at full load		
(a)	rated capacity in kg	1kg
(b)	programme duration, expressed in hours and minutes	0:30
(c)	electricity consumption, expressed in kWh/drying cycle	0.22 kWh/drying cycle
(d)	final moisture content after the drying cycle	1%

Cotton extra/very dry at full load		
(a)	rated capacity in kg	8kg
(b)	programme duration, expressed in hours and minutes	3:52
(c)	electricity consumption, expressed in kWh/drying cycle	2.27 kWh/drying cycle
(d)	final moisture content after the drying cycle	0.5%

Cotton extra/very dry at partial load		
(a)	rated capacity in kg	4.0kg
(b)	programme duration, expressed in hours and minutes	2:18kg
(c)	electricity consumption, expressed in kWh/drying cycle	1.31 kWh/drying cycle
(d)	final moisture content after the drying cycle	0.5%

Cotton iron dry at full load		
(a)	rated capacity in kg	8kg
(b)	programme duration, expressed in hours and minutes	2:44
(c)	electricity consumption, expressed in kWh/drying cycle	1.58 kWh/drying cycle
(d)	final moisture content after the drying cycle	10%

Cotton iron dry at partial load		
(a)	rated capacity in kg	4.0kg
(b)	programme duration, expressed in hours and minutes	1:33
(c)	electricity consumption, expressed in kWh/drying cycle	0.86 kWh/drying cycle
(d)	final moisture content after the drying cycle	10%

Synthetics extra/very dry at full load		
(a)	rated capacity in kg	4.0kg
(b)	programme duration, expressed in hours and minutes	1:24
(c)	electricity consumption, expressed in kWh/drying cycle	0.75 kWh/drying cycle
(d)	final moisture content after the drying cycle	0.5%

Synthetics iron dry at full load		
(a)	rated capacity in kg	4.0kg
(b)	programme duration, expressed in hours and minutes	0:58
(c)	electricity consumption, expressed in kWh/drying cycle	0.51 kWh/drying cycle
(d)	final moisture content after the drying cycle	10%

Power consumption in off mode: 0,5W
The period after which the equipment reaches automatically off mode: 2 minutes

REPAIR AND SPARE PARTS SERVICE

Do not disassemble or repair the appliance by yourself. Failure to do so may result in an electric shock or personal injury.

To access to professional repair and order spare parts, please get the support from FNAC DARTY after-sales service.

Please Note !
All appliances have a 2-year warranty.
Warranty does not cover damages caused due to improper installation, unauthorized modification, self-repair or non-professional repair.

Contact us at:

DARTY

www.darty.com

0978 970 970
24 Hours
7 Days a week

9 Rue des Bateaux-Lavoirs,
94200 Ivry-sur-Seine,
France

Vanden Borre
in alle vertrouwen

www.vandenborre.be

02 334 00 00
8 AM – 6 PM
Mon to Sat

Slesbroekstraat 101
1600 Sint-Pieters-Leeuw
Belgium

DISPOSAL

[redacted] As a responsible retailer we care about the environment. As such we urge you to follow the correct disposal procedure for the appliance and packaging materials. This will help conserve natural resources and ensure that it is recycled in a manner that protects health and the environment.

You must dispose of this appliance and its packaging according to local laws and regulations.
Because this appliance contains electronic components, the appliance and its accessories must be disposed of separately from household waste when the appliance reaches its end of life.

Contact your local authority to learn about disposal and recycling.
The appliance should be taken to your local collection point for recycling. Some collection points accept appliance free of charge.

We apologise for any inconvenience caused by minor inconsistencies in these instructions, which may occur as a result of product improvement and development.

Etablissements Darty & fils ©,
9 Rue des Bateaux-Lavoirs, 94200 Ivry-sur-Seine, France 01/07/2025

FNAC DARTY

Etablissements Darty & fils ©,
9 Rue des Bateaux-Lavoirs,
94200 Ivry-sur-Seine, France

Déclaration UE de Conformité

N°862025030012

EU Declaration of Conformity
EU- Conformiteitsverklaring
Declaración UE de Conformidad
Declaração UE de Conformidade
Dichiarazione di Conformità UE

Description du produit – SÈCHE-LINGE POMPE À CHALEUR

Product Description: *HEAT PUMP DRYER*
Productbeschrijving: *WARMTEPOMPDROGER*
Descripcion del producto:
Descriçào do produto: *MÁQUINAS DE SECAR ROUPA*
Descrizione del prodotto: *ASCIUGATRICE A POMPA DI CALORE*

Marque – THOMSON
Brand /Merk /Marca:

Référence commerciale – THDHP8E
Model number /Modelnummer /
Número de modelo/ Número do modelo/
Numero del Modello:

L'objet de la déclaration décrit ci-dessus est conforme à la législation d'harmonisation de l'Union applicable :

The object of the declaration described above is in conformity with the relevant Union harmonisation legislation:

Het hierboven beschreven voorwerp is in overeenstemming met de desbetreffende harmonisatiewetgeving van de Unie:

El objeto de la declaración descrita anteriormente es conforme con la legislación de armonización pertinente de la Unión:

O objeto da declaração acima descrito está em conformidade com a legislação de harmonização da União aplicável:

L'oggetto della dichiarazione di cui sopra è conforme alla pertinente normativa di armonizzazione dell'Unione:

Reference number	Title
☒ 2014/30/EU	EMC Directive (EMC)
☒ 2014/35/EU	Low Voltage Directive (LVD)
☒ 2009/125/EC	Eco design requirements for energy-related products (ErP)
☒ 2011/65/EU & (EU) 2015/863	RoHS

EMC:

EN IEC 55014-1:2021
EN IEC 55014-2:2021
EN IEC 61000-3-2:2019+A1:2021
EN 61000-3-3:2013+A1:2019+A2:2021

LVD :

EN IEC 60335-2-11:2022 + A11:2022
EN 60335-1:2012 + A11:2014+A13:2017+A1:2019 + A14:2019 + A2:2019 + A15:2021+A16:2023
EN 62233: 2008

ErP :

(EU) 2023/2533
(EU) 2023/2534
(EU) 2023/826
EN 61121:2013 + A11:2019
EN 50564:2011

La présente déclaration de conformité est établie sous la seule responsabilité du fabricant.
This declaration of conformity is issued under the sole responsibility of the manufacturer.
Deze conformiteitsverklaring wordt uitsluitend onder de verantwoordelijkheid afgelegd van de fabrikant.
Esta declaración de conformidad se redacta bajo la exclusiva responsabilidad del fabricante.
Esta declaração de conformidade é redigida sob a responsabilidade exclusiva do fabricante.
La presente dichiarazione di conformità è rilasciata sotto la responsabilità esclusiva del fabbricante.

Le responsable de cette déclaration est :
The person responsible for this declaration is:
De verantwoordelijloe persoon voor deze verklaring is:
La persona responsable de esta declaración es:
A pessoa responsavel por esta declaraçào é:
La persona responsabile di questa dichiarazione è:

Signé par et au nom de – Signed for and on behalf of - Firmato a nome e per conto di : **Etablissements Darty & Fils**

Nom – Name - Nome: **Predrag Petricevic**
Fonction – Function – Funzione: **Directeur du Laboratoire Fnac Darty**

Place, Date / Lieu / Luogo e data:
Ivry-sur-Seine, mars 12, 2025

Signé par :
Predrag Petricevic
EA30F3FB8F314D0...