PROLINE

LAVE-VAISSELLE
VAATWASMACHINE

PBI1248EFULL



MANUEL D'UTILISATION
HANDLEIDING

FR NL PT EN IT

TABLE DES MATIÈRES

MISES EN GARDE IMPORTANTES.....p.02

DESCRIPTION DU PRODUIT.....p.06

AVANT D'INSTALLER VOTRE LAVE-VAISSELLE.....p.07

INSTRUCTIONS D'INSTALLATION.....p.08

AVANT DE CHARGER LES PANIERS.....p.23

CHARGEMENT DU LAVE-VAISSELLE.....p.24

AJUSTER LE PANIER SUPÉRIEUR.....p.26

AJUSTEMENT DES SUPPORTS DE TASSES.....p.26

UTILISATION DE L'ADOUCISSEUR D'EAU.....p.27

UTILISATION DES DISTRIBUTEURS DE RINÇAGE ET DE DÉTERGENT....p.29

PROGRAMMES DE LAVAGE.....p.32

DÉMARRER UN CYCLE DE LAVAGE.....p.34

NETTOYAGE ET ENTRETIEN.....p.38

GUIDE DE DÉPANNAGE.....p.44

FICHE D'INFORMATION SUR LE PRODUIT.....p.47

SERVICE DE RÉPARATION ET PIÈCES DE RECHANGE.....p.48

MISE AU REBUT.....p.49

⚠ MISES EN GARDE IMPORTANTES

MERCI DE BIEN VOULOIR LIRE LES CONSIGNES DE SÉCURITÉ ATTENTIVEMENT AVANT D'UTILISER L'APPAREIL ET CONSERVER POUR RÉFÉRENCE ULTÉRIEURE.

Avertissements

- Cet appareil est destiné à être utilisé dans des applications domestiques et analogues telles que:
  - les coins cuisines réservés au personnel des magasins, bureaux et autres environnements professionnels;
  - les fermes;
  - l'utilisation par les clients des hôtels, motels et autres environnements à caractère résidentiel;
  - les environnements de type chambre d'hôtes.
- Si le câble d'alimentation est endommagé, il doit être remplacé par le fabricant, son service après vente ou des personnes de qualification similaire afin d'éviter un danger.
- Cet appareil peut être utilisé par des enfants âgés d'au moins 8 ans et par des personnes ayant des capacités physiques, sensorielles ou mentales réduites ou dénuées d'expérience ou de connaissance, s'ils (si elles) sont correctement surveillé(e)s ou si des instructions relatives à l'utilisation de l'appareil en toute sécurité leur ont été données et si les risques encourus ont été appréhendés.
  Les enfants ne doivent pas jouer avec l'appareil.
  Le nettoyage et l'entretien par l'usager ne doivent pas être effectués par des enfants sans surveillance.
- En ce qui concerne les informations détaillées sur la méthode et la fréquence du nettoyage, référez-vous dans la section "NETTOYAGE ET ENTRETIEN" en pages 38-43.
- Les ouvertures de ventilation ne doivent pas être obstruées par un tapis.
- Les ensembles de raccordement neufs fournis avec l'appareil doivent être utilisés; il convient de ne pas réutiliser les ensembles de raccordement usagés.

- Le nombre maximal de couverts à laver par ce lave-vaisselle est de 12 couverts.
- Il convient que la porte ne soit pas laissée en position ouverte dans la mesure où cela pourrait présenter un danger de basculement.
- En ce qui concerne les informations détaillées sur la façon de charger le lave-vaisselle, référez-vous dans la section "CHARGEMENT DU LAVE-VAISSELLE" en pages 24-25.
- MISE EN GARDE: Les couteaux et les autres ustensiles pointus doivent être placés dans le panier pointe vers le bas ou en position horizontale.
- La pression maximale admissible pour l'arrivée d'eau est de 1 MPa. La pression minimale admissible pour l'arrivée d'eau est de 0,04 MPa.
- La fiche de prise de courant doit demeurer facilement accessible après l'installation de l'appareil.
- En ce qui concerne les informations détaillées sur la méthode d'installation et comment l'appareil doit être fixé sur son support, référez-vous dans la section " INSTRUCTIONS D'INSTALLATION " en pages 09-22.

Précautions de sécurité

- L'installation et les réparations doivent être effectuées par du personnel qualifié.
- Cet appareil est conçu pour une utilisation domestique seulement.
- Pour éviter tout risque de choc électrique, n'immergez pas l'appareil, le câble ou la prise d'alimentation dans de l'eau ou dans tout autre liquide.
- Éteignez et débranchez l'appareil avant le nettoyage et l'entretien.
- Ne vous asseyez pas et ne vous tenez pas debout sur la porte ou sur la grille du lave-vaisselle.
- Ne faites pas fonctionner votre lave-vaisselle si tous les panneaux de l'appareil ne sont pas correctement en place.

- Lorsque vous faites fonctionner le lave-vaisselle, ouvrez soigneusement la porte, car de l'eau peut être éjectée.
- Ne placez pas d'objet lourd sur la porte lorsqu'elle est ouverte. L'appareil pourrait basculer vers l'avant.
- Certains détergents pour lave-vaisselle sont fortement alcalins. Ils peuvent être extrêmement dangereux s'ils sont avalés. Évitez tout contact avec la peau et les yeux et éloignez les enfants du lave-vaisselle lorsque la porte est ouverte.
- Ne lavez pas d'articles en plastique à moins qu'ils ne portent la mention « peut être lavé au lave-vaisselle » ou l'équivalent.
- Utilisez uniquement les détergents et les agents de rinçage recommandés pour un lave-vaisselle automatique.
- N'utilisez jamais de savon, de détergent à lessive ou de détergent pour le lavage des mains pour le lave -vaisselle.
- La porte ne doit pas être laissée ouverte, car cela pourrait augmenter le risque de trébucher.
- Ne modifiez pas les boutons de contrôle.
- Instructions de mise à la terre :
  - Cet appareil doit être raccordé à la terre. En cas de dysfonctionnement ou de panne, la mise à la terre réduira le risque de choc électrique en fournissant un chemin de moindre résistance du courant électrique. Cet appareil est équipé d'une fiche de mise à la terre.
  - La fiche doit être branchée dans une prise de courant appropriée qui est installée et mise à la terre conformément à tous les codes et règlements locaux.
  - Un mauvais branchement de l'équipement de mise à la terre conducteur peut entraîner le risque d'une décharge électrique.
  - Vérifiez auprès d'un électricien qualifié ou un représentant au service de la clientèle si vous n'êtes pas sûr(e) que l'appareil est correctement raccordé à la terre.
  - Ne modifiez pas la fiche fournie avec l'appareil. Si la fiche ne

correspond pas à la prise, faites installer une prise appropriée par un électricien qualifié.

DESCRIPTION DU PRODUIT

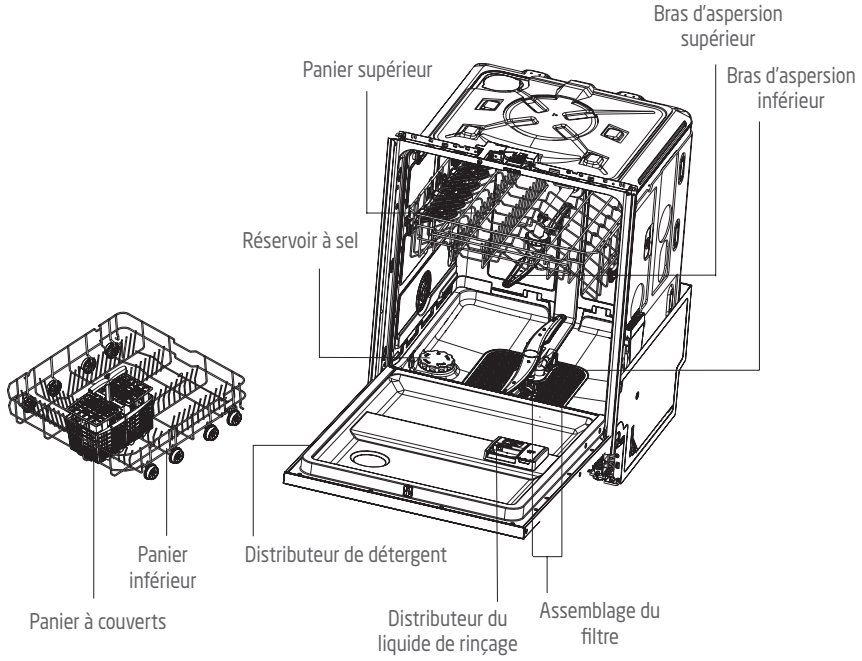

Panneau de contrôle

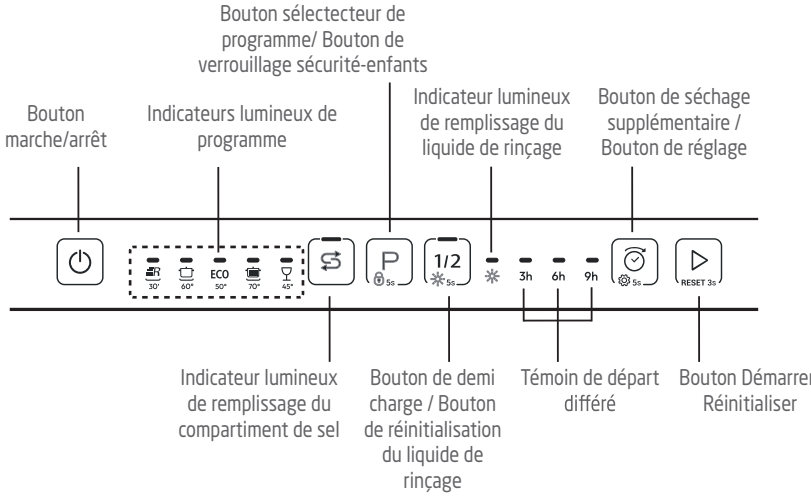

Indicateurs lumineux de programme

				
Lavage rapide	Universel	ECO	Intensif	Verres

AVANT D'INSTALLER VOTRE LAVE-VAISSELLE

Avant de brancher votre lave-vaisselle dans une prise électrique, vérifiez que la tension indiquée sur la plaque signalétique de votre appareil correspond à la tension du secteur domestique. Cet appareil doit être relié à la terre. Le fabricant n'est pas responsable des dommages se produisant à cause de l'utilisation de l'appareil sans mise à la terre.

AVERTISSEMENT :
Coupez l'alimentation électrique avant d'installer votre lave-vaisselle.

Déballage et manipulation

- Vérifiez l'emballage et le lave-vaisselle pour vous assurer qu'ils ne présentent aucun signe de dommage après le transport. Si le lave-vaisselle est endommagé, de quelque manière que ce soit, ne l'installez pas. Contactez le point d'achat du lave-vaisselle.
- Mise au rebut de l'emballage : certains éléments d'emballage sont recyclables. Vérifiez les symboles et étiquettes et recyclez les matériaux si possible.
- Ne soulevez jamais le lave-vaisselle en le tenant par la poignée de la porte ou par le panneau supérieur. Cela pourrait l'endommager.
- Faites toujours attention aux tuyaux et au cordon d'alimentation situés à l'arrière du lave-vaisselle. En les manipulant avec précaution, vous éviterez de les endommager ou de causer un dysfonctionnement dû à un écrasement, à des nœuds ou à des coupures.
- Lors de l'installation du lave-vaisselle, vérifiez que le tuyau de vidange n'est

ni pincé ni noué.

Branchements et raccordements

- Vérifiez que le cordon d'alimentation est assez long pour atteindre la prise de courant. Si ce n'est pas le cas, il doit être remplacé par un technicien agréé. N'utilisez pas de rallonges électriques ou de multiprises pour brancher le lave-vaisselle à l'alimentation électrique.
- Vérifiez que les tuyaux sont assez longs pour atteindre le système de plomberie. Si une rallonge est nécessaire, assurez-vous que le tuyau de rallonge est neuf et que sa qualité et son diamètre sont identiques au tuyau déjà installé.
- Le lave-vaisselle ne doit pas être raccordé à un système de distribution d'eau dont la température est supérieure à 25 °C.
- Le lave-vaisselle ne doit pas être raccordé à un système de distribution d'eau chaude à haute pression de type « circulation forcée » sous l'évier, car cela causerait des dommages au système.

INSTRUCTIONS D'INSTALLATION

AVERTISSEMENT :

Les conduites d'eau et les appareils électriques doivent être installés par des professionnels.

Coupez le courant avant d'installer le lave-vaisselle, sinon vous risquez de vous électrocuter.

Pièces fournies

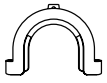

Collier de fixation du tuyau de vidange (1)



Tuyau d'arrivée d'eau (1)



Kit de fixation pour l'installation (1)

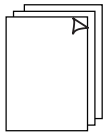

Instructions d'installation et d'utilisation(1)
Guide d'installation(1)
Étiquette de consommation d'énergie et d'eau(1)



Ruban adhésif d'étanchéité (1) (pour éviter les dégâts liés à l'humidité sur le meuble)

Supports pour coupdepied (2)



Entonnoir à sel (1)



ST3.9 (9)



ST3.5 (6)



ST4.0 (4)

1. Dimensions du produit

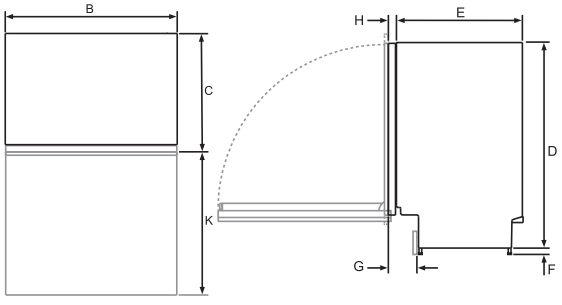

PLAN PROFIL

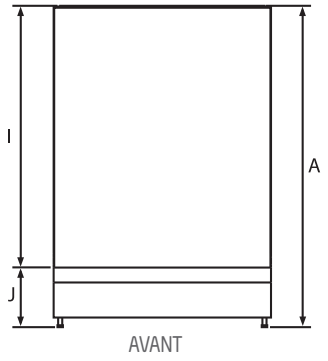

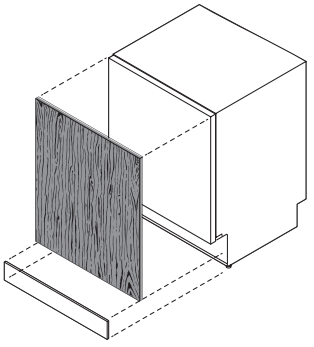

Dimensions du produit	Unité : mm
A Hauteur totale *	820-880
B Largeur totale **	598
C Profondeur totale **	554
D Hauteur du châssis	820
E Profondeur du châssis	521
F Hauteur des pieds *	0-60
G Profondeur du renfoncement pour coup-de-pied	120
H Profondeur de la porte intérieure **	33
I Hauteur du haut du châssis au bas de la porte intérieure	683
J Hauteur du bas de la porte intérieure au sol *	138
K Profondeur d'ouverture de la porte **	639

* varie selon le réglage des pieds de mise à niveau

** sans la façade personnalisée et la poignée

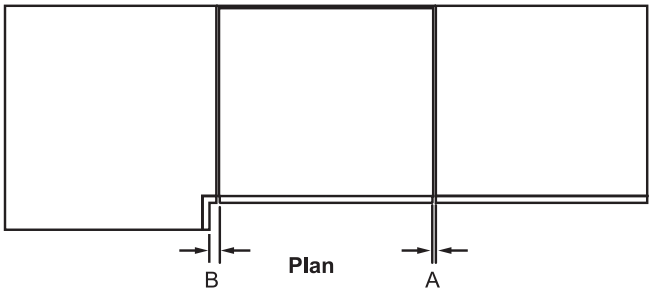

Dimensions du meuble	Unité : mm
A Espace libre minimal par rapport à la porte du meuble adjacent	2
B Espace libre minimal par rapport au meuble d'angle	13

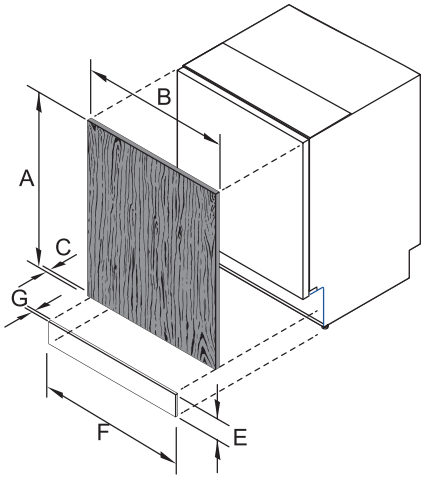

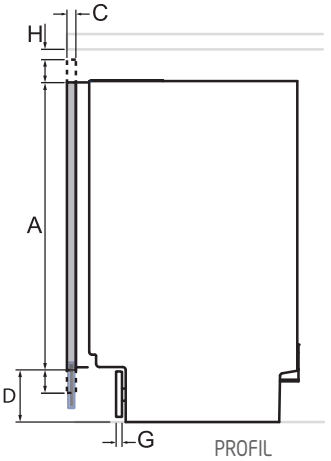

Dimensions de la façade personnalisée	Unité : mm
A Hauteur minimale de la façade de porte personnalisée pour une couverture intégrale de la porte intérieure	677
B Largeur minimale de la façade de porte	596
C Profondeur de la façade de porte	16-25
D Distance entre le bas de la façade de porte et le sol	65-200
E Hauteur du coup-de-pied	65-200
F Largeur minimale du coup-de-pied personnalisé	596
G Profondeur minimale du coup-de-pied	16
H Espace libre minimal entre le haut de la façade de porte et le plan de travail	2
Poids de la façade de porte (avec poignée)	4-9 kg

Les dimensions réelles du produit peuvent varier de +2 mm.

2. Préparation des meubles

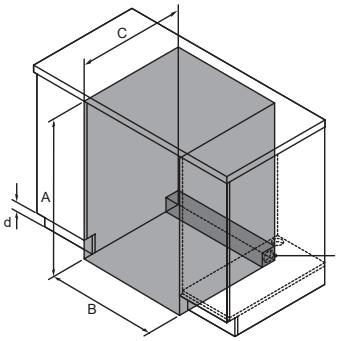

Les raccordements peuvent se faire dans un meuble adjacent d'un côté ou de l'autre du lave-vaisselle.

Dimensions du meuble	Unité : mm
A Hauteur intérieure minimale *	820
B Largeur intérieure minimale	600
C Profondeur totale minimale **	580
D Hauteur de la zone du coup-de-pied	65-200

* varie selon le réglage des pieds de mise à niveau
** avec des façades de porte de 19 mm sur le meuble adjacent

IMPORTANT !

Pour éviter de potentiels dégâts causés par la vapeur sur le meuble, veillez à ce que toute partie en bois brut autour du lave-vaisselle soit rendue étanche à l'aide d'une peinture à base d'huile ou de polyuréthane résistant à l'humidité.

1

Appliquez du ruban adhésif d'étanchéité sur le dessous du plan de travail.

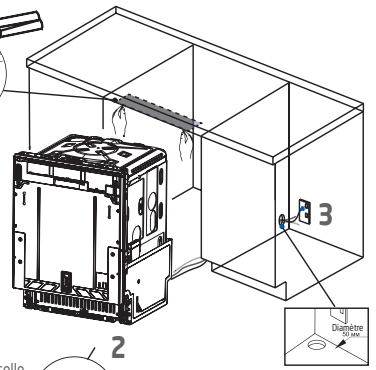

- L'accès au système de plomberie et à l'alimentation peut se faire d'un côté ou de l'autre du lave-vaisselle.
- Veillez à ce que les trous permettant l'accès au système de plomberie et à l'alimentation aient un diamètre minimale de 50 mm.

2

Les pieds du lave-vaisselle peuvent être ajustés comme illustré.

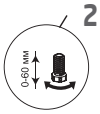

IMPORTANT !
La prise de courant doit se trouver dans un meuble adjacent à la cuve du lave-vaisselle.

Positionnement et stabilisation du lave-vaisselle

- Ne soulevez pas le lave-vaisselle en le tenant par la poignée de la porte.
- En poussant l'appareil dans son emplacement, tirez les tuyaux et le cordon pour vous assurer qu'ils ne soient pas noués ou tordus.
- Après avoir fait glisser le lave-vaisselle dans son emplacement, ajustez le pied arrière avec une clé Allen de 6 mm.
- Les pieds avant peuvent également être ajustés manuellement.
- L'ajustement des pieds est recommandé afin que le lave-vaisselle soit à niveau sous le plan de travail et ne risque pas de se renverser.

3. Préparation de la façade de porte personnalisée

Spécifications du matériau de la façade avant

L'avant du lave-vaisselle peut accueillir une façade avant dont les spécifications sont les suivantes :

Étanchéité adéquate, avec résistance à l'humidité (50 °C à 80 % de HR). Puisqu'il s'agit en général d'un environnement chaud et humide, l'arrière et les côtés de la façade doivent être rendus complètement étanches avec une protection contre la vapeur (comme le polyuréthane) afin d'éviter d'endommager la façade.

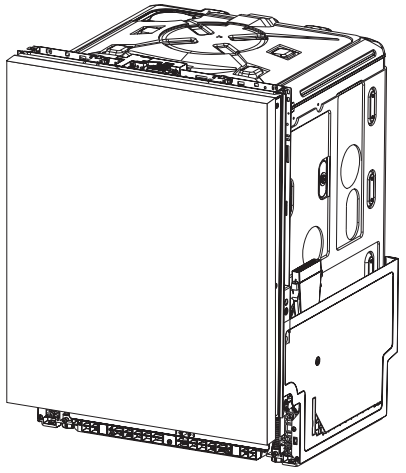

4. Fixation de la façade de porte personnalisée

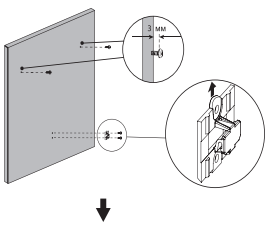

1. Insérez des vis de Ø 3,5 x 13 mm dans les trous de guidage et fixez le petit support de glissement sur la façade.

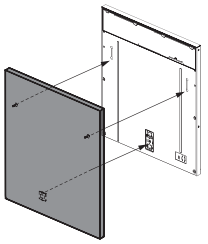

2. Fermez la porte du lave-vaisselle, puis accrochez la façade personnalisée sur l'avant de la porte.

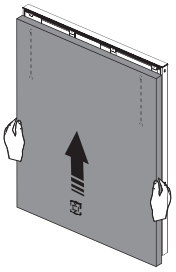

3. Ajustez la position de la porte jusqu'à ce qu'elle soit correcte.

4.



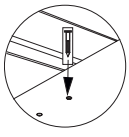

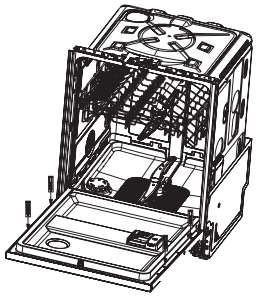

5.

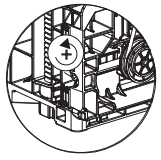



4. Ouvrez la porte et retirez les vis avant de les remplacer par des vis de Ø 3,5 x 44 mm pour fixer la façade.
5. Équilibrage de la porte

L'équilibrage de la porte peut être ajusté à l'aide des deux vis accessibles via les deux trous à l'avant. Ajustez les deux côtés en même temps, en alternant les côtés afin d'obtenir le bon équilibrage.

IMPORTANT !

Ajustez en tournant les vis jusqu'à ce que la porte s'ouvre tout juste grâce à son propre poids.

Rotation horaire : Ressort tendu

Rotation antihoraire : Ressort relâché

5. Installation du coup-de-pied

Panneau séparé

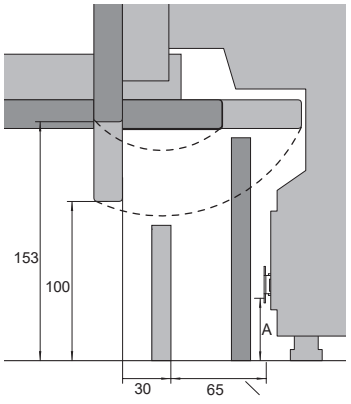

Plage de profondeur du coup-de-pied

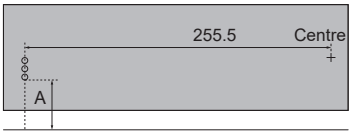

1. Marquez les emplacements des trous de guidage pour chaque support. Pour déterminer la hauteur de fixation du support, mesurez la distance entre le sol et le trou le plus bas du support. Retirez le support du produit et tracez l'emplacement des autres trous en fonction de cette mesure. Remarque : tenez compte de l'avancée et de l'amplitude d'ouverture de la porte.

Fixez les supports sur le panneau avec des vis de Ø 3,5 x 13 mm. Insérez le coup-de-pied dans le produit et marquez la profondeur d'alignement souhaitée sur le support. Retirez le panneau. À l'aide d'un tournevis, pliez les languettes marquées sur chaque support pour éviter que le coup-de-pied ne s'insère plus profondément dans le produit.

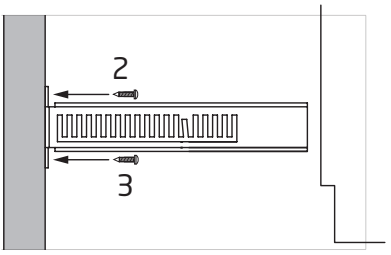

4. Faites glisser fermement le coup-de-pied dans les espaces de chaque côté du châssis pour l'installer.

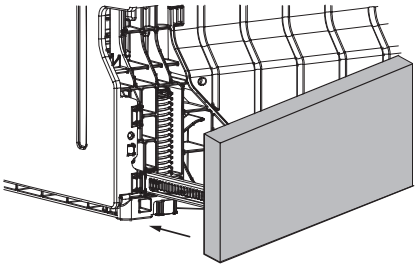

Panneau continu

1. Notez l'avancée et l'amplitude d'ouverture de la porte par rapport à la hauteur et à la profondeur du panneau du coup-de-pied. Puisque le panneau est continu, il est probable qu'il faille le couper pour garantir une intégration parfaite.

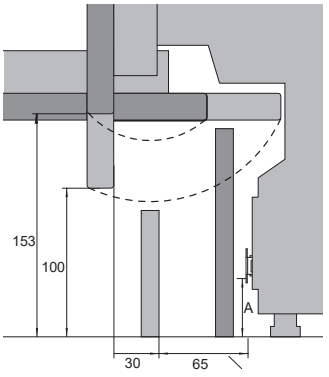

Plage de profondeur du coup-de-pied

2. Alignez le coup-de-pied avec la position souhaitée et marquez l'endroit où il touche la base de la façade de la porte. Coupez l'excédent.

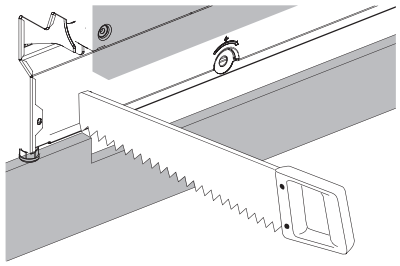

3. Fixez le panneau continu aux meubles adjacents.

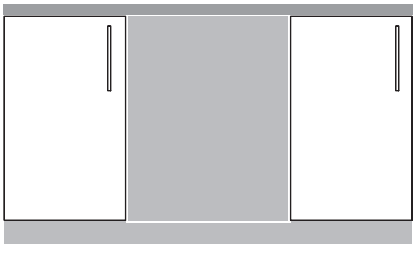

A. Fixation des parois latérales aux meubles

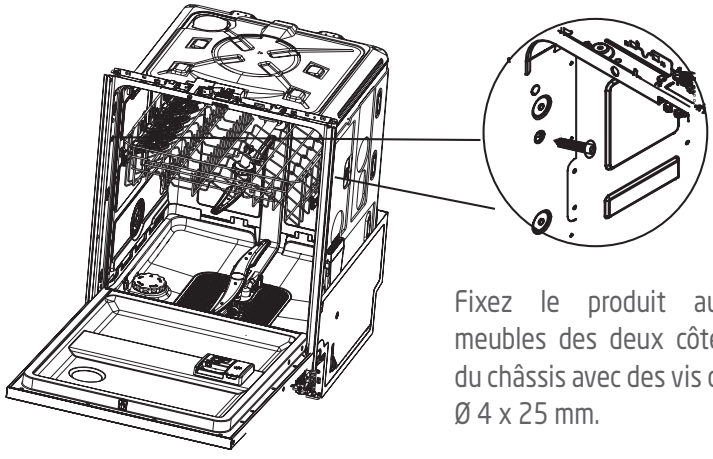

Fixez le produit aux meubles des deux côtés du châssis avec des vis de Ø 4 x 25 mm.

B. Fixation au meuble du dessus (optionnel)

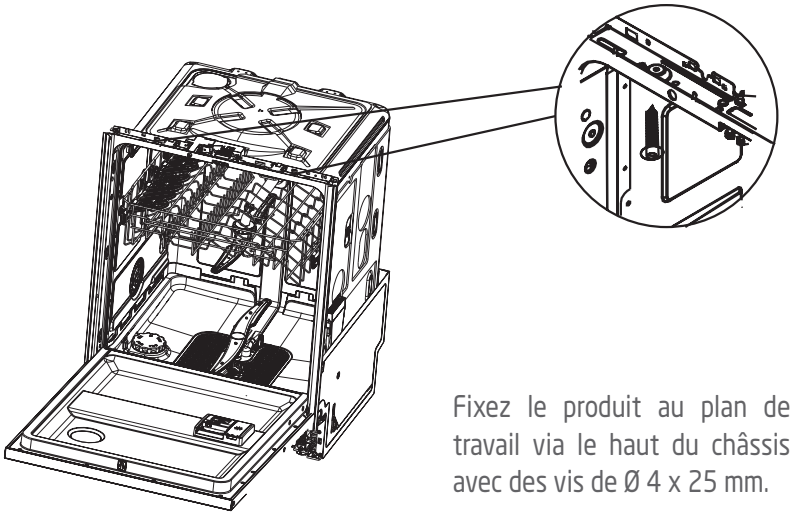

Fixez le produit au plan de travail via le haut du châssis avec des vis de Ø 4 x 25 mm.

6. Options de raccordement et de vidange. Déterminez la méthode la plus adaptée.

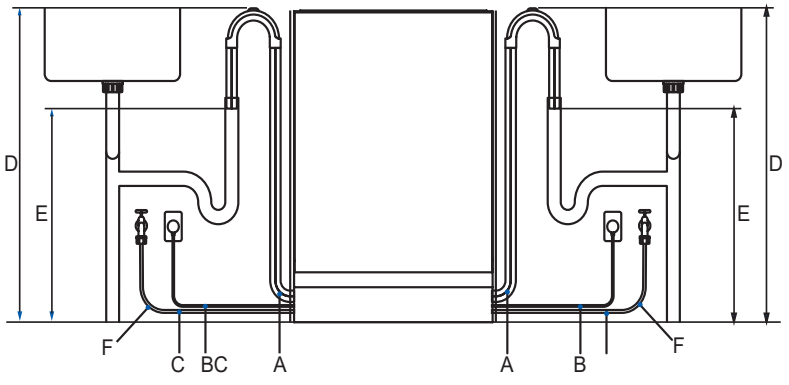

Dimensions pour le raccordement		Côté gauche	Côté droit
		Unité : mm	Unité : mm
A.	Longueur du tuyau de vidange	1 650	1 300
B.	Longueur du cordon d'alimentation *	950	1 450
C.	Longueur du tuyau d'arrivée d'eau	1 450	1 300
D.	Distance entre le sol et le haut du collier de fixation du tuyau	750-883	750-883
E.	Distance minimale entre le sol et l'extrémité des tuyaux de vidange **	500	500
F.	Rayon minimal du tuyau d'arrivée d'eau	200	200

* sans la fiche

** installation du tuyau vertical illustrée. La distance est identique pour tous les types d'installation de raccordements.

Longueur du cordon et des tuyaux

- Les branchements et raccordements peuvent être effectués à gauche ou à droite du produit dans un meuble adjacent. Reportez-vous à la section « Préparation des meubles » pour en savoir plus sur les exigences d'accès en matière de raccordement.
- Le tuyau de vidange ne doit pas dépasser une longueur de 4 m. Un tuyau de vidange plus long entraînera une baisse des performances.

Protection contre les débordements

Ce lave-vaisselle est équipé d'une protection contre les débordements, qui empêchera l'eau de couler en cas de fuite à l'intérieur de l'appareil.

7. Raccordement du tuyau d'arrivée d'eau à l'eau froide

Raccord BSP 3/4"

Vérifiez que la rondelle en caoutchouc fournie se trouve à l'intérieur du raccord.

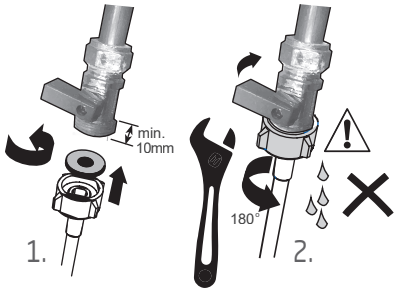

Pas de fuites !

Serrez le raccord avec une clé.

Raccordement -- Raccordement à l'arrivée d'eau

IMPORTANT !
Le lave-vaisselle doit être raccordé à l'arrivée d'eau principale avec le tuyau d'arrivée d'eau neuf fourni.
N'utilisez pas d'anciens tuyaux. Ne raccourcissez pas le tuyau d'arrivée d'eau.
L'appareil ne doit pas être raccordé à un système d'eau sans contrôle de la température, sauf si le système est équipé d'un mitigeur thermostatique adapté.

1. Prenez note des exigences en matière de raccordement à l'eau.
   - Le lave-vaisselle est raccordé à l'eau via une seule vanne.
   - Il est recommandé de le raccorder à l'eau froide pour des performances et une efficacité énergétique optimales.
   - La température de l'eau entrante ne doit pas dépasser 25 °C.
2. Prenez note des limites de pression d'eau autorisée.
   - Pression la plus basse : 0,3 bar = 3 N/cm2 = 30 kPa
   - Si la pression est inférieure à 1 bar, contactez un plombier qualifié.
   - Pression la plus élevée : 10 bar = 100 N/cm2 = 1 MPa
   - Si la pression est supérieure à 10 bar, une vanne de réduction de la pression doit être installée. Contactez un plombier qualifié.
3. Raccordez le tuyau d'arrivée d'eau à un robinet d'eau accessible à l'aide d'un raccord BSP 3/4". Assurez-vous qu'il n'y a pas de plis pouvant restreindre le débit d'eau sur le tuyau d'arrivée d'eau. Pour une courbure de 90°, une hauteur minimale de 200 mm est nécessaire pour éviter tout pli.
   - Assurez-vous que l'eau entrante est claire. Si les conduites d'eau n'ont pas été utilisées pendant une longue période, laissez l'eau couler jusqu'à ce qu'elle soit claire et sans impuretés. Le non-respect de cette consigne pourrait causer le blocage du tuyau d'arrivée d'eau et endommager l'appareil.
4. Serrez le raccord du tuyau sur un demi-tour supplémentaire après contact avec le joint.
5. Vérifiez qu'il n'y a pas de fuite au niveau du raccord.

8. Branchement du produit

Branchement électrique

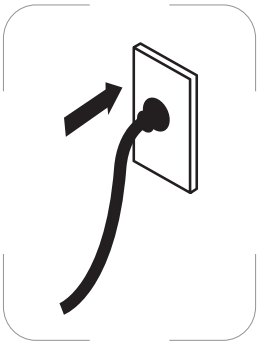

- Le lave-vaisselle ne doit pas être branché à l'alimentation électrique pendant l'installation. Assurez-vous que l'ensemble du câblage domestique est correctement mis à la terre.
- Vérifiez la plaque signalétique (située du côté gauche de la porte intérieure en acier inoxydable du lave-vaisselle) et assurez-vous que la tension et la fréquence du courant de votre domicile correspondent à celles figurant sur la plaque signalétique.
- Branchez la fiche sur une prise de courant correctement mise à la terre et dotée d'un sectionneur.

IMPORTANT !

- La mise à la terre de cet appareil est une exigence de sécurité requise par la loi.
- Si le cordon d'alimentation n'est pas assez long pour atteindre la prise de courant, ou si la prise de courant à laquelle l'appareil doit être branché n'est pas adaptée à la fiche, le cordon d'alimentation du lave-vaisselle doit être remplacé dans son intégralité. Cette opération doit être réalisée uniquement par un technicien agréé. Ne modifiez et ne coupez pas la fiche. N'utilisez pas d'adaptateur, de rallonge ou de multiprise pour brancher le lave-vaisselle à l'alimentation électrique, car cela pourrait entraîner une surchauffe et causer un incendie.
- La prise de courant à laquelle le lave-vaisselle doit être branché doit rester facilement accessible (p. ex. dans un meuble adjacent) même une fois l'installation de l'appareil terminée. Cela permet de s'assurer que le lave-vaisselle peut être débranché de l'alimentation électrique pour un nettoyage et un entretien en toute sécurité.

9. Liste de vérifications finale

À effectuer par l'installateur

- Vérifiez que toutes les pièces sont installées.
- Assurez-vous que tous les panneaux ainsi que leurs pièces sont bien fixés et que les tests électriques finaux ont été réalisés conformément aux réglementations locales en matière d'électricité.
- Assurez-vous que le lave-vaisselle est à niveau. Si nécessaire, ajustez légèrement les pieds de mise à niveau. Pour garantir des performances optimales, n'inclinez pas le lave-vaisselle de plus de 1°. Vérifiez à l'aide d'un niveau à bulle.
- Vérifiez que la rondelle en caoutchouc fournie est bien insérée dans le tuyau d'arrivée d'eau et que le raccord est serré d'un demi-tour supplémentaire après contact avec le joint.
- Vérifiez que les ouvertures ou orifices du raccordement à l'évacuation ont été percés et que le raccordement à l'évacuation a été effectué.
- Le raccord du tuyau de vidange ne doit pas soutenir le poids de l'excédent de tuyau. Gardez le tuyau aussi étendu que possible pour éviter qu'il ne s'affaisse. L'excédent de tuyau de vidange doit être placé du côté du lave-vaisselle sur la boucle haute.
- Si le tuyau de vidange est raccordé au puisard, vérifiez que la boucle haute se trouve au moins 150 mm plus haut que le raccord du tuyau.
- Veillez à ce que tous les matériaux d'emballage ou rubans adhésifs soient retirés du lave-vaisselle.
- Vérifiez que la porte s'ouvre et se ferme librement sans résistance causée par les meubles adjacents.
- Vérifiez que la prise électrique est accessible et située dans un meuble adjacent.
- En cas d'affichage d'un code d'erreur, consultez la section « Codes d'erreur » qui vous donnera des conseils.

AVANT DE CHARGER LES PANIERS

- Enlevez les restes d'aliments volumineux (par exemple les os), car ils pourraient boucher le filtre ou endommager la pompe de lavage.
- Faites tremper les poêles et les casseroles au fond desquelles il y a des restes brûlés avant de les placer dans les paniers.

AVERTISSEMENTS :

- Veillez à ce que les plats soient solidement positionnés en sorte qu'ils ne puissent pas se renverser ou bloquer la rotation des bras d'aspersion pendant le cycle de lavage.
- Les récipients, tels que les tasses, verres, bols et pots, doivent toujours être placés avec leur ouverture vers le bas et leurs cavités inclinées pour permettre à l'eau d'en sortir.
- N'empilez pas la vaisselle.
- Ne placez pas les verres trop près les uns des autres, car ils risquent de s'entrechoquer et de se casser.
- Placez les articles les plus grands ou les plus difficiles à nettoyer dans le panier inférieur.
- Veillez à ce que les articles à laver soient conçus pour pouvoir être lavés dans un lave-vaisselle.

Articles ne pouvant pas être lavés dans un lave-vaisselle :

- Assiettes, pots et plats en bois
- Articles d'artisanat
- Plats en plastique (sauf s'il est indiqué qu'ils peuvent être lavés dans un lave-vaisselle)
- Plats et objets en cuivre, zinc, étain ou laiton.
- Plats en aluminium
- Vaisselle et couverts en argent
- Verre et cristal
- Articles décorés

CHARGEMENT DU LAVE-VAISSELLE

Charger les paniers supérieur et inférieur

- Le panier supérieur est conçu pour les articles délicats et légers, par exemple les verres, tasses, soucoupes, bols et plats peu profonds.
- Le panier inférieur est conçu pour les casseroles, couvercles, assiettes, saladiers, couverts, etc.
- Les plats de service et les grands couvercles doivent être placés sur les bords du panier en veillant à ce qu'ils ne gênent pas la rotation du bras de lavage.
- Placez les articles en sorte que l'eau puisse atteindre toutes les surfaces.

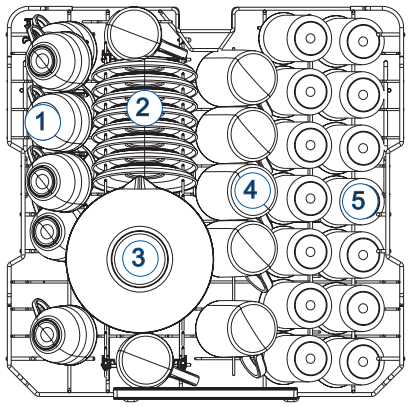

Panier supérieur

1. Tasses
2. Soucoupes
3. Bol en verre
4. Bols
5. Verres

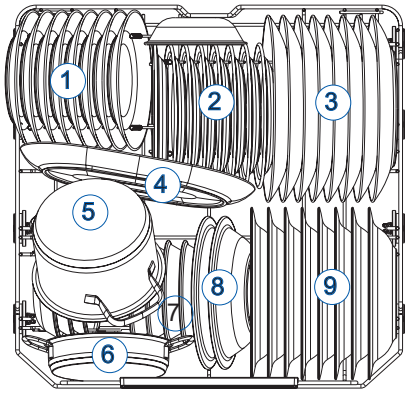

Panier inférieur

1. Assiettes à dessert
2. Petites assiettes en mélamine
3. Bol en verre
4. Plat ovale
5. Petite marmite
6. Marmite de four
7. Bols à dessert
8. Bols en mélamine
9. Assiettes creuses

Panier à couverts

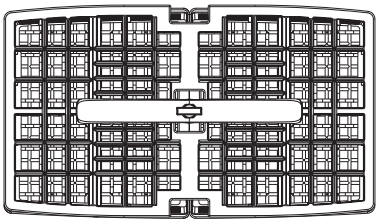

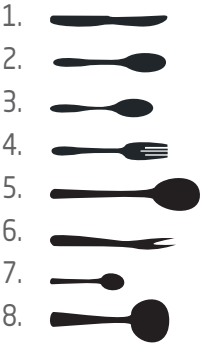

1. Couteaux
2. Cuillères à soupe
3. Cuillères à dessert
4. Fourchettes
5. Cuillères de service
6. Fourchettes de service
7. Cuillères à café
8. Louche à sauce



Ne laissez aucun objet dépasser du bas de la cuve.
Chargez toujours les ustensiles tranchants avec le tranchant vers le bas !

AJUSTER LE PANIER SUPÉRIEUR

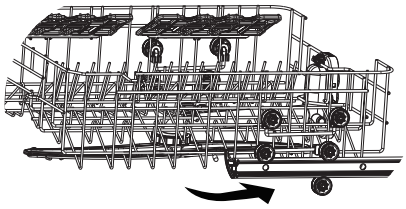

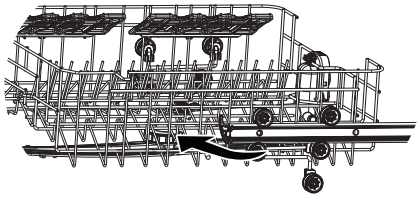

1. Tirez le panier supérieur. Retirez le panier supérieur.
2. Remettez le panier supérieur sur les roulettes supérieures ou inférieures. Poussez le panier supérieur.

AJUSTEMENT DES SUPPORTS DE TASSES

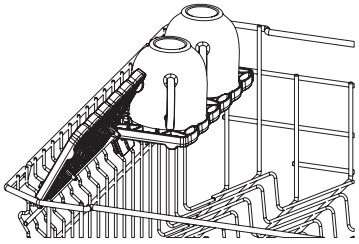

Ajustez la hauteur des supports selon vos besoins ou repliez-les pour faire de la place pour d'autres articles. Utilisez les encoches pour sécuriser les pieds de verres à vin.

Pour ajuster la hauteur

1. Relevez-les pour les débloquer.
2. Ajustez la hauteur selon vos besoins en les faisant glisser vers le haut ou le bas.
3. Abaissez-les pour qu'ils s'enclenchent dans la bonne position

UTILISATION DE L'ADOUCISSEUR D'EAU

La dureté de l'eau dépend d'un endroit à un autre. Si l'eau utilisée dans votre lave-vaisselle est dure, il y aura des dépôts sur la vaisselle. Cet appareil est équipé d'un adoucisseur d'eau spécial fonctionnant avec du sel spécifiquement conçu pour éliminer les minéraux de l'eau.

ATTENTION :

- Utilisez exclusivement du sel spécifiquement formulé pour les lave-vaisselles domestiques.
- **N'utilisez pas de sel de table,** car il contient des substances insolubles pouvant endommager le système d'adoucissement d'eau.
- **Remplissez le réservoir à sel avant de démarrer le programme de lavage.** Ainsi, la solution excessivement saline sera immédiatement évacuée par l'eau. La présence prolongée d'eau salée dans le réservoir peut provoquer de la corrosion.

Régler la consommation de sel

1. Après la mise en marche du lave-vaisselle, maintenez [5s] appuyé pendant environ 5 secondes pour accéder aux réglages et les paramétrer selon vos préférences.
   - Tous les voyants clignoteront alors pendant 1 s avant de s'éteindre. La sonnerie retentira une fois.
2. Appuyez plusieurs fois sur [P 5s] pour ajuster le réglage en fonction de la dureté de l'eau.
3. Appuyez sur [⏻] pour quitter le menu des réglages et revenir en mode de sélection du programme.

DURETÉ DE L'EAU				Indicateur lumineux allumé
°dH	°fH	°Clarke	Mmol/l	
0 ~ 6	0 ~15	0 ~ 1	0 ~ 1,5	30'
9 ~ 12	16 ~ 22	11 ~ 12	1,6 ~ 2,2	30' 60°
13 ~ 16	23 ~ 29	16 ~ 20	2,3 ~ 2,9	30' 60° ECO 50°
17 ~ 30	30 ~ 54	21 ~ 38	3,0 ~ 5,4	30' 60° ECO 50° 70°
31 ~ 50	55 ~ 89	39 ~ 63	5,5 ~ 8,9	30' 60° ECO 50° 70° 45°

Réglages d'usine : 

REMARQUE :
1°d H = 1,25 °Clarke = 1,78 °f H= 0,178 mmol/l
°d H : Degré allemand °f H : Degré français °Clarke : Degré britannique

Remplissage du réservoir à sel
Ne rajoutez du sel dans le réservoir que si l'indicateur lumineux du sel s'allume.

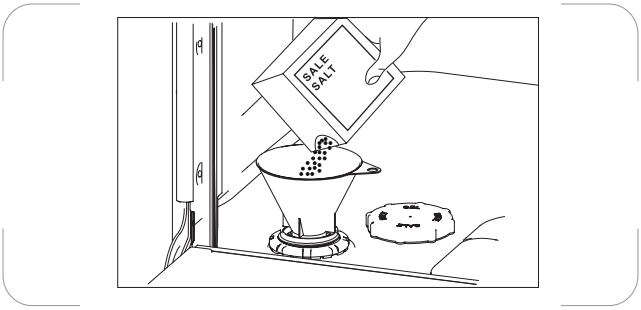

1. Retirez le panier inférieur puis dévissez et enlevez le bouchon du réservoir à sel.
2. Placez l'extrémité de l'entonnoir (fourni) dans le trou et versez environ 1kg de sel pour lave-vaisselle.
3. Remplissez le réservoir à sel jusqu'à sa limite maximale avec de l'eau. Il est normal qu'une petite quantité d'eau sorte du réservoir à sel.
4. Revissez fermement le bouchon.
5. Retirez tout le sel qui est tombé autour de l'ouverture du récipient et dans la cuve.

AVERTISSEMENT !
Le sel est corrosif, il est fortement recommandé de lancer un programme le plus court possible sans vaisselle après chaque remplissage du récipient de sel afin de laver le sel qui aurait pu être déversé dans la cuve

REMARQUE : En fonction de la manière dont le sel se dissout, l'indicateur d'avertissement du sel peut rester allumé même si le réservoir à sel est rempli.

UTILISATION DES DISTRIBUTEURS DE RINÇAGE ET DE DÉTERGENT

Fonction du liquide de rinçage

Le liquide de rinçage est libéré pendant le rinçage final pour éviter que l'eau ne forme des gouttelettes sur la vaisselle, ce qui laisserait des traces ou des traînées. Il améliore également le séchage en empêchant l'eau d'adhérer à la vaisselle.

AVERTISSEMENT ! Utilisez uniquement du liquide de rinçage pour lave-vaisselle. Ne remplissez jamais le distributeur de liquide de rinçage avec d'autres substances (par exemple un agent nettoyant pour lave-vaisselle, un détergent liquide). Cela endommagerait votre appareil.

Fonction du détergent

Les ingrédients chimiques qui composent le détergent sont nécessaires pour enlever, écraser et distribuer toute les saletés hors du lave-vaisselle.

AVERTISSEMENT !

- Utilisation correcte du détergent
  Utilisez uniquement du détergent conçu spécifiquement pour lave-vaisselle. Conservez le détergent dans un endroit frais et sec.



  Mettez le détergent en poudre dans le distributeur juste avant de démarrer le programme de lavage.
- **Le détergent pour lave-vaisselle est corrosif ! Maintenez-le hors de portée des enfants.**

Quand remplir le distributeur de liquide de rinçage

Lorsque le niveau de liquide de rinçage est trop bas, le voyant d'avertissement relatif au liquide de rinçage s'allume pour vous rappeler d'en ajouter.

Comment remplir le distributeur de liquide de rinçage

1. Appuyez sur le bouton pour ouvrir le couvercle du distributeur.

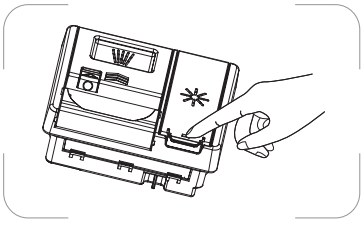

2. Versez le liquide de rinçage dans l'orifice rond, en veillant à ne pas dépasser le repère MAX.

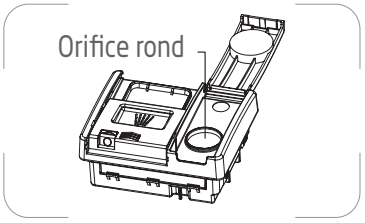

IMPORTANT !

Faites attention à ne pas verser de liquide de rinçage dans le lave-vaisselle. Tout écoulement doit être essuyé afin d'éviter une formation excessive de mousse.

3. Fermez le couvercle jusqu'à entendre un clic.
4. Appuyez sur [1/2 5s] pendant 5 secondes après chaque remplissage afin de réinitialiser le voyant de liquide de rinçage.

Ajustement du dosage de liquide de rinçage

Le niveau de dosage de liquide de rinçage normal, tel que réglé en usine, est R2 (5 ml), mais vous devrez peut-être ajuster ce dosage en fonction de votre eau.

- En cas de formation excessive de mousse à la fin du lavage, réduisez le dosage.
- Si vous vivez dans une région à l'eau dure, ou si la vaisselle est humide ou couverte de traces après le séchage, augmentez le dosage.
- Si vous utilisez des tablettes avec produit de rinçage intégré, il est recommandé de régler le niveau de dosage de liquide de rinçage sur zéro (R0).

1. Maintenez [5s] appuyé pendant environ 5 secondes pour accéder aux réglages.
2. Appuyez plusieurs fois sur [5s] pour régler le niveau de dosage (R0 à R03).
   - Le réglage par défaut est R2 (5 ml).
   - R0 = Pas de voyant

Niveau de dosage du liquide de rinçage	Voyant(s) allumé(s)
R1 (3 ml)	3h
R2 (5 ml)	3h 6h
R3 (6 ml)	3h 6h 9h

3. Pour quitter ce mode, maintenez ⏻ appuyé pendant environ 3 secondes

Remplissage du distributeur de détergent

1. Ouvrez le bouchon en pressant le loquet d'ouverture.

2. Ajoutez du détergent dans le compartiment (pour le lavage principal).

   Pour la vaisselle légèrement sale ou des conditions d'eau douce, remplissez le détergent pour lave-vaisselle jusqu'à la première ligne marquée 15.
   Pour la vaisselle très sale ou des conditions d'eau dure, remplissez le détergent pour lave-vaisselle jusqu'à la deuxième ligne de remplissage marquée 25.
   Pour les charges quotidiennes normales, remplissez le détergent à mi-chemin entre les 2 lignes.

3. Fermez le bouchon en le faisant glisser vers l'avant et en appuyant dessus.
   Si vous souhaitez ajouter du détergent au prélavage, remplissez le compartiment de prélavage situé sur le couvercle du distributeur.

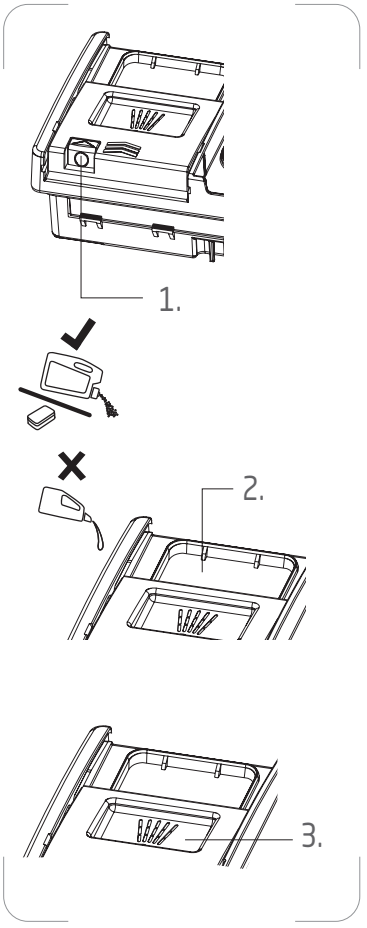

PROGRAMMES DE LAVAGE

Programme	Type de vaisselle	Description du cycle	Détergent Prélavage / Lavage principal	Durée du programme (minutes)	Energie (kWh)	Consommation d'eau (L)	Besoin de liquide de rinçage ?
30'	Un lavage plus court pour une vaisselle peu sale ne nécessitant pas de séchage	Lavage (60°C) Rinçage à chaud Séchage	15g	30	0,62	8,23	Non
60°	Pour une vaisselle normalement	Prélavage Lavage (60°C) Rinçage Rinçage Rinçage à chaud Séchage	15g	129	1,85	19,68	Oui
ECO 50°	Pour la vaisselle raisonnablement sale, par exemple, marmites, assiettes, verres et poêles légèrement sales	Prélavage Lavage (50°C) Rinçage Rinçage à chaud Séchage	15g	245	0,92	11,0	Oui
70°	Pour une vaisselle légèrement sale, normale ou très sale, avec ou sans résidus d'aliments séchés	Prélavage Lavage (70°C) Rinçage Rinçage Rinçage à chaud Séchage	25g	146	2,1	23,49	Oui
45°	Pour une vaisselle peu sale et les verres	Prélavage Lavage (45°C) Rinçage Rinçage à chaud Séchage	15g	96	1,4	12,05	Oui

REMARQUE :

EN 60436 : Ce programme est le cycle test, Informations de test comparatif selon la norme EN 60436.

- Le programme eco convient au lavage d'une vaisselle normalement sale, qu'il constitue le programme le plus efficace en termes de consommations combinées d'énergie et d'eau et qu'il est utilisé pour évaluer la conformité de l'appareil avec la législation européenne en matière d'écoconception.
- Charger le lave-vaisselle ménager jusqu'à la capacité indiquée par le fabricant contribuera à économiser de l'énergie et de l'eau.

- Le prérinçage manuel de la vaisselle augmente la consommation d'énergie et d'eau et n'est pas recommandé.
- Laver la vaisselle au moyen d'un lave-vaisselle consomme généralement moins d'énergie et d'eau en fonctionnement que de laver la vaisselle à la main quand le lave-vaisselle ménager est utilisé conformément aux instructions du fabricant.
- Les valeurs données pour les programmes autres que le programme eco sont purement indicatives.

DÉMARRER UN CYCLE DE LAVAGE

1. Ouvrez le robinet d'eau.
2. Ouvrez la porte du lave-vaisselle.
3. Inspectez les filtres.
   - Assurez-vous qu'ils sont propres et correctement positionnés. Référez-vous au paragraphe « Nettoyage et entretien ».
4. Vérifiez qu'il y a du sel et du liquide de rinçage dans l'appareil.
5. Chargez la vaisselle.
   - Vérifiez que les bras d'aspersion peuvent tourner librement.
6. Ajoutez la quantité requise de détergent dans le distributeur conformément aux indications du tableau « Programmes de lavage ».
7. Fermez bien la porte du lave vaisselle.
8. Appuyez sur ⏻ pour démarrer le lave-vaisselle.
9. Appuyez plusieurs fois sur [P 5s] pour sélectionner le programme de lavage souhaité.
   - Le témoin lumineux du programme correspondant s'allume.
   - **Minuteur de démarrage différé :**
     Vous avez la possibilité de programmer le lave vaisselle de manière à ce qu'il démarre au bout de 3, 6 ou 9 heures.
     Appuyant le nombre de fois nécessaire sur [⏲ 5s]. Le témoin lumineux correspondant à la durée sélectionnée s'allume.
     Une fois le retardateur réglé, appuyez sur [▷ RESET 3s] pour activer la fonction.
     Pour annuler le départ différé, maintenez appuyées [▷ RESET 3s] enfoncés durant 3 secondes.
10. Si vous désirez effectuer une demi-charge, appuyez sur [1/2 5s] et le témoin lumineux du 1/2 s'allume.
    - This function can only be used with Rapid, Universal, ECO, Intensive and Glass programmes.
      Cette fonction ne peut être utilisée qu'avec les programmes Lavage rapide, Universel, ECO, Intensif et Verres.
    - Lorsque cette fonction est activée, le lave-vaisselle réduira automatiquement la consommation d'eau et d'énergie et le temps de lavage.
11. Appuyez sur [▷ RESET 3s] pour lancer le lavage.
    - Le voyant du programme clignotera.

- Lorsque le retardateur est activé, le témoin lumineux s'allume. devant le délai sélectionné. Une fois le délai écoulé, l'appareil se met en marche automatiquement

12. Une fois le programme terminé, le lave-vaisselle sonnera et s'arrêtera.
13. Attendez quelques minutes avant d'ouvrir la porte du lave-vaisselle afin d'éviter les brûlures.
    - Ouvrez la porte avec précaution. De la vapeur chaude peut s'échapper lors de l'ouverture de la porte !
    - Ouvrez la porte du lave-vaisselle, laissez-la entrouverte et attendez environ 15 minutes avant de retirer la vaisselle. De cette façon, ils seront plus frais et le séchage sera amélioré
14. Sortez la vaisselle de l'appareil.

AVERTISSEMENT !

- Le cycle de lavage ne pourra pas démarrer si la porte du lave-vaisselle est ouverte ou si elle est mal fermée.
- N'ouvrez pas la porte tant que le lave-vaisselle fonctionne : vous risqueriez de vous brûler avec les jets d'eau bouillante.

Ajouter de la vaisselle supplémentaire

Un plat oublié peut être ajouté à tout moment avant l'ouverture du distributeur de détergent. Si tel est le cas, suivez les instructions ci-dessous :

1. Ouvrez un peu la porte pour arrêter le lavage.
2. Une fois que les bras d'aspersion ont cessé de fonctionner, vous pouvez ouvrir complètement la porte.
3. Ajoutez les plats oubliés.
4. Fermez la porte.
5. Le programme reprend à partir du point où vous l'avez interrompu.

Changement d'un programme de lavage en cours

Un cycle de lavage ne peut être modifié que s'il a fonctionné pendant une courte période, sinon le détergent aura déjà été libéré et le lave-vaisselle aura déjà vidangé l'eau de lavage. Dans ce cas, le lave-vaisselle doit être réinitialisé et le distributeur de détergent doit être rempli. Pour réinitialiser le lave-vaisselle,

suivez les instructions ci-dessous :

1. Ouvrez un peu la porte pour arrêter le lavage. Une fois que les bras d'aspersion ont cessé de fonctionner, vous pouvez ouvrir complètement la porte.
2. Appuyez et maintenez le bouton [▷ RESET 3s] enfoncés durant plus de 3 secondes – le programme sera annulé. Vous entendrez un bip sonore.
3. Appuyez plusieurs fois sur [P 5s] pour sélectionner un nouveau programme.
4. Fermez la porte et appuyez [▷ RESET 3s] pour démarrer le nouveau programme.

Fonction sécurité enfants

La fonction sécurité enfants de votre lave-vaisselle évite les changements involontaires de programme et empêche les enfants de jouer avec les commandes pendant que l'appareil fonctionne.

Pour activer cette fonction, maintenez appuyées [P 5s] enfoncés durant plus de 5 secondes.Les voyants de retard 3h, 6h et 9h clignotent.

Pour désactiver cette fonction, maintenez appuyées [P 5s] enfoncés durant plus de 5 secondes. Les voyants de retard 3h, 6h et 9h clignotent.

Réglage du mode Mémorisation

1. Lors de la sélection du programme, maintenez [⚙ 5s] appuyé pendant environ 5 secondes pour accéder aux réglages.
2. Appuyez sur [S] pour activer le mode Mémorisation. Le voyant s'allumera.
   - Le programme de lavage et les fonctions supplémentaires sélectionnés lors de la dernière utilisation seront mémorisés et utilisés par défaut.
3. Pour désactiver ce mode, appuyez à nouveau sur [S] . Le voyant s'éteindra.
4. Appuyez sur [⏻] pour quitter le menu des réglages et revenir en mode de sélection du programme.

Réglage de la sonnerie

1. Lors de la sélection du programme, maintenez [⚙ 5s] appuyé pendant environ 5 secondes pour accéder aux réglages.
2. Appuyez sur [1/2 5s] pour changer le réglage de la sonnerie.
   - La sonnerie est activée par défaut (ON).

- Si la sonnerie est activée (ON), le voyant s'allumera. La sonnerie est activée.
- Si la sonnerie est désactivée (OFF), le voyant s'éteindra. La sonnerie est désactivée.

3. Appuyez sur [⏻] pour quitter le menu des réglages et revenir en mode de sélection du programme.

COMPTEUR D'UTILISATION

Lorsque le cordon d'alimentation est branché, mais que le lave-vaisselle n'est pas en marche, fermez bien la porte du lave-vaisselle, appuyez sur la touche [⏻] , appuyez sur la touche [⇄] .et [P 5s] et maintenez-la enfoncée pendant 3 secondes. Le nombre de cycles total depuis la mise en service est obtenu en comptant le nombre de fois où les voyants clignotent.
Exemple : le nombre d'utilisations est 6843.

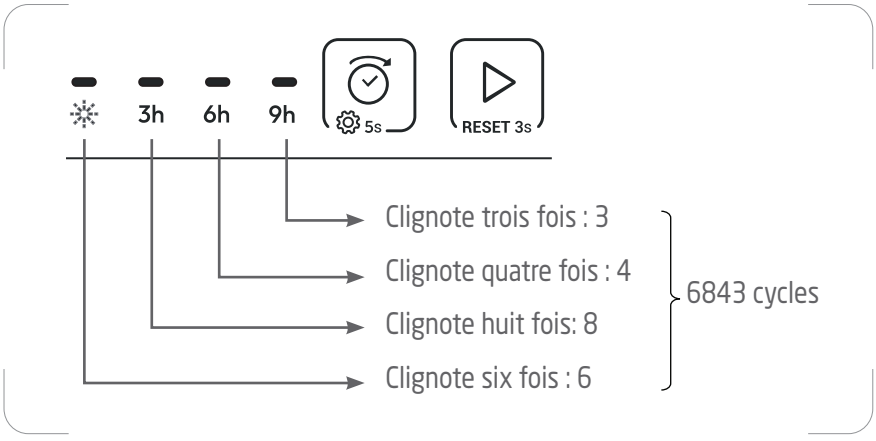

NETTOYAGE ET ENTRETIEN

- Éteignez et débranchez toujours l'appareil avant de le nettoyer.
- Pour éviter que de l'eau ne pénètre dans les composants électriques et le verrouillage de la porte, n'utilisez pas de spray nettoyant.
- N'utilisez pas de nettoyants abrasifs ou de tampons à récurer car ils peuvent endommager le revêtement de la surface.

Ce lave-vaisselle nettoie la vaisselle en aspergeant un mélange d'eau propre et de détergent (sous pression) sur la surface sale des ustensiles. L'eau est pompée par le bras d'aspersion en rotation, passe par un filtre qui enlève les restes de nourriture et les particules sales, puis retourne dans le bras d'aspersion.
L'eau sale est pompée et remplacée par de l'eau propre à la fin de chaque cycle (le nombre de fois dépend du cycle utilisé).

REMARQUE :
Une eau trop dure affecte le fonctionnement du lave-vaisselle. L'eau dure provoque également des dépôts d'hydroxyde de calcium (pellicule blanche) et/ou de tartre sur la surface intérieure en inox de la cuve et sur la résistance du lave-vaisselle, située dans le puisard sous la grille amovible du filtre.
Pour minimiser les conséquences de ce problème, il est recommandé de faire fonctionner le lave-vaisselle à vide avec 1 verre de vinaigre blanc (au monis une fois par semaine).

Nettoyage de la porte et du joint de porte
Nettoyez régulièrement les joints de la porte avec un chiffon doux et humide pour éliminer les dépôts d'aliments.
Lors du chargement du lave-vaisselle, des résidus d'aliments et de boissons peuvent s'égoutter sur les côtés de la porte du lave-vaisselle. Ces surfaces sont en dehors de la cuve de lavage et ne sont pas accessibles par l'eau des bras d'aspersion. Tout dépôt doit être essuyé avant la fermeture de la porte.

Nettoyage du panneau de contrôle
Si un nettoyage est nécessaire, essuyez le panneau de contrôle

uniquement avec un chiffon doux et humide.

Nettoyage du dispositif de filtrage

Le dispositif de filtrage situé à la base de la cuve de lavage retient les gros débris du cycle de lavage. Les gros débris récupérés peuvent obstruer les filtres. Vérifiez régulièrement l'état des filtres et nettoyez-les au besoin sous l'eau courante.

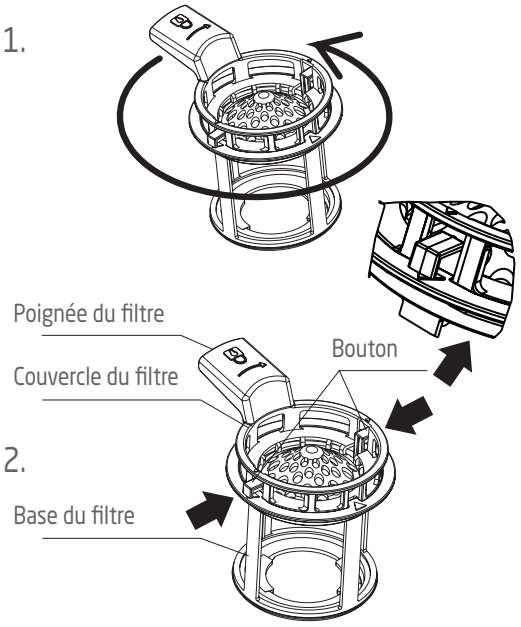

Faites tourner la poignée du filtre dans le sens antihoraire pour le libérer.

Soulevez la poignée pour sortir le filtre de la plaque de filtre.

Séparez le couvercle du filtre de la base en appuyant sur les boutons de libération et en soulevant.

Retirez délicatement la plaque de filtre des clips d'attache à l'arrière de l'évacuation.

N'essayez pas de retirer le filtre en forçant, car cela pourrait l'endommager. Rincez à l'eau courante avec une brosse souple.

Remplacement du filtre

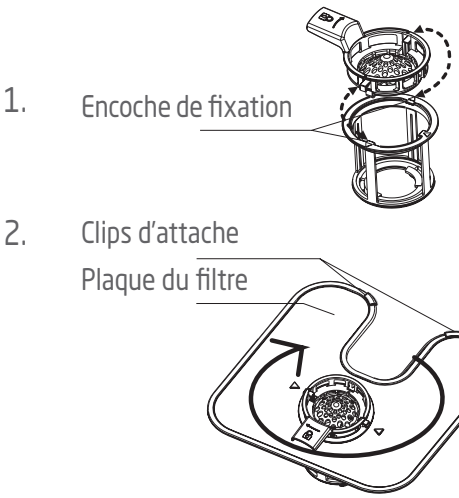

Alignez le couvercle du filtre avec l'encoche située sur la base du filtre sur un côté.
Appuyez sur le bouton pour clipser le couvercle du filtre sous les encoches de fixation de la base du filtre des autres côtés.

Insérez la plaque de filtre sous les clips d'attache à l'arrière de l'évacuation et poussez-la fermement dans les clips pour la remettre en place. Assurez-vous que la plaque de filtre est alignée avec la base du lave-vaisselle.
Remettez le filtre de vidange en place dans la base du lave-vaisselle. Faites tourner la poignée du filtre dans le sens horaire jusqu'à entendre un clic indiquant que le filtre est inséré.

Nettoyage des bras d'aspersion

Il est nécessaire de nettoyer régulièrement les bras d'aspersion, faute de quoi les produits chimiques pour l'eau dure obstrueraient les jets des bras d'aspersion et les roulements.
Pour nettoyer les bras d'aspersion, suivez les instructions ci-dessous :

Nettoyage du bras d'aspersion supérieur

Pour retirer le bras d'aspersion supérieur, dévissez délicatement son écrou de blocage.
Rincez soigneusement le bras d'aspersion à l'eau courante, puis remettez-le en place.

IMPORTANT !
Assurez-vous de visser fermement l'écrou de blocage du bras d'aspersion supérieur sur le tube d'arrivée d'eau. Vérifiez que le bras d'aspersion supérieur est fermement fixé et tourne librement.

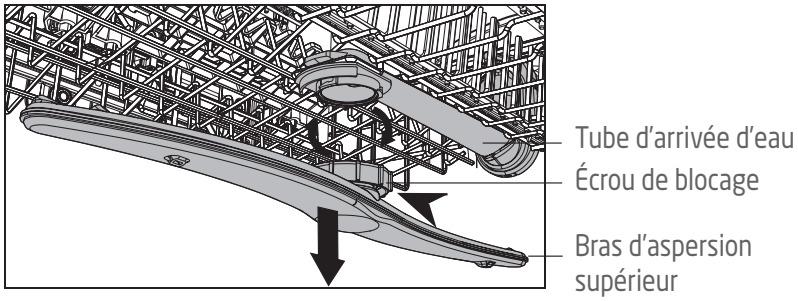

Nettoyage du bras d'aspersion inférieur

Pour retirer le bras d'aspersion inférieur, soulevez-le simplement pour le libérer du support.
Rincez soigneusement le bras d'aspersion à l'eau courante, puis remettez-le en place sur son support.

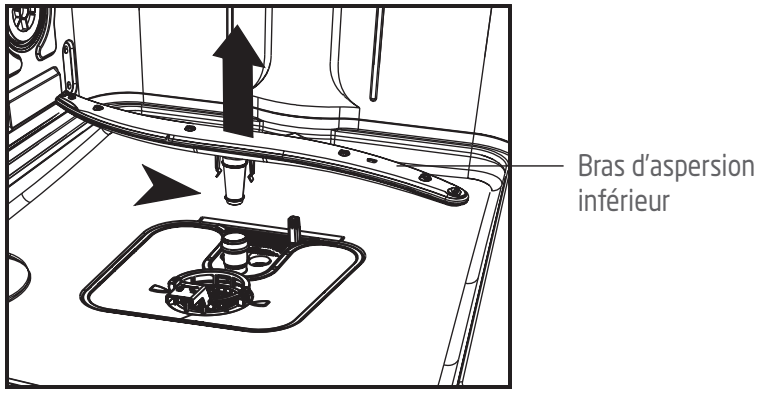

Précautions contre le gel

Veuillez prendre des mesures de protection contre le gel sur le lave-vaisselle en hiver. Après chaque cycle de lavage, procédez comme suit :

1. Coupez l'alimentation électrique du lave-vaisselle à la source d'alimentation.
2. Fermez l'alimentation en eau et débranchez le tuyau d'arrivée d'eau de la vanne d'eau.
3. Vidangez l'eau du tuyau d'arrivée et de la vanne d'eau (utilisez une casserole pour recueillir l'eau).
4. Reconnectez le tuyau d'arrivée d'eau à la vanne d'eau.
5. Retirez le filtre du fond de la cuve et utilisez une éponge pour absorber l'eau du puisard.

Après chaque lavage

Après chaque lavage, fermez l'alimentation en eau de l'appareil et laissez la porte légèrement ouverte afin que l'humidité et les odeurs ne restent pas emprisonnées à l'intérieur.

Pas de solvants ou de nettoyage abrasif

Pour nettoyer l'extérieur et les pièces en caoutchouc du lave-vaisselle, n'utilisez pas de solvants ni de produits de nettoyage abrasifs. Utilisez uniquement un chiffon avec de l'eau tiède savonneuse.
Pour éliminer les taches ou les traces de la surface intérieure, utilisez un chiffon imbibé d'eau et un peu de vinaigre, ou un produit nettoyant spécialement conçu pour lave-vaisselle.

Lorsque le lave-vaisselle n'est pas utilisé pendant une longue durée

Il est recommandé d'exécuter un cycle de lavage avec le lave-vaisselle vide puis retirez la fiche de la prise de courant, coupez l'alimentation en eau et laissez la porte de l'appareil légèrement ouverte. Cela permettra de préserver les joints de la porte et d'empêcher la formation d'odeurs dans l'appareil.

Déplacement de votre appareil

Si vous devez déplacer l'appareil, essayez de le maintenir en position verticale. Si nécessaire, il peut être placé sur le dos.

Nettoyage des joints

L'un des facteurs responsables de la formation d'odeurs dans le lave-vaisselle est la nourriture qui reste emprisonnée dans les joints. Un nettoyage régulier avec une éponge humide empêchera ces odeurs.

GUIDE DE DÉPANNAGE

Avant d'appeler pour une réparation

L'examen des tableaux des pages suivantes peut vous aider à solutionner le problème.

Problème	Causes possibles	Solution possible
Le lave-vaisselle ne démarre pas	Le fusible a grillé ou le disjoncteur s'est déclenché.	Changez le fusible ou réenclenchez le disjoncteur. Débranchez tous les autres appareils branchés sur le même circuit électrique que le lave-vaisselle.
	L'alimentation en électricité n'est pas activée.	Vérifiez que le lave-vaisselle est allumé et que sa porte est complètement fermée. Vérifiez que le câble électrique est bien branché dans la prise de courant.
	La pression de l'eau est faible.	Vérifiez que l'alimentation en eau est correctement raccordée et que l'eau est ouverte.
L'eau n'est pas pompée dans le lave-vaisselle.	Le tuyau de vidange est plié.	Inspectez le tuyau de vidange.
	Les filtres sont encrassés.	Nettoyez les filtres (voir le paragraphe « Nettoyage des filtres »).
	L'évier de la cuisine est bouché.	Vérifiez que l'évier de la cuisine se vide correctement. Si l'évier de la cuisine ne se vide pas, demandez à un plombier de l'inspecter
Il y a de la mousse dans la cuve.	Le détergent utilisé est inapproprié.	Utilisez exclusivement du détergent spécifiquement conçu pour les lave-vaisselles afin d'éviter qu'il n'y ait de la mousse. Si de la mousse se forme, ouvrez la porte du lave-vaisselle et attendez qu'elle se réduise. Ajoutez quelques litres (env 5L) d'eau froide au fond du lave-vaisselle. Fermez la porte du lave-vaisselle puis sélectionnez Lavage rapide cycle. Initialement, le lave-vaisselle videra l'eau. Ouvrez la porte une fois la vidange terminée et vérifiez si la mousse a disparu. Si nécessaire, répétez cette opération.
	Du liquide de rinçage a été renversé.	Essuyez toujours tout liquide de rinçage qui aurait débordé.
Les surfaces intérieures de la cuve sont tachées.	Le détergent utilisé contient du colorant.	Assurez-vous que le détergent ne contient pas de colorant.
Les surfaces internes sont recouvertes d'un film blanc.	Il est dû aux minéraux contenus dans l'eau dure.	Nettoyez l'intérieur de la cuve avec une éponge humide et un détergent pour lave-vaisselle (portez des gants en caoutchouc). N'utilisez jamais aucun produit autre que des détergents spécifiquement conçus pour les lave-vaisselles afin d'éviter qu'il n'y ait de la mousse.
Il y a des traces de rouille sur les couverts.	Les couverts ne sont pas résistants à la corrosion.	Évitez de laver au lave-vaisselle les articles qui ne résistent pas à la corrosion.
	Un programme n'est pas exécuté après l'ajout de sel pour lave-vaisselle. Des traces de sel ont pénétrées dans le cycle de lavage.	Exécutez toujours un programme de lavage sans vaisselle après avoir ajouté du sel.
	Le bouchon du réservoir à sel est desserré.	Vérifiez que le bouchon est sécurisé.

Le lave-vaisselle est bruyant.	Les plats s'entrechoquent les uns contre les autres. Les bras d'aspersion	Consultez le chapitre « Charger les paniers » pour repositionner la vaisselle.
La vaisselle n'est pas propre.	Les plats n'ont pas été correctement positionnés.	Consultez le chapitre « Charger les paniers ».
	Le programme de lavage sélectionné est trop doux.	Choisissez un programme plus intensif. Consultez le tableau « Programmes de lavage ».
	Une quantité insuffisante de détergent a été utilisée ou le détergent utilisé n'est pas approprié.	Utilisez davantage de détergent ou changez-en.
	Les bras d'aspersion sont bloqués.	Modifiez la position des plats pour qu'ils ne gênent pas la rotation des bras d'aspersion.
	Les filtres ne sont pas propres ou ne sont pas correctement positionnés.	Nettoyez et/ou installez correctement les filtres.
Nébulosité sur la verrerie	Combinaison d'eau douce avec trop de détergent	Utilisez moins de détergent si votre eau est douce et sélectionnez un cycle plus court pour laver la verrerie et la nettoyer.
Des taches blanches apparaissent sur la vaisselle et les verres	Les eaux dures peuvent provoquer des dépôts de tartre.	Ajoutez du détergent
Les plats ne sèchent pas bien.	Les plats n'ont pas été correctement positionnés.	Consultez le chapitre « Charger les paniers ».
	Le réservoir de liquide de rinçage est vide ou n'est pas assez rempli.	Augmentez la quantité de liquide de rinçage ou rajoutez-en.
	Un programme non approprié a été sélectionné.	Sélectionnez un programme dont la durée de lavage est plus longue.
Le lave-vaisselle fuit.	Remplissage excessif du distributeur ou déversement de produit de rinçage.	Veillez à ne pas trop remplir le distributeur de produit de rinçage. Un déversement de produit de rinçage pourrait provoquer un excès de mousse et entraîner un débordement. Essuyez tout déversement à l'aide d'un chiffon humide.
	Le lave-vaisselle n'est pas correctement nivelé.	Assurez-vous que le lave-vaisselle est nivelé.
La pompe de vidange ne s'arrête pas.	Débordement.	Le système est conçu pour détecter un débordement. Lorsqu'un débordement est détecté, il arrête la pompe de circulation et met en marche la pompe de circulation est arrêtée et la pompe de vidange se met en marche.
Film jaune ou brun sur les surfaces intérieures	Taches de thé ou de café	Utilisez une solution composée de 1/2 tasse d'eau de Javel et de 3 tasses d'eau chaude pour enlever les taches à la main. **AVERTISSEMENT !** Vous devez attendre 20 minutes après un cycle pour laisser les éléments chauffants refroidir avant de nettoyer l'intérieur, sinon vous risquez de vous brûler.
	Les dépôts de fer dans l'eau peuvent entraîner la formation d'une pellicule.	Vous devez appeler une société spécialisée dans les adoucisseurs d'eau pour obtenir un filtre spécial.

Le couvercle du distributeur de détergent ne peut pas être fermé correctement.	Des résidus de détergent obstruent le loquet.	Nettoyez le détergent qui se trouve dans le loquet.
Du détergent reste dans les godets du distributeur.	La vaisselle bloque les godets de détergent.	Rechargez la vaisselle correctement.
Vapeur	Phénomène normal	De la vapeur sort de l'évent situé près du loquet de la porte pendant le séchage et l'évacuation de l'eau.
Marques noires ou grises sur la vaisselle	Des ustensiles en aluminium ont frotté la vaisselle.	Utilisez un nettoyant abrasif doux pour éliminer ces marques.
De l'eau stagne au fond de la cuve.	Ce phénomène est normal.	Une petite quantité d'eau propre autour de la sortie au fond de la cuve permet de lubrifier le joint d'étanchéité.

Messages d'erreur

En cas de mauvais fonctionnement, l'indicateurs lumineux clignotera pour vous avertir.

Indicateurs lumineux clignote	Signification	Causes possibles	Solution Possible
Tous les voyants clignotent une fois toutes les 5 seconde	Pas d'eau	Le robinet d'eau est fermé.	Ouvrez le robinet d'eau.
		Le tuyau d'arrivée d'eau est plié ou noué.	Remarque : Lorsque l'erreur est résolue, éteignez l'appareil et redémarrez le programme.
		Sur un système aqua-stop : La protection contre les fuites est déclenchée ; le repère (C) est rouge.	Assurez-vous de la bonne disposition du tuyau.
		Le filtre du tuyau d'arrivée d'eau est obstrué.	Le tuyau doit être remplacé.
		L'arrivée d'eau est bloquée.	Nettoyez le filtre au niveau du raccordement du tuyau d'arrivée d'eau au robinet et à l'arrière de l'appareil.
		La pression d'eau est insuffisante.	Vérifiez le débit d'eau au robinet.
Tous les voyants clignotent 3 fois toutes les 5 secondes.	Fuite d'eau	Le dispositif anti-inondation est activé : • Il y a des fuites d'eau dans l'appareil. • La vanne d'arrivée d'eau est ouverte et bloquée. • Le système de vidange est bloqué.	1. Fermez le robinet d'eau. 2. Débranchez l'appareil de la prise de courant. 3. Contactez le service clientèle.

FICHE D'INFORMATION SUR LE PRODUIT

RÈGLEMENT DÉLÉGUÉ (UE) 2019/2017 DE LA COMMISSION en ce qui concerne l'étiquetage énergétique des lave-vaisselle ménagers				
Nom du fournisseur ou marque commerciale: Etablissements Darty & fils © | Proline				
Adresse du fournisseur: 9 Rue des Bateaux-Lavoirs, 94200 Ivry-sur-Seine, France				
Référence du modèle: PBI1248EFULL				
Paramètres généraux du produit:				
Paramètre	**Valeur**	**Paramètre**		**Valeur**
Capacité nominale [a] (ps)	12	Dimensions en cm	Hauteur	82
			Largeur	60
			Profondeur	55
IEE [a]	55,7	Classe d'efficacité énergétique [a]		E
Indice de performance de lavage [a]	1,121	Indice de performance de séchage [a]		1,061
Consommation d'énergie en kWh [par cycle], sur la base du programme eco avec alimentation en eau froide. La consommation réelle d'énergie dépend des conditions d'utilisation de l'appareil.	0,920	Consommation d'eau en litres [par cycle], sur la base du programme eco. La consommation d'eau réelle dépend des conditions d'utilisation de l'appareil et de la dureté de l'eau.		11,0
Durée du programme [a] (h:min)	4:05	Type		Intégrable
Émissions de bruit acoustique dans l'air [a] (dB(A) re 1 pW)	48	Classe d'émission de bruit acoustique dans l'air [a]		C
Mode arrêt (W) (le cas échéant)	s.o.	Mode veille (W) (le cas échéant)		0,50
Démarrage différé (W) (le cas échéant)	4,00	Mode veille avec maintien de la connexion au réseau (W) (le cas échéant)		s.o.
Durée minimale de la garantie offerte par le fournisseur: 24 mois				
Informations complémentaires: Disponibilité des pièces détachées : 11 ans				
Lien internet vers le site web du fournisseur où se trouvent les informations visées à l'annexe II, point 6, du règlement (UE) 2019/2022 de la Commission: https://www.madocumentationreparation.com				

[a] Pour le programme eco.

Pour accéde aux informations sur le modèle stocées dans la base de données des produits :
Cliquer sur le lien
https://eprel.ec.europa.eu/screen/product/dishwashers2019/2239824

Tension / fréquence nominale	220-240V ~ 50Hz
Puissance nominale	1720-2050W
Pression d'eau	0,04 - 1,00 MPa
Poids	41kg

SERVICE DE RÉPARATION ET PIÈCES DE RECHANGE

Ne démontez pas et ne réparez pas l'appareil vous-même. Ne pas respecter cette consigne peut entraîner un choc électrique ou des blessures.

Pour demander une réparation professionnelle et commander des pièces de rechange, veuillez vous adresser au service après-vente FNAC DARTY.

Veuillez noter !
Tous les appareils ont une garantie de 2 ans.
La garantie ne couvre pas les dommages causés par une mauvaise installation, une modification non autorisée, une auto-réparation ou une réparation non professionnelle.

Contactez-nous :

DARTY

www.darty.com
0978 970 970
24 heures / 24
7 jours / 7
9 Rue des Bateaux-Lavoirs,
94200 Ivry-sur-Seine,
France

Vanden Borre
in alle vertrouwen

www.vandenborre.be
02 334 00 00
8h - 18h
Lundi à Samedi
Slesbroekstraat 101
1600 Sint-Pieters-Leeuw
Belgium

MISE AU REBUT

En tant que distributeur responsable, nous accordons une grande importance à la protection de l'environnement.
Nous vous encourageons à respecter les procédures correctes de mise au rebut de votre appareil, des piles et des éléments d'emballage. Cela aidera à préserver les ressources naturelles et à garantir qu'il soit recyclé d'une manière respectueuse de la santé et de l'environnement.

Vous devez jeter ce produit et son emballage selon les lois et les règles locales. Puisque ce produit contient des composants électroniques et parfois des piles, le produit et ses accessoires doivent être jetés séparément des déchets domestiques lorsque le produit est en fin de vie.

Pour plus de renseignements sur les procédures de mise au rebut et de recyclage, contactez les autorités de votre commune.

Apportez l'appareil à un point de collecte local pour qu'il soit recyclé. Certains centres acceptent les produits gratuitement.

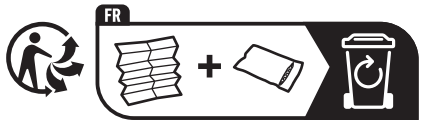



En raison des mises au point et améliorations constamment apportées à nos produits, de petites incohérences peuvent apparaître dans ces instructions. Veuillez nous excuser pour la gêne occasionnée.

Etablissements Darty & fils ©,
9 Rue des Bateaux-Lavoirs, 94200 Ivry-sur-Seine, France 28/02/2025
Ets.Darty@fnacdarty.com

INHOUDSOPGAVE

BELANGRIJKE VEILIGHEIDSVOORSCHRIFTEN.....p.51

BESCHRIJVING VAN DE ONDERDELEN.....p.54

VOORDAT U UW VAATWASMACHINE INSTALLEERT.....p.55

INSTALLATIE-INSTRUCTIES.....p.57

ALVORENS DE KORVEN TE VULLEN.....p.71

DE VAATWASMACHINE VULLEN.....p.72

DE BOVENSTE KORF AANPASSEN.....p.74

BEKERREKKEN AANPASSEN.....p.74

WATERONTHARDER GEBRUIKEN.....p.75

HET GLANSSPOEL- EN VAATWASMIDDELBAKJE GEBRUIKEN...p.77

VAATWASPROGRAMMA'S.....p.80

EEN WASCYCLUS STARTEN.....p.82

REINIGING EN ONDERHOUD.....p.86

PROBLEEMOPLOSSING.....p.92

PRODUCTINFORMATIEBLAD.....p.95

DIENST VOOR HERSTELLINGEN EN RESERVEONDERDELEN.p.96

VERWIJDERING.....p.97

⚠ BELANGRIJKE VEILIGHEIDSVOORSCHRIFTEN

LEES DE VOLGENDE VEILIGHEIDSINSTRUCTIES AANDACHTIG DOOR VOORDAT U HET APPARAAT IN GEBRUIK NEEMT EN BEWAAR ZE VOOR TOEKOMSTIG GEBRUIK.

Waarschuwingen

- Dit apparaat is bestemd voor huishoudelijk gebruik of gelijksoortige toepassingen zoals:
  - personeelskeukens in winkels, kantoren en andere werkomgevingen;
  - boerderijen;
  - door klanten in hotels, motels en andere residentiële omgevingen;
  - bed-and-breakfasts.
- Als het netsnoer beschadigd is, moet dit worden vervangen door de fabrikant, een servicecentrum of een gekwalificeerd vakman.
- Dit apparaat kan worden gebruikt door kinderen vanaf 8 jaar en personen met verminderde fysieke, zintuiglijke of mentale vermogens of een gebrek aan ervaring en kennis, indien zij onder toezicht staan of instructies hebben gekregen over het veilige gebruik van het apparaat en als zij de gevaren ervan begrijpen.
  Kinderen mogen niet met het apparaat spelen.
  Reiniging en onderhoud mag zonder toezicht niet door kinderen worden uitgevoerd.
- Voor meer informatie over de reinigingsmethode en -frequentie, zie de sectie "REINIGING EN ONDERHOUD" op pagina's 86-91.
- Belemmer de openingen niet door een tapijt.
- Gebruik de nieuwe slangen die met het apparaat zijn meegeleverd en gebruik geen oude slangen opnieuw.
- Het maximum aantal couverts dat door deze vaatwasmachine kan worden gewassen is 12.
- De deur dient niet open gelaten te worden, daar dit een struikelgevaar zou kunnen inhouden.
- Voor meer informatie over het vullen van de vaatwasmachine, raadpleeg de sectie "DE VAATWASMACHINE VULLEN" op pagina's

72-73.

- WAARSCHUWING: Messen en ander keukengerei met scherpe punten moeten in de korf gestoken worden met de punt naar beneden of in een horizontale positie.
- De minimum toegestane ingaande waterdruk is 0,04 MPa. De maximum toegestane ingaande waterdruk is 1 MPa.
- De stekker moet na de installatie van het apparaat goed bereikbaar blijven.
- Voor instructies over de bevestigingsmethode en hoe het apparaat aan de steun vast te maken, raadpleeg de sectie "INSTALLATIE-INSTRUCTIES" op pagina's 57-70.

Veiligheidsmaatregelen

- Installatie en reparaties mogen alleen door een vakbekwame technicus worden uitgevoerd.
- Dit apparaat is alleen geschikt voor huishoudelijk gebruik binnenshuis.
- Dompel het snoer, de stekker of het apparaat niet onder in water of een andere vloeistof om het risico op elektrische schokken te beperken.
- Zet het apparaat altijd uit en haal de stekker uit het stopcontact voordat u het apparaat reinigt of onderhoudt.
- Sta of zit niet op de deur of het afdruiprek van de vaatwasmachine.
- Gebruik uw vaatwasmachine niet tenzij alle panelen van de behuizing goed op hun plaats zijn.
- Open de deur voorzichtig wanneer de vaatwasmachine ingeschakeld is, water kan uit het apparaat spuiten.
- Plaats geen zware artikelen op of ga niet op de deur staan als het open staat. Het apparaat kan voorover kantelen.
- Bepaalde vaatwasmiddelen zijn zeer alkalisch. Deze kunnen zeer gevaarlijk zijn wanneer ingeslikt. Vermijd contact met huid en ogen en houd kinderen uit de buurt van de vaatwasmachine als de deur open is.
- Was geen plastic artikelen, tenzij ze vaatwasmachinebestendig

of gelijkwaardig gemarkeerd zijn.

- Gebruik alleen vaatwasmiddelen en glansspoelmiddelen die voor een automatische vaatwasmachine ontworpen zijn.
- Gebruik nooit zeep, wasmiddelen of handafwasmiddelen in uw vaatwasmachine.
- Laat de deur niet open om struikelgevaar te vermijden.
- Pas de bedieningsknoppen niet aan.
-  Aardingsinstructies:
  - Dit apparaat moet geaard zijn. In geval van een storing of defect beperkt de aarding het risico op een elektrische schok door te zorgen voor een weg van minste weerstand voor de elektrische stroom. Dit apparaat is voorzien van een geaarde stekker.
  - Steek de stekker in een gepast stopcontact dat volgens alle lokale codes en voorschriften is geïnstalleerd en geaard.
  - Een onjuiste aansluiting van de aardleiding kan resulteren in een risico op een elektrische schok.
  - Vraag advies aan een bekwame elektricien of reparateur als u twijfelt of het apparaat al dan niet juist geaard is.
  - Verander niets aan de stekker van het apparaat. Als deze niet past, vraag aan een vakbekwame elektricien om een geschikt stopcontact te installeren.

BESCHRIJVING VAN DE ONDERDELEN

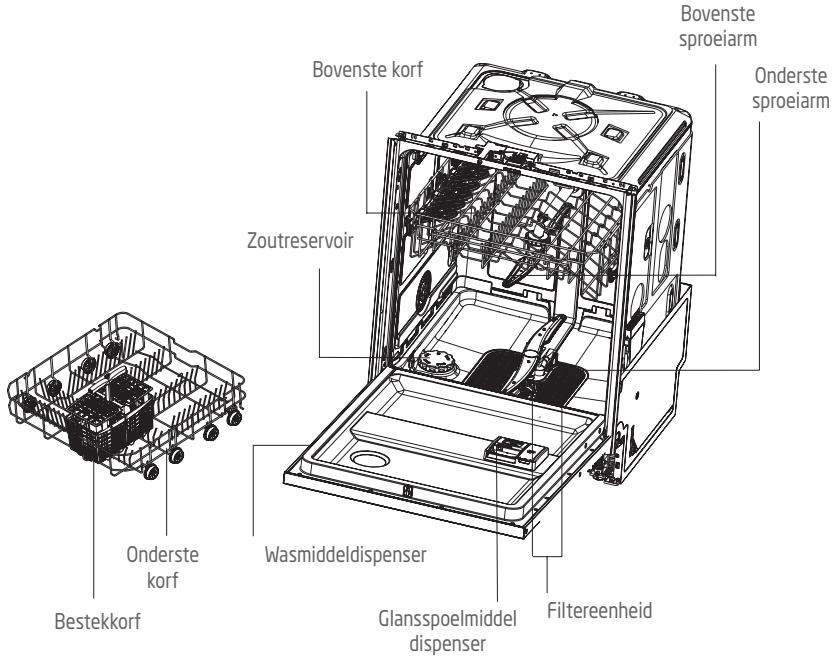

Bedieningspaneel

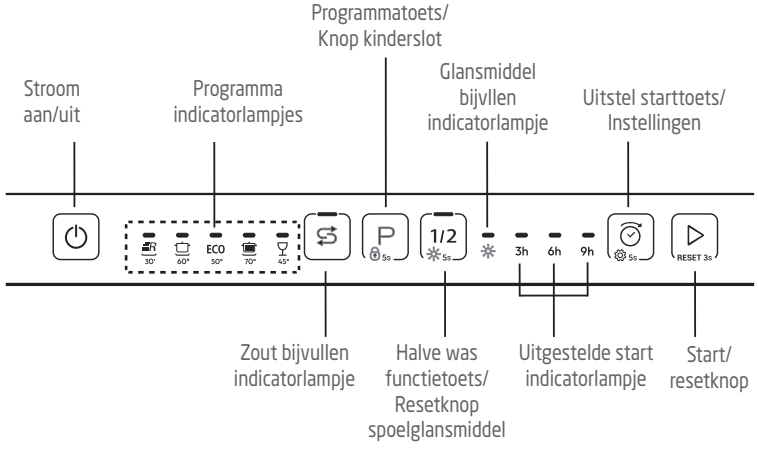

Programma indicatorlampjes

 30’	 60°	ECO 50°	 70°	 45°
Snel	Universeel	ECO	Intensief	Glas

VOORDAT U UW VAATWASMACHINE INSTALLEERT

Controleer voordat u uw vaatwasmachine op de netvoeding aansluit of de spanning op het typeplaatje van uw apparaat overeenstemt met de spanning bij u thuis. Het apparaat moet geaard zijn. De fabrikant is niet verantwoordelijk voor schade die ontstaat door het gebruik zonder aarding.

WAARSCHUWING:
Sluit de elektrische stroom af voordat u uw vaatwasmachine installeert.

Uitpakken

- Controleer de verpakking en de vaatwasser op tekenen van transportschade. Als de vaatwasser beschadigd is, installeer deze dan niet. Neem contact op met de dealer waar u de vaatwasser heeft gekocht.
- Verwijdering van de verpakking: een deel van de verpakking is recyclebaar. Controleer de symbolen en labels en recycle indien mogelijk.
- Til de vaatwasser nooit op aan de deurgreep of het bovenpaneel. Dit kan schade veroorzaken.
- Wees altijd voorzichtig met de slangen en het netsnoer aan de achterkant van de vaatwasser. Zorgvuldig gebruik voorkomt schade en storingen als gevolg van pletten, knikken of insnijdingen.
- Controleer tijdens het installeren van de vaatwasser of de afvoerslang niet geblokkeerd of geknikt is.

Aansluitingen en service

- Controleer of het netsnoer lang genoeg is om het stopcontact te bereiken. Als dit niet het geval is, moet het vervangen worden door een erkende

monteur. Verlengsnoeren of stekkerdozen met meerdere uitgangen mogen niet worden gebruikt om de vaatwasser op het elektriciteitsnet aan te sluiten.

- Controleer of de slangen lang genoeg zijn om de leidingen te bereiken. Als een slang verlengd moet worden, zorg er dan voor dat de verlengslang nieuw is en van dezelfde kwaliteit en diameter als de reeds gemonteerde slang.
- De vaatwasser mag niet worden aangesloten op een watersysteem waar de temperatuur hoger is dan 25°C.
- De vaatwasser mag niet worden aangesloten op een hogedruk-afvoer, aangezien dit kan leiden tot schade aan het systeem.

INSTALLATIE-INSTRUCTIES

WAARSCHUWING:

De waterleiding en het elektrisch apparaat moeten door professionals worden geïnstalleerd.

Schakel de stroom uit voordat u de vaatwasser installeert om het risico op elektrische schokken te vermijden.

Meegeleverde onderdelen

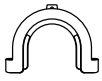

Afvoerslanghouder (1)



Inlaatslang (1)



Installatiebevestigingsset (1)

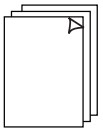

Installatie- en gebruikersinstructies(1)
Installatiehandleiding (1)
Sticker voor energie- en waterverbruik (1)



Vochtbeschermende tape (1) (om vochtschade aan de kast te voorkomen)



Beugels voor de plint (2)



Zouttrechter(1)



ST3.9 (9)



ST3.5 (6)



ST4.0 (4)

1. Productafmetingen

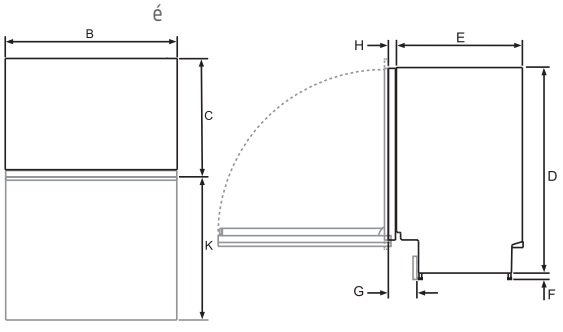

PLAN PROFIEL

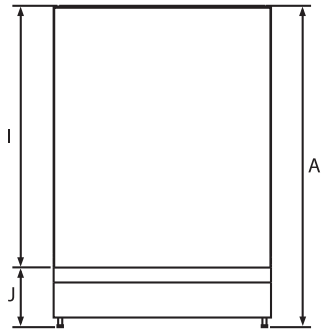

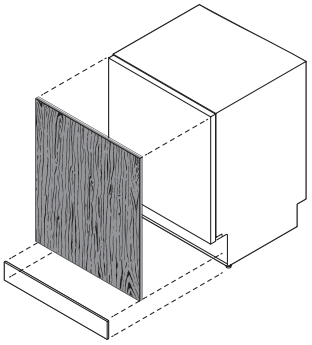

Afmetingen product	Eenheid: mm
A Totale hoogte *	820-880
B Totale breedte **	598
C Totale diepte **	554
D Hoogte chassis	820
E Diepte chassis	521
F Hoogte voeten *	0-60
G Diepte van de voetuitsparing	120
H Diepte binnendeur **	33
I Hoogte van bovenkant chassis tot onderkant binnendeur	683
J Hoogte van onderkant binnendeur tot vloer *	138
K Diepte deuropening **	639

* afhankelijk van aanpassing stelvoeten

** exclusief aangepast paneel en handgreep

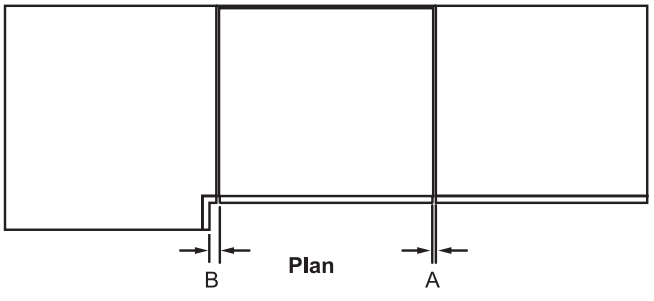

Afmetingen kast	Eenheid: mm
A Minimale ruimte tot aangrenzende kastdeur	2
B Minimale ruimte tot hoekkast	13

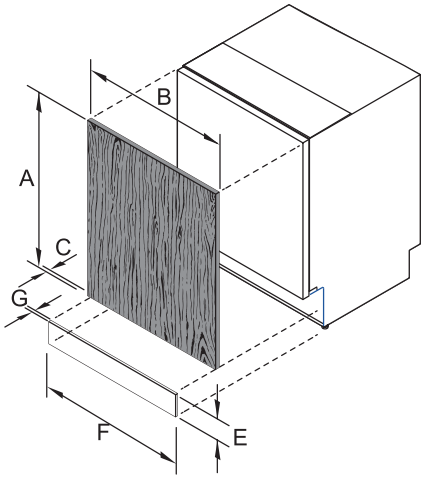

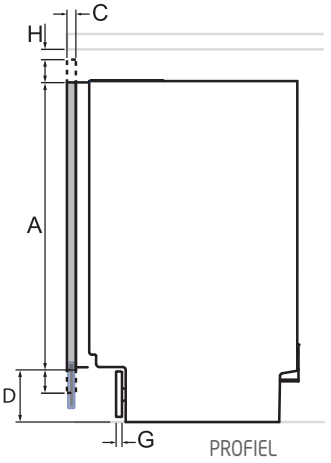

Afmetingen aangepaste panelen	Eenheid: mm
A Minimale hoogte van het aangepaste deurpaneel voor volledige bedekking van de binnendeur	677
B Minimale breedte deurpaneel	596
C Diepte deurpaneel	16-25
D Afstand van onderkant deurpaneel tot vloer	65-200
E Hoogte plint	65-200
F Minimale breedte van de aangepaste plint	596
G Minimale diepte van de plint	16
H Minimale ruimte tussen bovenkant deurpaneel en werkblad	2
Gewicht deurpaneel (inclusief handgreep)	4-9 kg

Werkelijke productafmetingen kunnen +2mm afwijken.

2. Voorbereiding van de kast

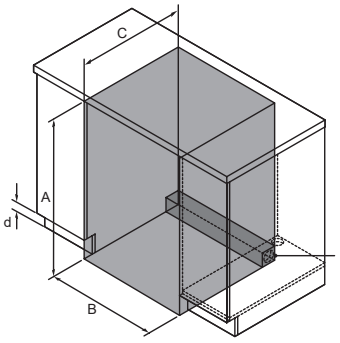

Aansluitingen kunnen in een aangrenzende kast aan weerszijden van de vaatwasser worden geplaatst.

Afmetingen kast	Eenheid: mm
A Minimale binnenhoogte *	820
B Minimale binnenbreedte	600
C Minimale totale diepte **	580
D Hoogte plint	65-200

* afhankelijk van aanpassing stelvoeten
** inclusief 19 mm deurpanelen op aangrenzende kasten

BELANGRIJK!

Om mogelijke stoomschade aan de kast te voorkomen, moet u ervoor zorgen dat kaal hout rondom de vaatwasser is afgedicht met een verf op oliebasis of vochtbestendig polyurethaan.

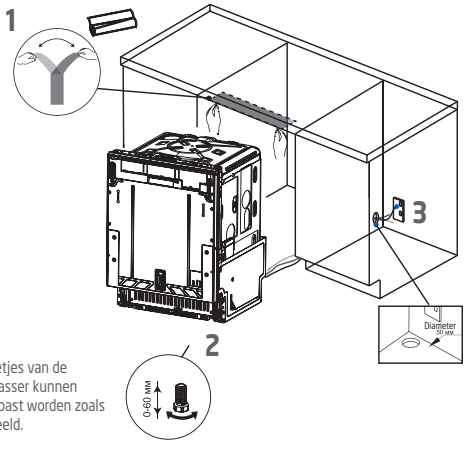

Breng vochtbestendige tape aan op de onderkant van het werkblad.

- De leidingen kunnen zich aan beide kanten van de vaatwasser bevinden.
- Zorg ervoor dat alle aansluitopeningen een minimale diameter van 50 mm hebben.

De voetjes van de vaatwasser kunnen aangepast worden zoals afgebeeld.

BELANGRIJK!
Het stopcontact moet zich in een kast naast de vaatwasser bevinden.

De vaatwasser plaatsen en stabiliseren

- Til de vaatwasser niet op aan de deurklink.
- Trek de slangen en het snoer door terwijl u het product naar binnen schuift en zorg ervoor dat ze niet geknikt of gedraaid raken.
- Stel de achterste voet af met een 6 mm inbussleutel nadat u de vaatwasser in positie hebt geschoven.
- De voorste voetjes kunnen ook handmatig worden versteld.
- Het wordt aanbevolen om de voetjes zo af te stellen dat de vaatwasser stevig onder het werkblad zit, zodat hij niet kantelt.

3. Voorbereiding aangepast deurpaneel

Specificaties materiaal voorpaneel

De voorkant van de vaatwasser kan worden voorzien van een voorpaneel met de volgende specificaties:

Voldoende afgedicht om bestand te zijn tegen vocht (50°C bij 80% rel. vochtigheid). Omdat het over het algemeen een warme en natte omgeving is, moeten de achterkant en zijkanten van het paneel volledig worden afgedicht met een waterdicht dampscherm (d.w.z. polyurethaan) om schade aan het paneel te voorkomen.

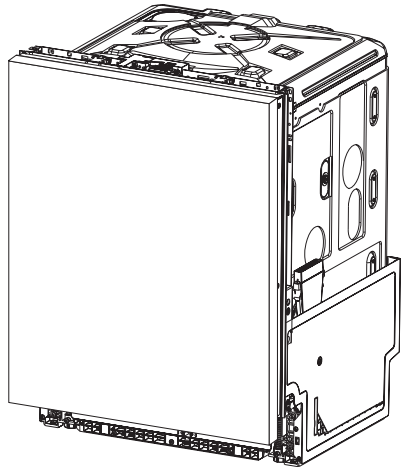

4. Aangepast deurpaneel bevestigen

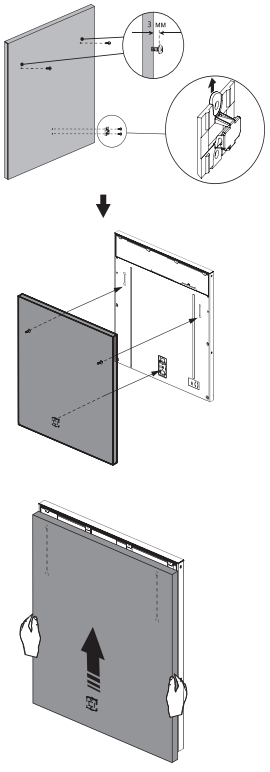

1. Steek schroeven Ø3,5 x 13mm door de gaten en bevestig de kleine schuifbeugel aan het paneel.

2. Sluit de deur van de vaatwasser en hang vervolgens het aangepaste paneel aan de voorkant van de deur.

3. Stel de plaatsing van de deur af op de juiste positie.

4.

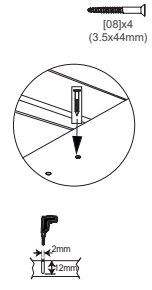

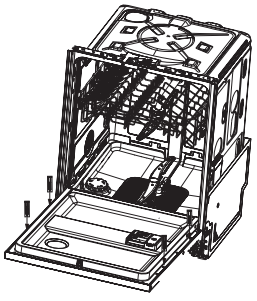

5.

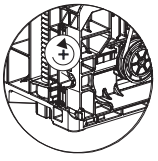

4. Open de deur en verwijder de schroeven voordat u ze vervangt door schroeven Ø3,5 x 44mm om het paneel op zijn plaats te bevestigen.
5. Balanceren van de deur
   De balans van de deur kan worden afgesteld met twee schroeven die door twee gaten aan de voorkant kunnen worden geopend. Stel beide zijden tegelijkertijd af, afwisselend zodat een gelijkmatige balans wordt bereikt.

BELANGRIJK!
Draai de schroeven om bij te stellen totdat de deur net open is onder zijn eigen gewicht.
Rechtsom draaien: Veerspanning
Linksom draaien: Ontspanning van de veer

5. Plintinstallatie

Paneel scheiden

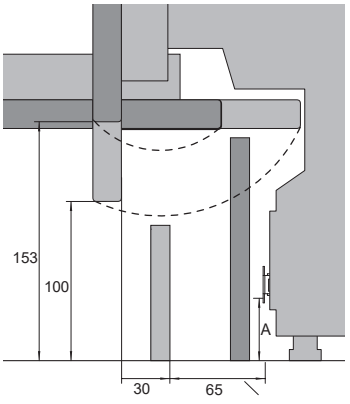

Plint dieptebereik

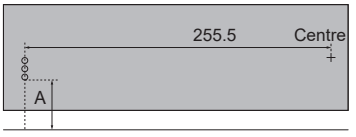

1. Teken de locaties van de geleidingsgaten voor elke beugel af. Om de hoogte te bepalen waarop de beugel wordt bevestigd, meet u de afstand van de vloer tot het laagste gat van de beugel. Haal de beugel uit het product en teken de locatie van de andere gaten af ten opzichte van deze meting. Let op: deuroverhang en zwenkbereik.

Bevestig de beugels aan het paneel met schroeven Ø3,5 x 13mm=. Steek de plint in het product en markeer de gewenste uitlijndiepte op de beugel. Verwijder het paneel. Buig met een schroevendraaier de gemarkeerde lipjes op beide beugels naar buiten om te voorkomen dat de plint verder in het product steekt.

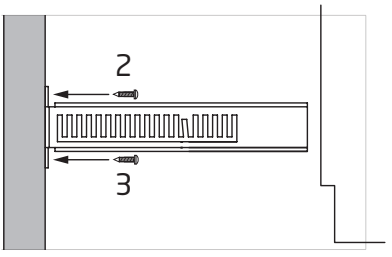

4. Schuif de plint stevig in de ruimtes aan weerszijden van het chassis om te bevestigen.

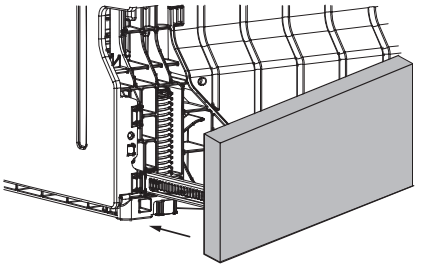

Doorlopend paneel

1. Let op de deuroverhang en het zwenkbereik ten opzichte van de hoogte en diepte van de plint. Aangezien het paneel doorlopend is, is het waarschijnlijk nodig om het paneel in te korten voor een naadloze integratie.

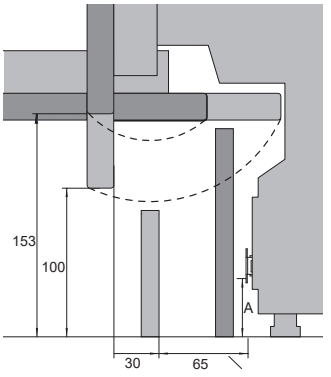

Plint dieptebereik

2. Lijn de plint uit op de gewenste positie en teken het punt af waar de plint samenkomt met de basis van het deurpaneel. Zaag overtollig materiaal weg.

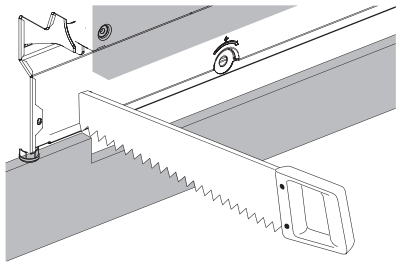

3. Bevestig het doorlopende paneel aan de omringende kast.

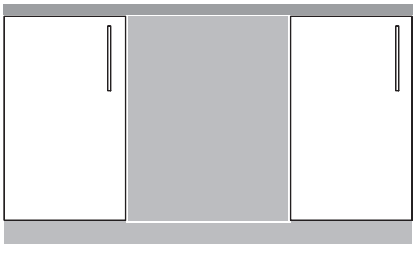

A. Bevestig aan de zijkanten aan de kast

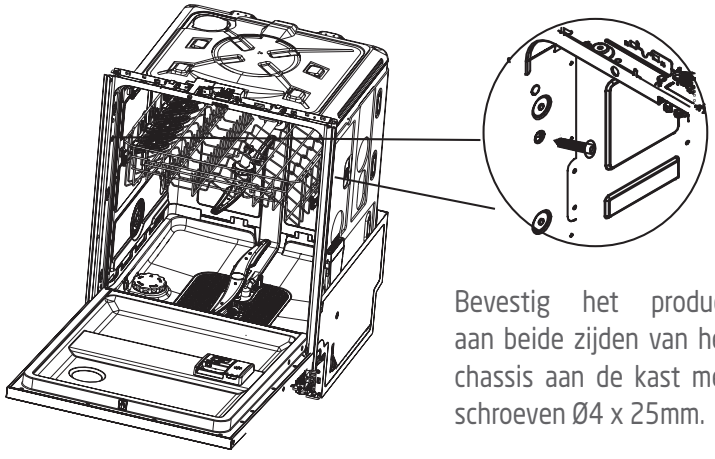

Bevestig het product aan beide zijden van het chassis aan de kast met schroeven Ø4 x 25mm.

B. Optioneel aan de kast erboven bevestigen

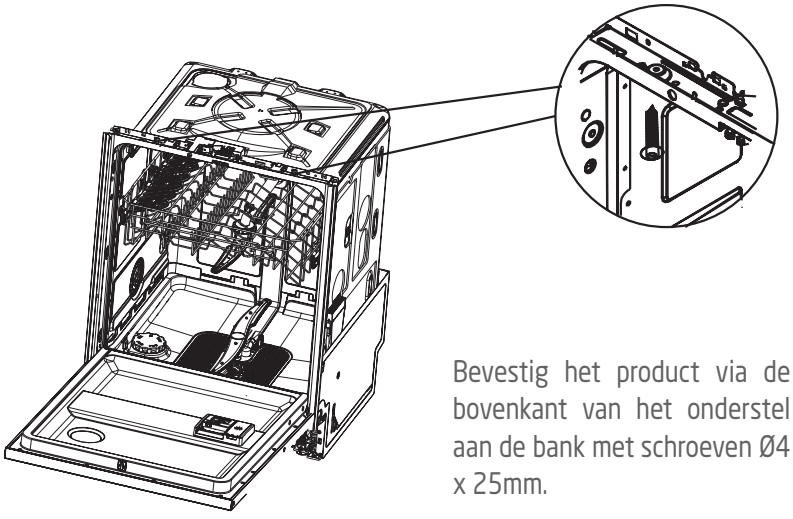

Bevestig het product via de bovenkant van het onderstel aan de bank met schroeven Ø4 x 25mm.

6. Aansluitmogelijkheden. Bepaal welke het meest geschikt is.

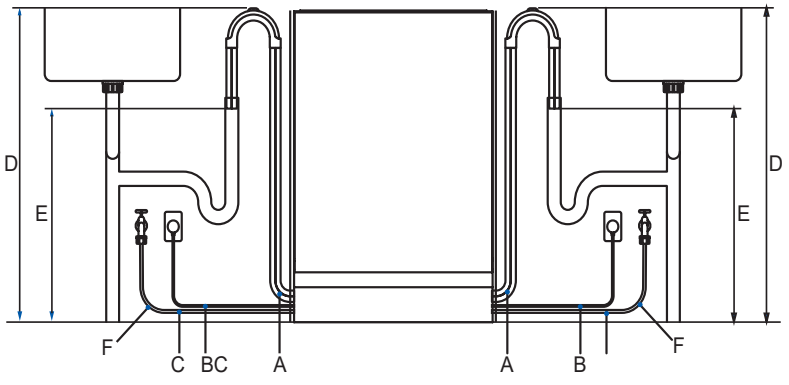

Afmetingen service		Linkerzijde	Rechterzijde
		Eenheid: mm	Eenheid: mm
A.	Lengte afvoerslang	1 650	1 300
B.	Lengte netsnoer *	950	1 450
C.	Lengte van inlaatslang	1 450	1 300
D.	Afstand van vloer tot bovenkant slanghouder	750-883	750-883
E.	Minimale afstand van vloer tot einde afvoerslangen **	500	500
F.	Minimale straal inlaatslang	200	200

* exclusief stop

** installatie standpijp afgebeeld. De afstand is hetzelfde voor alle installaties.

Slang- en snoerlengtes

- Uw leidingen kunnen aan de linker- of rechterkant van het product in een aangrenzende kast geïnstalleerd worden. Zie "Voorbereiding van de kast" voor de vereisten voor toegang tot de leidingen.
- De afvoerslang mag niet langer zijn dan 4m. Een langere afvoerslang leidt tot verminderde prestaties.

Overstromingsbeveiliging

Deze vaatwasser heeft een overloopbeveiliging, die ervoor zorgt dat er geen water meer stroomt in geval van een lek in de machine.

7. Inlaatslang aansluiten op koud water

3/4" BSP aansluiting

Zorg ervoor dat de bijgeleverde rubberen sluitring in de koppeling is geplaatst.

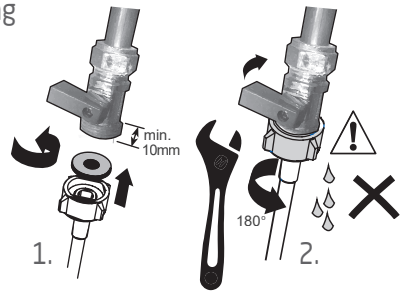

Geen lekkage!

Draai de koppeling vast met een moersleutel.

Sanitair -- Aansluiting watertoevoer

BELANGRIJK!
De vaatwasser moet op de waterleiding worden aangesloten met de nieuwe meegeleverde waterinlaatslang.
Gebruik geen oude slangen. Kort de toevoerslang niet in.
Het apparaat mag niet worden aangesloten op een watersysteem zonder temperatuurregeling, tenzij het systeem voorzien is van een geschikt tempereerventiel.

1. Let op de vereisten voor de wateraansluiting.
   - De vaatwasser heeft een wateraansluiting met één klep.
   - Voor de beste prestaties en energiezuinigheid wordt een koudwateraansluiting aanbevolen.
   - De temperatuur van het binnenkomende water mag niet hoger zijn dan 25°C.
2. Let op de toegestane waterdruk extremen.
   - Laagste: 0,3 bar = 3 N/cm2 = 30kPa
   - Neem contact op met een gekwalificeerde loodgieter als de druk lager is dan 1 bar.
   - Hoogste: 10 bar = 100 N/cm2 = 1MPa
   - Als de druk hoger is dan 10 bar, moet er een reduceerventiel worden geïnstalleerd. Neem contact op met een gekwalificeerde loodgieter.
3. Sluit de watertoevoerslang aan op een toegankelijke waterkraan met een 3/4" BSP connector. Zorg ervoor dat er geen knik in de watertoevoerslang zit die de watertoevoer kan beperken. Een bocht van 90° vereist een minimale hoogte van 200 mm voor een knikvrije bocht.
   - Zorg ervoor dat het binnenkomende water helder is. Als de waterleidingen lange tijd niet gebruikt zijn, laat het water dan lopen om er zeker van te zijn dat het helder is zonder onzuiverheden. Als u dit niet doet, kan de watertoevoerslang verstopt raken en het apparaat beschadigen.
4. Draai de slangkoppeling na het afdichtingscontact nog een halve slag vast.
5. Controleer of de aansluiting niet lekt.

8. Steek de stekker in het stopcontact.

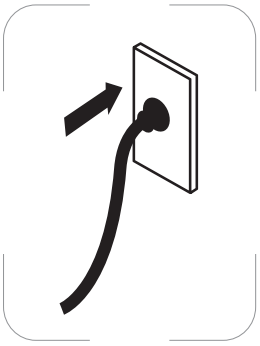

Elektrische aansluiting

- De vaatwasser mag tijdens de installatie niet op het elektriciteitsnet worden aangesloten. Zorg ervoor dat alle bedrading in huis correct is geaard.
- Controleer het typeplaatje (dat zich links op de roestvrijstalen binnendeur van de vaatwasser bevindt) en zorg ervoor dat de spannings- en frequentiewaarden voor de stroom in huis overeenkomen met de waarden op het typeplaatje.
- Steek de stekker in een geaard stopcontact dat voorzien is van een uitschakelaar.

BELANGRIJK!

- De aarding van het apparaat is een wettelijk verplichte veiligheidseis.
- Als het netsnoer niet lang genoeg is om het stopcontact te bereiken of als het stopcontact waarop het apparaat moet worden aangesloten niet geschikt is voor de stekker, moet het hele netsnoer van de vaatwasser worden vervangen. Dit mag alleen door een erkende monteur worden gedaan. Wijzig de stekker niet. Gebruik geen adapter, verlengsnoer of stekkerdoos om de vaatwasser op het elektriciteitsnet aan te sluiten, omdat deze oververhitting kunnen veroorzaken en brandgevaar kunnen opleveren.
- Het stopcontact waar de stekker van de vaatwasser in zit, moet gemakkelijk bereikbaar blijven (bijv. in een aangrenzende kast), zelfs wanneer het apparaat geïnstalleerd is. Dit om ervoor te zorgen dat de vaatwasser losgekoppeld kan worden van de stroomtoevoer voor veilige reiniging en onderhoud.

9. Laatste checklist

In te vullen door de installateur

- Controleer of alle onderdelen geïnstalleerd zijn.
- Controleer of alle panelen en onderdelen daarvan goed vastzitten en of de laatste elektrische tests zijn uitgevoerd in overeenstemming met de

plaatselijke elektrische voorschriften.

- Controleer of de vaatwasser waterpas staat. Stel indien nodig de stelvoetjes iets bij. Voor optimale prestaties mag de vaatwasser niet meer dan 1° schuin staan. Controleer dit met een waterpas.
- Zorg ervoor dat de inlaatslang naar de watertoevoer voorzien is van een bijgeleverde rubberen sluitring en dat deze na het afdichtingscontact nog een halve slag vastgedraaid is.
- Zorg ervoor dat eventuele uitsparingen of pluggen in de afvoeraansluiting zijn uitgeboord en dat de afvoeraansluiting is gemaakt.
- Het aansluitstuk van de afvoerslang mag het gewicht van overtollig slangmateriaal niet dragen. Houd de afvoerslang zo ver mogelijk gestrekt om doorhangen te voorkomen. Overtollige lengte van de afvoerslang moet aan de vaatwasserzijde van de hoge lus blijven.
- Als u de afvoerslang op de sifon van de gootsteen aansluit, zorg er dan voor dat de hoge lus minimaal 150 mm hoger is dan het aansluitstuk van de afvoerslang.
- Zorg ervoor dat alle verpakking of tape waarmee de rekken vastzitten van de vaatwasser verwijderd is.
- Controleer of de deur vrij opent en sluit zonder weerstand tegen de aangrenzende kast.
- Controleer of het stopcontact toegankelijk is en zich in een aangrenzende kast bevindt.
- Als er een foutcode verschijnt, raadpleeg dan het hoofdstuk “Foutcodes” voor advies.

ALVORENS DE KORVEN TE VULLEN

- Verwijder grove etensresten, zoals botten, deze kunnen de filter verstoppen of de waterpomp beschadigen.
- Week potten en pannen met aangebrande etensresten voordat u deze in de korven zet.

WAARSCHUWINGEN:

- Zorg ervoor dat de vaat goed vast zit, zodat het tijdens het programma niet kan omvallen en het draaien van de sproeiarm niet hindert.
- Vaat zoals kopjes, kommen, glazen en pannen moeten met de opening naar onder gericht worden ingezet en eventuele holtes gekanteld, zodat alle water kan weglopen.
- Stapel geen borden op elkaar.
- Zet glazen niet te dicht bij elkaar om te voorkomen dat ze tegen elkaar gaan botsen en breken.
- Laad grote artikelen die het moeilijkste schoon te maken zijn in de onderste korf.
- Controleer of alle items vaatwasmachinebestendig zijn.

Vaatwerk dat niet vaatwasmachinebestendig is:

- Houten schalen, potten of pannen
- Artisanale voorwerpen
- Kunststof vaat (behalve deze die als vaatwasmachinebestendig is gemarkeerd)
- Kommen en vaat van koper, tin, zink of messing
- Aluminium vaat
- Tafelzilver
- Glas en kristal
- Beschilderde voorwerpen

DE VAATWASMACHINE VULLEN

De bovenste en onderste korf vullen

- De bovenste korf is ontworpen voor delicate en lichtere items zoals glazen, kopjes, schotels, kommen en ondiepe pannen.
- De onderste korf is ontworpen voor sauspannen, deksels, borden, slakommen, bestek, etc.
- Serveerschalen en grote deksels moeten aan de rand van de korf worden geplaatst, zodat de bovenste sproeiarm ongehinderd kan ronddraaien.
- Schik alle items zodat het water bij alle zijden kan komen.

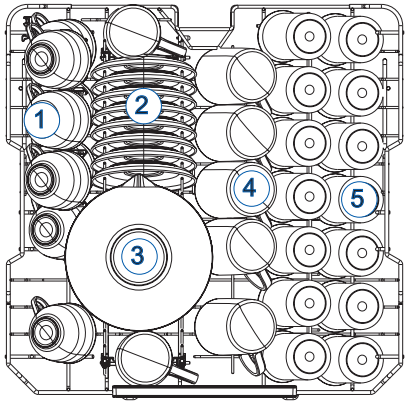

Bovenste korf

1. Kopjes
2. Schoteltjes
3. Glazen kom
4. Mokken
5. Glazen

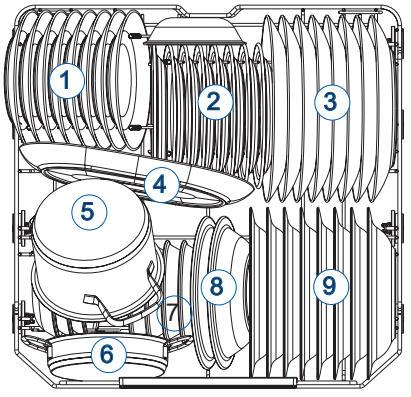

Onderste korf

1. Dessertborden
2. Melamine dessertborden
3. Glazen kom
4. Ovalen schaal
5. Kleine pan
6. Ovenpan
7. Dessertkommen
8. Melamine kom
9. Soepborden

Bestekkorf

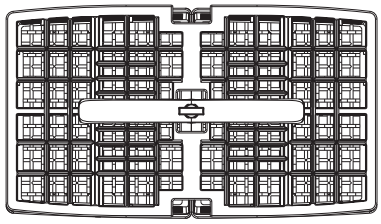

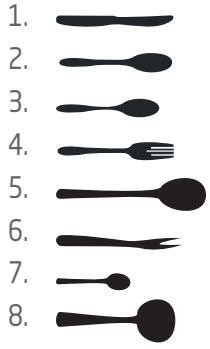

1. Messen
2. Soeplepels
3. Dessertlepels
4. Vorken
5. Serveerlepels
6. Serveervorken
7. Theelepels
8. Sauslepel

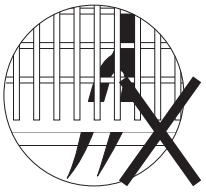

Laat geen artikelen door de bodem uitsteken.
Laad altijd scherpe artikelen met de scherpe punt naar beneden!

DE BOVENSTE KORF AANPASSEN

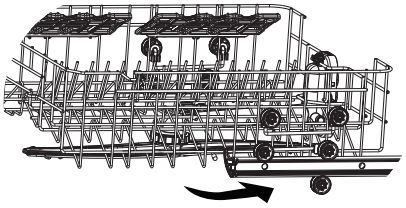

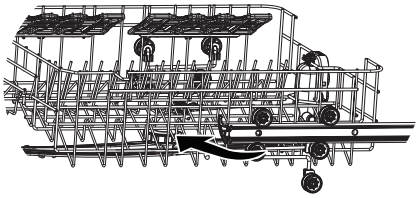

1. Trek de bovenste korf uit. Verwijder de bovenste korf.
2. Maak de bovenste korf opnieuw vast aan de bovenste of onderste wieltjes. Duw de bovenste korf in.

BEKERREKKEN AANPASSEN

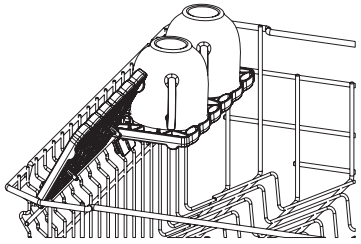

Pas de hoogte aan of klap ze in om ruimte te maken voor andere voorwerpen.
Gebruik de inkepingen om de stelen van wijnglazen te ondersteunen.
Om de hoogte aan te passe

1. Klap omhoog om te ontgrendelen.
2. Pas de hoogte aan door omhoog of omlaag te schuiven.
3. Klap terug om te vergrendelen

WATERONTHARDER GEBRUIKEN

De hardheid van het water verschilt van gemeente tot gemeente. Hard water kan in de vaatwasmachine kalkafzetting op het serviesgoed veroorzaken. Dit apparaat is uitgerust met een waterontharder, die gebruik maakt van regenereerzout dat specifiek ontworpen is om de mineralen uit het water te verwijderen.

OPGELET:

- Gebruik alleen regenereerzout dat speciaal voor huishoudelijke vaatwasmachines is samengesteld.
- Gebruik geen keukenzout omdat dit niet-oplosbare stoffen bevat die het systeem van de waterontharder kunnen beschadigen.
- Vul het zoutreservoir voordat u het vaatwasprogramma opstart. Op deze wijze spoelt overtollige zoutoplossing onmiddellijk met het water weg. Langdurige aanwezigheid van zoutwater in het apparaat kan tot corrosie leiden.

Het zoutverbruik aanpassen

1. Nadat de vaatwasser is ingeschakeld, houdt u  ongeveer 5 seconden ingedrukt om de voorkeursinstellingen te openen.
   - Alle indicatielampjes knipperen 1s en gaan dan uit. De zoemer zal één keer klinken.
2. Druk herhaaldelijk op  om de instelling aan te passen aan de waterhardheid.
3. Druk op  om het instellingenmenu te verlaten en terug te keren naar de programmakeuzestatus.

WATERHARDHEID				Brandend controlelampje
°dH	°fH	°Clarke	Mmol/l	
0 ~ 6	0 ~15	0 ~ 1	0 ~ 1,5	
9 ~ 12	16 ~ 22	11 ~ 12	1,6 ~ 2,2	
13 ~ 16	23 ~ 29	16 ~ 20	2,3 ~ 2,9	
17 ~ 30	30 ~ 54	21 ~ 38	3,0 ~ 5,4	
31 ~ 50	55 ~ 89	39 ~ 63	5,5 ~ 8,9	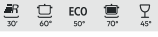

Fabrieksinstelling : 

OPMERKING:
1 °dH=1,25 °Clarke= 1,78 °fH= 0,178 mmol/l
°dH: Duitse graden °fH: Franse graden °Clarke: Britse graden

Het zoutreservoir vullen
Vul het zoutreservoir bij wanneer het controlelampje voor zout bijvullen brandt.

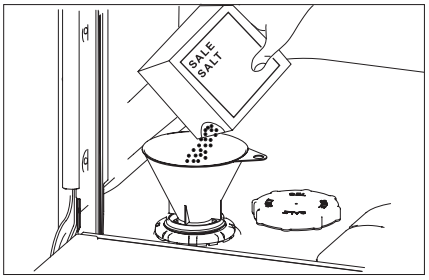

1. Verwijder de onderst korf en schroef de dop van het zoutreservoir los.
2. Stop het uiteinde van de (meegeleverde) trechter in het gat en voeg circa 1kg zout toe.
3. Vul het zoutreservoir tot aan het maximum teken met water.
   Het is normaal dat tijdens het toevoegen een kleine hoeveelheid water uit het zoutreservoir stroomt.
4. Schroef de dop opnieuw stevig vast.
5. Verwijder al het zout dat rond de opening van het reservoir en in de kuip is gevallen.

WAARSCHUWING!
Zout is corrosief. Het wordt sterk aanbevolen om na het vullen van het reservoir met zout het kortste programma zonder vaatwerk te starten om eventueel zout dat in de kuip is gemorst weg te wassen.

OPMERKING: Het controlelampje kan na het vullen van het zoutreservoir nog branden, afhankelijk van in welke mate het zout oplost.

HET GLANSSPOEL- EN VAATWASMIDDELBAKJE GEBRUIKEN

Functie van het glansspoelmiddel

Het glansspoelmiddel komt vrij tijdens de laatste spoeling om te voorkomen dat er waterdruppels op de vaat ontstaan die vlekken en strepen kunnen achterlaten. Het glansspoelmiddel bevordert het drogen van de vaat door het water er beter te laten afstromen.

WAARSCHUWING! Gebruik voor de vaatwasmachine alleen glansspoelmiddel van een merk. Vul het voorraadreservoir voor het glansspoelmiddel nooit met andere middelen (bijv. reinigingsmiddelen voor de vaatwasmachine, vloeibaar afwasmiddel). Dit kan het apparaat beschadigen.

Functie van het vaatwasmiddel

De chemische ingrediënten waaruit het vaatwasmiddel is samengesteld, zijn nodig om al het vuil van de vaat te verwijderen en op te lossen in het afwaswater.

WAARSCHUWING!

- Correct gebruik van afwasmiddel
- Gebruik uitsluitend vaatwasmiddel dat speciaal voor vaatwasmachines is gemaakt. Houd het vaatwasmiddel schoon en droog.

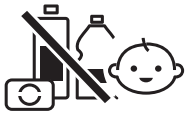

Doe geen poedervormig vaatwasmiddel in het vaatwasmiddelbakje voordat u de vaatwasmachine laat draaien

- **Vaatwasmiddel voor vaatwasmachines is corrosief! Houd het buiten bereik van kinderen.**

Wanneer spoelglansmiddel bijvullen

Als het spoelglansmiddelniveau laag wordt, gaat het waarschuwingslampje voor spoelglansmiddel branden om u eraan te herinneren.

Het spoelglansmiddel bijvullen

1. Druk op de knop om het deksel van de dispenser open te klappen.

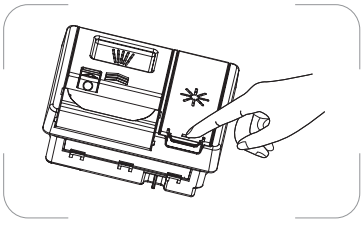

2. Giet het spoelglansmiddel in de ronde opening en zorg ervoor dat u niet verder vult dan de MAX-markering.

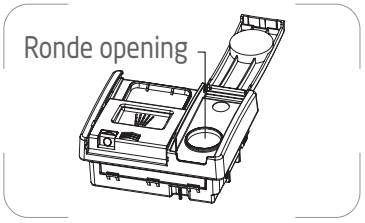

BELANGRIJK!
Zorg ervoor dat u geen spoelglansmiddel in de vaatwasser morst. Gemorst spoelglansmiddel moet worden opgeveegd om overmatige schuimvorming te voorkomen.

3. Sluit het deksel en zorg ervoor dat het dichtklikt.
4. Druk na elke navulling 5 seconden op 1/2 om het spoelglansmiddelindicatielampje te resetten.

De dosering van het spoelglansmiddel aanpassen
De normale, in de fabriek ingestelde dosering is R2 (5ml), maar het kan nodig zijn om dit aan te passen aan uw wateromstandigheden.

- Verlaag de dosering als er overmatig schuim ontstaat aan het einde van de wasbeurt.
- Als u in een gebied met hard water woont of als de vaat nat of streperig is na het drogen, verhoog dan de dosering.
- Als u tabletten met ingebouwd naglansmiddel gebruikt, wordt aanbevolen om de dosering van het naglansmiddel uit (R0) te zetten.

1. Houd ongeveer 5 seconden ingedrukt om de gebruikersvoorkeursinstellingen te openen.
2. Druk herhaaldelijk op om de dosering in te stellen (R0 tot R03).
   - De standaardinstelling is R2 (5ml).
   - R0 = Geen indicatielampje

Dosering spoelglansmiddel	Indicatielampje(s) brandt (branden)
R1 (3 ml)	3h
R2 (5 ml)	3h 6h
R3 (6 ml)	3h 6h 9h

3. Om de modus te verlaten, houdt u ⏻ ongeveer 3 seconden ingedrukt.

Het vaatwasmiddelbakje vullen

1. Open het klepje door het ontgrendelingslipje omlaag te duwen.

2. Voeg het vaatwasmiddel toe in het vak (voor de hoofdwas).

   Voor licht bevuild vaatwerk of bij zachte wateromstandigheden, vul met vaatwasmiddel tot aan de eerste lijn gemarkeerd met 15.
   Voor sterk bevuild vaatwerk of bij harde wateromstandigheden, vul met vaatwasmiddel tot aan de tweede lijn gemarkeerd met 25.
   Voor normale dagelijkse ladingen, vul het vaatwasmiddel halverwege tussen de 2 lijnen.

3. Vul het afwasmiddelbakje met afwasmiddel.
   Als u vaatwasmiddel wilt toevoegen voor de voorwas, vul het voorwasvak dat zich op het deksel van de dispenser bevindt.

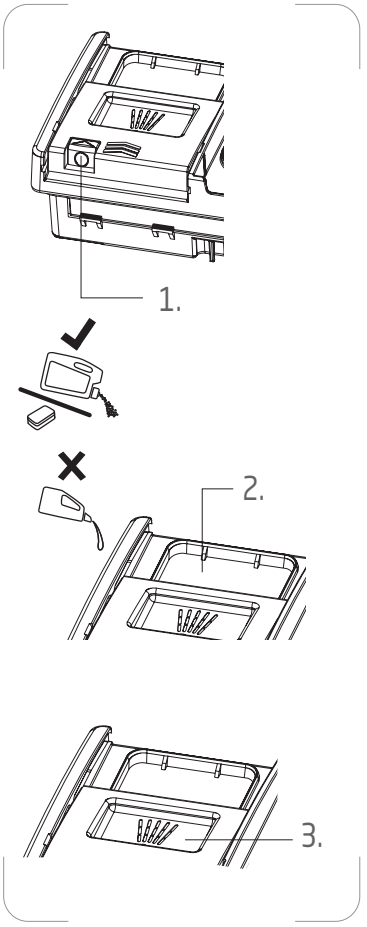

VAATWASPROGRAMMA'S

Programma	Soort vaatwerk	Omschrijving van de cyclus	Vaatwasmiddel Voor-/hoofdwas	Programma-duur (min)	Energie (kWh)	Water-verbruik (L)	Glansspo-elmiddel nodig?
R 30'	Een kortere wasbeurt voor licht verontreinigde ladingen die niet hoeven te worden gedroogd	Wassen (60°C) Heet spoelen Drogen	15g	30	0,62	8,23	Nee
60°	Voor normaal verontreinigde ladingen	Voorwas Wassen (60°C) Spoelen Spoelen Heet spoelen Drogen	15g	129	1,85	19,68	Ja
ECO 50°	Standaard cyclus voor normaal verontreinigde ladingen zoals potten, borden, glassen en licht verontreinigde pannen	Voorwas Wassen (50°C) Spoelen Heet spoelen Drogen	15g	245	0,92	11,0	Ja
70°	Voor het wassen van ernstig verontreinigd servies met of zonder vastgekoekte etensresten	Voorwas Wassen (70°C) Spoelen Spoelen Heet spoelen Drogen	25g	146	2,1	23,49	Ja
45°	Voor licht verontreinigd servies en glas	Voorwas Wassen (45°C) Spoelen Heet spoelen Drogen	15g	96	1,4	12,05	Ja

OPMERKING:

EN 60436: Dit programma is de testcyclus. De informatie voor de vergelijkingstest is in overeenstemming met EN 60436.

- Het ecoprogramma geschikt is voor het reinigen van normaal bevuild tafelgerei, dat het voor dit gebruik het meest efficiënte programma is wat betreft het gecombineerde energie- en waterverbruik, en dat het wordt gebruikt om na te gaan of de EU-regelgeving inzake ecologisch ontwerp wordt nageleefd.
- Op energie en water wordt bespaard wanneer de huishoudelijke afwasmachine wordt gevuld tot de door de fabrikant opgegeven capaciteit.

- Het handmatig voorspoelen van tafelgerei tot meer water- en energieverbruik leidt en niet wordt aanbevolen.
- Wanneer een huishoudelijke afwasmachine wordt gebruikt volgens de instructies van de fabrikant, deze in de gebruiksfase doorgaans minder energie en water verbruikt dan wanneer het tafelgerei met de hand wordt gewassen.
- De waarden voor andere programma's dan het ecoprogramma louter indicatief zijn.

EEN WASCYCLUS STARTEN

1. Draai de waterkraan open.
2. Open de deur van de vaatwasmachine.
3. Kijk de filters na.
   - Zorg dat deze schoon en goed ingezet zijn. Zie de sectie Reiniging en Onderhoud.
4. Controleer of er voldoende glansspoelmiddel en zout in het apparaat is.
5. Zet de vaat in de vaatwasmachine.
   - Controleer of de sproeiarmen vrij kunnen draaien.
6. Giet de vereiste hoeveelheid vaatwasmiddel in de dispenser volgens de aanwijzingen in de tabel "Vaatwasprogramma's".
7. Sluit de deur van de vaatwasser goed.
8. Druk op ⏻ om de vaatwasmachine in te schakelen.
9. Druk herhaaldelijk op [P 5s] om het gewenste vaatwasprogramma te selecteren.
   - Het indicatorlampje van het overeenkomstige programma gaat branden.
   - **Vertragingstimer:**
     U kunt de vaatwasser 3 uur, 6 uur of 9 uur later laten opstarten

     Druk dan herhaaldelijk op [⏲ 5s] om een tijd te programmeren. Het indicatorlampje van het geselecteerde aantal uur van uistel gaat branden.

     Druk nadat de uitsteltimer is ingesteld op [▷ RESET 3s] om de functie te activeren.

     Om de uitgestelde start te annuleren, houd [▷ RESET 3s] dan 3 seconden.
10. Als u een halve belading wilt wassen, druk op [1/2 5s] en het indicatorlampje 1/2 branden.
    - Deze functie kan alleen in het snel, Universeel, ECO, Intensief en Glas-programma worden gebruikt.
    - Als deze functie ingeschakeld is, zal de vaatwasser automatisch de hoeveelheid water, het energieverbruik en de wasduur verlagen.
11. Druk op [▷ RESET 3s] pom de vaatcyclus te starten.
    - Het programmacontrolelampje brandt.
    - Wanneer de uitsteltimer is ingesteld, gaat het indicatorlampje van het geselecteerde aantal uren branden. De machine start automatisch op

nadat het geselecteerde aantal uren is verstreken.

12. Aan het einde van het programma, gaat de zoemer af en stopt de vaatwasmachine.
13. Wacht enkele minuten voordat u de deur van de vaatwasmachine opent om brandwonden te voorkomen.
    - Open de deur voorzichtig. Hete stoom kan tijdens het openen van de deur vrijkomen!
    - Open de deur van de vaatwasmachine op een kier en wacht vervolgens ongeveer 15 minuten alvorens het vaatwerk uit de machine te halen. Dit zorgt voor het afkoelen en beter drogen van het vaatwerk.
14. Leeg de vaatwasmachine.

WAARSCHUWING!

- De vaatwascyclus start niet wanneer de deur van de vaatwasmachine open staat of niet stevig is gesloten.
- Open de deur niet terwijl de vaatwasmachine werkt omdat heet water uit het apparaat kan worden gestoten, wat brandwonden kan veroorzaken.

Vaat toevoegen

Vergeten vaatwerk kan op elk moment, voordat het vaatwasmiddelbakje wordt geopend, worden toegevoegd. In dit geval, volg de onderstaande instructies:

1. Open de deur een beetje om het programma te stoppen.
2. Eenmaal de sproeiarmen niet langer werken, open de deur volledig.
3. Voeg het vergeten vaatwerk toe.
4. Sluit de deur.
5. De cyclus wordt hervat vanaf het punt waar het werd onderbroken.

Het huidig programma wijzigen

Een vaatwascyclus kan alleen worden gewijzigd wanneer het slechts korte tijd bezig is, anders kan het vaatwasmiddel reeds zijn vrijgegeven en het apparaat reeds het waswater hebben afgevoerd. Als dit reeds het geval is, moet de vaatwasmachine worden teruggezet en moet het vaatwasmiddelbakje opnieuw worden gevuld. Om de vaatwasmachine terug te zetten, voer onderstaande instructies uit:

1. Open de deur een beetje om het programma te stoppen. Eenmaal de sproeiarmen niet langer werken, open de deur volledig.
2. Druk en houd [▷ RESET 3s] langer dan 3 seconden ingedrukt om het programma te annuleren. U hoort een pieptoon.
3. Druk herhaaldelijk op [P 5s] om een nieuw programma te selecteren.
4. Doe de deur dicht en druk op [▷ RESET 3s] om het programma te starten.

De kinderslotfunctie

De kinderslotfunctie van uw vaatwasser voorkomt het ongewenst wijzigen van het programma en vermijdt dat kinderen met de bedieningsknoppen spelen wanneer het apparaat in werking is.

Houd [P 5s] langer dan 5 seconden ingedrukt om deze functie te activeren.
De vertragingsindicatielampjes 3u, 6u en 9u knipperen.

Houd [P 5s] anger dan 5 seconden ingedrukt om deze functie uit te schakelen.
De vertragingsindicatielampjes 3u, 6u en 9u knipperen.

Memomodus instellen

1. Houd [5s] tijdens het selecteren van programma's ongeveer 5 seconden ingedrukt om de gebruikersvoorkeursinstellingen te openen.
2. Druk op [⇄] om de memomodus te activeren. Het indicatielampje gaat branden.
   - Het wasprogramma met toegevoegde functie dat de laatste keer gedraaid werd, zal onthouden worden en standaard gedraaid worden.
3. Om de modus uit te schakelen, drukt u nogmaals op [⇄]. Het indicatorlampje gaat uit.
4. Druk op [⏻] om het instellingenmenu te verlaten en terug te keren naar de programmakeuzestatus.

Zoemer instellen

1. Houd [5s] tijdens het selecteren van programma's ongeveer 5 seconden ingedrukt om de gebruikersvoorkeursinstellingen te openen.

2. Druk op [1/2] om de zoemerinstelling te veranderen.
   - De zoemer is standaard ingesteld op AAN.
   - Als de zoemer op AAN staat, gaat het indicatorlampje branden. De zoemer is ingeschakeld.
   - Als de zoemer op OFF staat, gaat het indicatorlampje uit. De zoemer is uitgeschakeld.
3. Druk op [⏻] om het instellingenmenu te verlaten en terug te keren naar de programmakeuzestatus.

GEBRUIKSTELLER

Wanneer de stekker in het stopcontact zit, maar de vaatwasmachine is niet ingeschakeld, sluit de deur van de vaatwasser goed, druk op [⏻], druk en hold [⇆] en [P 5s] 3 seconden ingedrukt. Het aantal cycli wordt verkregen door het aantal keren te tellen dat de indicatielampjes knipperen.

Voorbeeld: het aantal gebruikers is 6843.

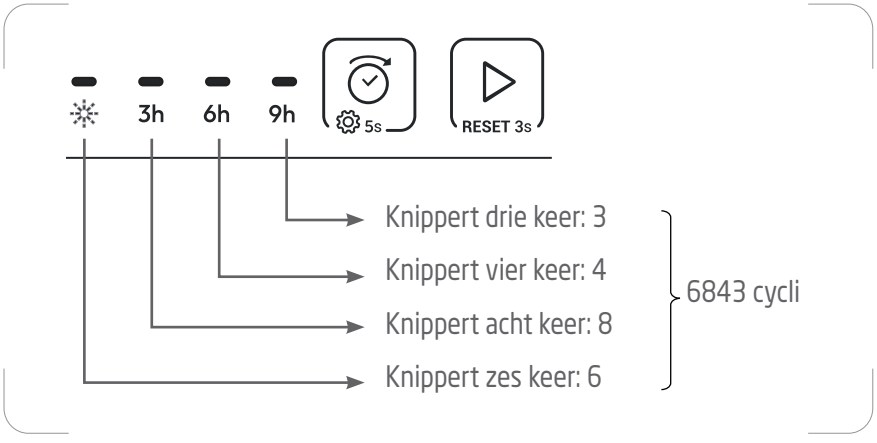

REINIGING EN ONDERHOUD

- Voor reiniging, schakel het apparaat altijd uit en haal de stekker uit het stopcontact.
- Gebruik geen schoonmaaksprays omdat hierdoor vloeistof in het deurslot en de elektrische onderdelen terecht kan komen.
- Gebruik geen agressieve schoonmaakmiddelen of schuursponsje, ze kunnen krassen op de buitenkant achterlaten.

Uw vaatwasser reinigt de vaat door een mengsel van water en vaatwasmiddel (onder druk) tegen de bevuilde oppervlakken te sproeien. Het water wordt via een draaiende sproeiarm in het apparaat gepompt, afgevoerd via een filter die etensresten en vuile deeltjes verwijdert en opineuw doorheen de sproeiarm gepompt.

Het vuile water wordt aan het eind van iedere cyclus weggepompt en vervangen door schoon water (het aantal keren hangt af van de gebruikte cyclus).

OPMERKING:
Hard water heeft een negatieve invloed op de prestaties van uw vaatwasser.
Hard water veroorzaakt ook "afzetting" (een witte film) in uw vaatwasser en/of "kalk" op de roestvrijstalen binnenwanden van de vaatwasser en het verwarmingselement dat zich in de zinkput onder het verwijderbare filterscherm bevindt.

Om dit zoveel mogelijk te voorkomen is het aanbevolen periodiek (minstens wekelijks) de binnenkant van de (lege) vaatwasser te spoelen/gebruiken met 1 kopje witte azijn.

De deur en de deurafdichting reinigen
Reinig de deurafdichtingen regelmatig met een zachte doek om etensresten te verwijderen.
Tijdens het vullen van de vaatwasmachine kunnen er etens- en drankresten op de zijkant van de vaatwasmachinedeur druppelen. Dit oppervlak bevindt zich buiten de wasruimte en kan niet worden bereikt met water van de sproeiarmen. Veeg deze resten weg voordat de deur wordt gesloten.

Het bedieningspaneel reinigen

Als reiniging nodig is, veeg het bedieningspaneel alleen schoon met een zachte, vochtige doek.

Het filtersysteem reinigen

Het filtersysteem aan de onderkant van de wasruimte houdt het grof vuil van de vaatwascyclus vast. Het verzamelde grof vuil kan de filters verstoppen. Controleer de staat van de filters regelmatig en, indien nodig, maak ze onder de kraan schoon.

Verwijderen en reinigen van het filter

Draai de filterhendel tegen de klok in om hem los te maken.
Til het op om het van de filterplaat te verwijderen.
Maak de filterkap los van de basis door op de ontgrendelknoppen te drukken en hem op te tillen.
Verwijder de filterplaat voorzichtig van de bevestigingsklemmen aan de achterkant van de afvoer.

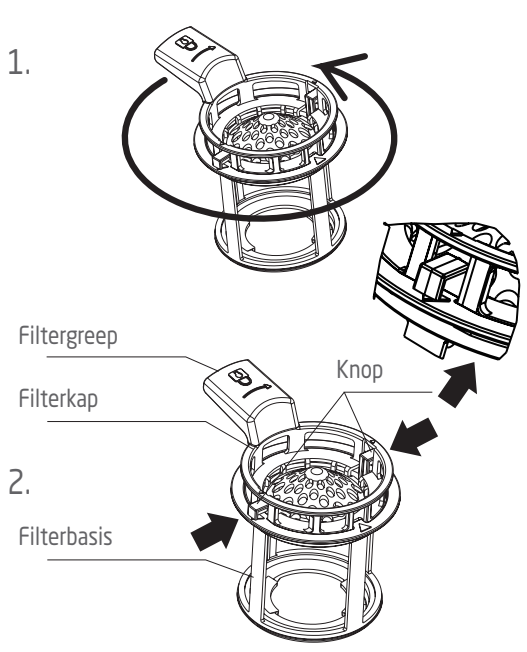

Probeer het filter niet met geweld te verwijderen, want dit kan schade veroorzaken. Spoel af onder stromend water met een zachte borstel.

Het filter vervangen

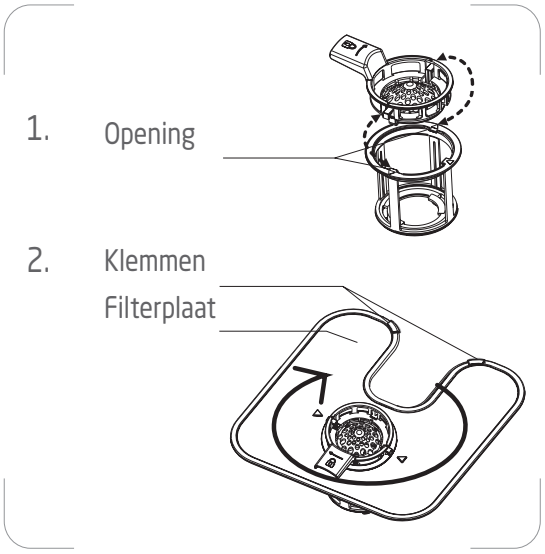

Breng de filterdop op één lijn met de inkeping op de filterbasis.
Druk op de knop om de filterdop onder de uitsparingen op de filterbasis voor de andere zijden vast te klikken.

Schuif de filterplaat onder de bevestigingsklemmen aan de achterkant van de afvoer en druk deze stevig terug in de klemmen. Zorg ervoor dat de filterplaat gelijk ligt met de vaatwasserbasis.
Plaats het afvoerfilter terug in de vaatwasserbasis. Draai de filterbeugel met de klok mee om deze vast te klikken.

De sproeiarmen reinigen

Het is noodzakelijk om de sproeiarmen regelmatig schoon te maken, de chemische stoffen in hard water kunnen de sproeiers en lagers van de sproeiarmen verstoppen.
Om de sproeiarmen te reinigen, volg onderstaande instructies:

De bovenste sproeiarm reinigen

Om de bovenste sproeiarm te verwijderen, draait u voorzichtig de borgmoer los.

Spoel de sproeiarm grondig af onder stromend water en plaats hem dan terug.

BELANGRIJK!
Zorg ervoor dat u de borgmoer van de bovenste sproeiarm stevig terug op de watertoevoerbuis draait. Controleer of de bovenste sproeiarm stevig vastzit en vrij ronddraait.

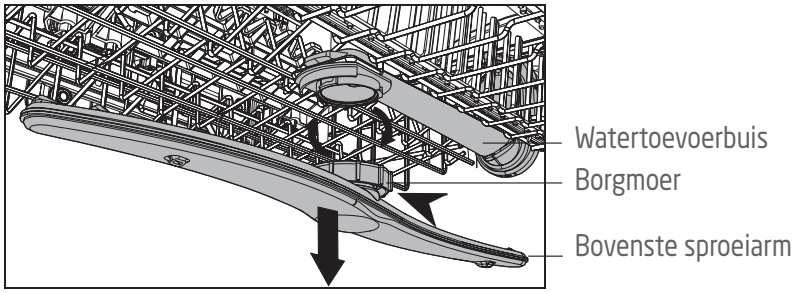

De onderste sproeiarm reinigen

Om de onderste sproeiarm te verwijderen, tilt u de sproeiarm van zijn houder.
Spoel de sproeiarm grondig af onder stromend water en monteer hem vervolgens weer op zijn houder.

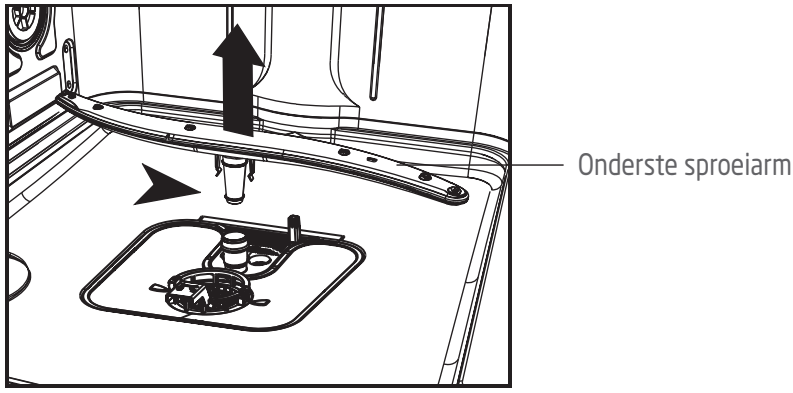

Voorzorgsmaatregelen tegen vorst
Tref vorstmaatregelen ter bescherming van de vaatwasmachine tijdens de winter. Ga na elke vaatwascyclus als volgt te werk:

1. Sluit de elektrische stroom naar de vaatwasmachine af.
2. Draai de watertoevoer dicht en ontkoppel de waterinlaatleiding van de waterklep.
3. Voer het water uit de inlaatslang en de waterklep af (gebruik een pot om het water op te vangen).
4. Sluit de waterinlaatslang opnieuw aan op de waterklep.
5. Verwijder de filter aan de bodem van de kuip en gebruik een spons om het water in de zinkput op te zuigen.

Na elke vaatwascyclus
Na elke vaatwascyclus, draai de watertoevoer naar het apparaat dicht en laat de deur op een kier, zodat vocht en geurtjes niet ingesloten worden.

Geen oplosmiddelen of agressieve schoonmaakmiddelen
Maak de buitenkant en rubber onderdelen van de vaatwasmachine niet schoon met oplosmiddelen of agressieve schoonmaakmiddelen. Gebruik alleen een doek en warm zeepwater.
Om vlekken aan de binnenkant van de machine te verwijderen, gebruik een doek bevochtigd in water met een beetje azijn of een schoonmaakmiddel specifiek voor vaatwasmachines.

Wanneer de machine langere tijd niet gebruikt zal worden
Het is aan te bevelen dat u een vaatwasprogramma met een lege vaatwasmachine draait en vervolgens de stekker uit het stopcontact haalt, de watertoevoer dicht draait en de deur van het apparaat een beetje open laat. Dit zal helpen om de deurafdichtingen langer mee te laten gaan en de vorming van geuren in het apparaat te voorkomen.

Het apparaat verplaatsen
Houd het apparaat in een verticale positie als u het wilt verplaatsen. Indien vereist kan de machine tevens op zijn achterzijde worden geplaatst.

De afdichtingen reinigen

Eén van de factoren die ervoor zorgen dat geuren in de vaatwasmachine worden gevormd, is voedsel dat in de afdichtingen gevangen blijft. Maak de afdichtingen regelmatig schoon met een vochtige spons om geurvorming te voorkomen.

PROBLEEMOPLOSSING

Alvorens met het servicecentrum contact op te nemen

Het bekijken van de tabellen op de volgende pagina's kan het contact opnemen met het servicecentrum overbodig maken.

Probleem	Mogelijke oorzaken	Mogelijke oplossing
De vaatwasmachine start niet.	Zekering gesprongen of de stroomonderbreker in werking gezet.	Vervang de zekering of reset de stroomonderbreker. Verwijder ander apparatuur die zich op hetzelfde circuit van de vaatwasmachine bevindt.
	Voeding is niet ingeschakeld.	Zorg dat de vaatwasmachine is ingeschakeld en de deur juist is gesloten. Zorg dat de stekker in een stopcontact is gestoken.
	De waterdruk is laag.	Controleer of de watertoevoer goed is aangesloten en of de waterkraan open staat.
Het water wordt niet uit de vaatwasmachine wegge-pompt	Een knik in de afvoerslang	Controleer de afvoerslang.
	Filter verstopt	Controleer de filters (zie "Het filtersysteem reinigen").
	Spoelbak verstopt	Controleer of de spoelbak leegloopt. Als dit niet het geval is, kunt u een loodgieter om advies vragen.
Schuim in de waskuip	Verkeerd vaatwasmiddel	Gebruik alleen vaatwasmiddel dat speciaal voor vaatwasmachines is samengesteld om schuim-vorming te voorkomen. In dit geval, open de deur en laat het schuim verdampen. Giet 3,6 liter koud water in de bodem van de vaatwasmachine. Sluit de vaatwasmachinedeur en selecteer vervolgens snel cyclus. De vaatwasmachine zal het water eerst afvoeren. Open de deur wanneer het water is af-gevoerd en controleer of alle schuim is verdwenen. Herhaal indien nodig.
	Gemorst glansspoelmiddel	Veeg gemorst glansspoelmiddel altijd onmiddellijk weg.
Vlekken op de binnenkant van de waskuip	U gebruikt een vaatwasmiddel dat kleurstof bevat.	Zorg ervoor dat het vaatwasmiddel zonder kleurstof is.
Witte film op de binnen-wanden	Harde watermineralen.	Maak de binnenkant schoon met een vochtige spons en vaatwasmiddel en draag rubber hand-schoenen. Gebruik geen ander schoonmaakmiddel dan vaatwasmiddel om het risico op schuimvorm-ing te voorkomen.
Roestvlekken op het bestek.	Het bestek is niet bestand tegen corrosie.	Was geen vaatwerk in de vaatwasmachine dat niet tegen corrosie is bestand.
	Het programma start na het toevoegen van regenereerzout. Zoutresten zijn in de vaatwascy-clus terecht gekomen.	Start altijd een vaatwasprogramma zonder vaatwerk na het toevoegen van zout.
	Schroef de dop van het zoutres-ervoir los.	Controleer of de dop stevig is vastgemaakt.

De vaatwasmachine maakt veel lawaai.	De vaat rammelt tegen elkaar. De sproeiarmen botsen tegen de vaat.	Raadpleeg "De korven vullen" om de vaat te herschikken.
De vaat is niet schoon.	De vaat is niet goed gerangschikt.	Raadpleeg "De vaatwasmachine vullen".
	Het geselecteerde vaatwasprogramma is te licht.	Selecteer een intensiever programma.
	Onvoldoende of ongeschikt vaatwasmiddel gebruikt.	Raadpleeg "Vaatwasprogramma's".
	De sproeiarmen zijn belemmerd.	Herschik de vaat zo dat de sproeiarmen vrij kunnen draaien.
	De filters zijn niet schoon of niet correct ingezet.	Reinig en/of zet de filters correct in.
Troebel glaswerk	Combinatie van zacht water en teveel vaatwasmiddel.	Gebruik minder vaatwasmiddel als u zacht water hebt en kies de kortste vaatwascyclus voor het wassen van glaswerk.
Witte vlekken verschijnen op borden en glazen.	Gebieden met hard water kunnen kalkaanslag veroorzaken.	Voeg meer vaatwasmiddel toe.
De vaat is niet volledig droog.	Onjuiste schikking.	Raadpleeg "De vaatwasmachine vullen".
	Het glansspoelmiddel is op of er werd te weinig gebruikt.	Verhoog de instelling of vul glansspoelmiddel bij.
	Het verkeerde programma werd geselecteerd.	Kies een vaatwasprogramma met een lange wasduur.
De vaatwasmachine lekt.	Het bakje is te vol of er is glansspoelmiddel gemorst.	Let op dat u het glansspoelmiddelbakje niet te veel vult. Gemorste glansspoelmiddel kan overmatig schuimen en overstroming veroorzaken. Veeg eventueel gemors weg met een vochtige doek.
	De vaatwasmachine staat niet waterpas.	Zet de vaatwasmachine waterpas.
Afvoerpomp stopt niet.	Overloop	Het systeem is ontworpen om een overloop te detecteren. Wanneer een overloop wordt gedetecteerd, schakelt het de circulatiepomp uit en schakelt het de afvoerpomp in.
Gele of bruine aanslag op de binnenzijde	Thee- of koffievlekken	Gebruik een oplossing van 1/2 kopje bleekmiddel en 3 kopjes warm water om de vlekken met de hand te verwijderen. **WAARSCHUWING!** U moet 20 minuten wachten na een cyclus om de verwarmingselementen te laten afkoelen alvorens het interieur te reinigen; anders kunt u zich verbranden.
	IJzerafzettingen in water kunnen een film op het vaatwerk achterlaten.	Bel naar een bedrijf in waterontharders voor een speciale filter.
Het deksel van het Vaatwasmiddelbakje kan niet goed gesloten worden.	Verstopte wasmiddelresten verstoppen het klepje.	Reinig het wasmiddel uit het bakje.
Er zit nog wasmiddel in het vaatwasmiddelbakje.	Het vaatwerk blokkeert het vaatwasmiddelbakje.	Ruim de machine op de juiste manier opnieuw in.

Stoom	Normaal verschijnsel	Er komt wat stoom door de ventilatieopening bij de deurvergrendeling tijdens het drogen en het afvoeren van water.
Zwarte of grijze vlekken op de vaat	Aluminium keukengerei heeft tegen de vaat geschuurd.	Gebruik een mild schurend schoonmaakmiddel om deze vlekken te verwijderen.
Water blijft in de machine staan	Dit is normaal.	Een kleine hoeveelheid schoon water rond de afvoer op de kuipbodem houdt de waterafdichting gesmeerd.

Foutmeldingen

Als een storing optreedt, knippert het controlelampjes snel om u te waarschuwen

Controlelampjes knippert	Betekenis	Mogelijke oorzaken	Mogelijke Oplossing
Alle lampjes knipperen om de 5 seconden.	Geen water	Waterkraan is gesloten.	Open de waterkraan. Opmerking: Wanneer de fout is opgelost, schakelt u het apparaat uit en start u het programma opnieuw.
		Watertoevoerslang heeft een knik of een bocht.	Controleer of de positie van de slang correct is.
		Bij aqua-stop systeem: de waterbeveiliging wordt geactiveerd; de markering (C) is rood.	De slang moet vervangen worden.
		Filter in de watertoevoerslang is verstopt.	Reinig het filter bij de aansluitingen van de watertoevoerslang bij de kraan en aan de achterkant van het apparaat.
		Watertoevoer is verstopt.	Controleer de watertoevoer vanuit de kraan.
		Waterdruk is te laag.	Neem contact op met uw plaatselijke watermaatschappij.
Alle lampjes knipperen 3 keer om de 5 seconden.	Waterlek	Anti-overstromingsbeveiliging is ingeschakeld: • Er is waterlekkage in het apparaat. • De watertoevoerklep is open en geblokkeerd. • De afvoer is geblokkeerd.	1. Sluit de waterkraan. 2. Koppel het apparaat los van de stroomtoevoer. 3. Neem contact op met de klantenservice.

PRODUCTINFORMATIEBLAD

GEDELEGEERDE VERORDENING (EU) 2019/2017 VAN DE COMMISSIE met betrekking tot de energie-etikettering van huishoudelijke afwasmachines				
Naam van de leverancier of het handelsmerk: Etablissements Darty & fils © | Proline				
Adres van de leverancier: 9 Rue des Bateaux-Lavoirs, 94200 Ivry-sur-Seine, France				
Typeaanduiding: PBI1248EFULL				
Algemene productparameters:				
Parameter	**Waarde**	**Parameter**		**Waarde**
Nominale capaciteit [a] (ps)	12	Afmetingen in cm	Hoogte	82
			Breedte	60
			Diepte	55
EEI [a]	55,7	Energie-efficiëntieklasse [a]		E
Reinigingsprestatie-index [a]	1,121	Droogprestatie-index [a]		1,061
Energieverbruik in kWh [per cyclus], gebaseerd op het ecoprogramma met toevoer van koud water. Het werkelijke energieverbruik hangt af van de manier waarop het apparaat wordt gebruikt.	0,920	Waterverbruik in liters [per cyclus], gebaseerd op het ecoprogramma. Het werkelijke waterverbruik hangt af van de manier waarop het apparaat wordt gebruikt en van de hardheid van het water.		11,0
Programmaduur [a] (h:min)	4:05	Type		Ingebouwd
Emissie van akoestisch luchtgeluid [a] (dB(A) re 1 pW)	48	Emissieklasse voor akoestisch luchtgeluid [a]		C
Uitstand (W) (indien van toepassing)	N/A	Stand-bystand (W) (indien van toepassing)		0,50
Startvertraging (W) (indien van toepassing)	4,00	Netwerkgebonden stand-by (W) (indien van toepassing)		n.v.t.
Minimumduur van de door de leverancier geboden garantie: 24 maanden				
Aanvullende informatie: Beschikbaarheid van reserveonderdelen: 11 jaar				
Link naar de website van de leverancier met de informatie zoals bedoeld in punt 6 van bijlage II bij Verordening (EU) 2019/2022 van de Commissie: https://www.madocumentationreparation.com				

[a] voor het ecoprogramma.
Over hoe de informatie over een model kan worden gevonden in de productendatabank :
Klik de link
https://eprel.ec.europa.eu/screen/product/dishwashers2019/2239824

Nominale spanning / frequentie	220-240V ~ 50Hz
Nominaal vermogen	1720-2050W
Waterdruk	0,04 - 1,00 MPa
Gewicht	41kg

DIENST VOOR HERSTELLINGEN EN RESERVEONDERDELEN

Demonteer of herstel het apparaat niet zelf om het risico op een elektrische schok of persoonlijk letsel te vermijden.

Voor professionele herstellingen of het bestellen van reserveonderdelen, neem contact op met de klantenservice van FNAC DARTY.

Opgelet!
Alle apparaten hebben een garantie van 2 jaar.
De garantie geldt niet voor schade veroorzaakt door een verkeerde installatie, ongeoorloofde wijziging, zelf uitgevoerde of niet professionele herstellingen.

Neem contact met ons op:

DARTY

www.darty.com
0978 970 970
24 uur
7 dagen per week
9 Rue des Bateaux-Lavoirs,
94200 Ivry-sur-Seine,
France

Vanden Borre
in alle vertrouwen

www.vandenborre.be
02 334 00 00
8u - 18u
Ma tot Zat
Slesbroekstraat 101
1600 Sint-Pieters-Leeuw
Belgium

VERWIJDERING



Als verantwoordelijke handelaar dragen we zorg voor het milieu.
We moedigen u aan om de juiste verwijderingsprocedure voor uw apparaat en verpakkingsmateriaal te volgen. Dit draagt bij tot het behoud van de natuurlijke rijkdommen door deze te recyclen zodat zowel de menselijke gezondheid en het milieu worden beschermd.

Gooi dit apparaat en de verpakking weg in overeenstemming met de geldende wetgeving en voorschriften.
Aangezien dit apparaat elektronische componenten bevat moet het apparaat en toebehoren aan het einde van hun levensduur afzonderlijk van het huisafval worden weggegooid.

Neem contact op met uw gemeente voor informatie over afdanking en recycling.

Lever het apparaat in bij het inzamelpunt van uw gemeente voor recycling. Bij sommige inzamelpunten kunt u het apparaat gratis inleveren.

We verontschuldigen ons voor enig ongemak veroorzaakt door kleine inconsistenties in deze gebruikershandleiding, die kunnen ontstaan door productverbetering of -ontwikkeling.

Etablissements Darty & fils ©,
9 Rue des Bateaux-Lavoirs, 94200 Ivry-sur-Seine, France 28/02/2025
Ets.Darty@fnacdarty.com

ÍNDICE

INSTRUÇÕES DE SEGURANÇA IMPORTANTES.....p.99

VISTA PORMENORIZADA DO PRODUTO.....p.102

ANTES DE INSTALAR A SUA MÁQUINA DE LAVAR LOIÇA..p.103

INSTRUÇÕES DE INSTALAÇÃO.....p.105

ANTES DE INSERIR LOIÇA NOS CESTOS.....p.119

CARREGAR A MÁQUINA DE LAVAR LOIÇA.....p.120

AJUSTAR O CESTO SUPERIOR.....p.122

AJUSTAR AS GRELHAS DOS COPOS.....p.122

UTILIZAR O AMACIADOR DE ÁGUA.....p.123

UTILIZAÇÃO DOS DISPENSADORES DO ABRILHANTADOR E DO DETERGENTE.p.125

PROGRAMAS DE LAVAGEM.....p.128

INICIAR UM CICLO DE LAVAGEM.....p.130

LIMPEZA E MANUTENÇÃO.....p.134

RESOLUÇÃO DE PROBLEMAS.....p.140

FOLHA DE INFORMAÇÃO SOBRE O PRODUTO.....p.143

SERVIÇO DE REPARAÇÃO E PEÇAS SOBRESSELENTES.....p.144

ELIMINAÇÃO.....p.145

⚠ INSTRUÇÕES DE SEGURANÇA IMPORTANTES

LEIA OS SEGUINTES AVISOS DE SEGURANÇA E AS INSTRUÇÕES CUIDADOSAMENTE ANTES DE UTILIZAR O APARELHO E GUARDE PARA FUTURAS REFERÊNCIAS.

Avisos

- Este aparelho foi criado para ser usado em aplicações domésticas e semelhantes, como:
  - Cozinhas em lojas, escritórios e outros ambientes de trabalho;
  - Casas de campo;
  - Por clientes em hotéis, motéis e outros ambientes do tipo residencial;
  - Ambientes do tipo residenciais com pequeno-almoço.
- Se o fio da alimentação ficar danificado, deverá ser substituído pelo fabricante, o agente de reparação ou uma pessoa igualmente qualificada, de modo a evitar quaisquer perigos.
- Este aparelho pode ser usado por crianças com mais de 8 anos de idade e pessoas com capacidades físicas, sensoriais ou mentais reduzidas, ou falta de experiência e conhecimentos, se forem supervisionadas e ensinadas quanto à utilização do aparelho de um modo seguro, e compreenderem os perigos envolvidos.
  As crianças não deverão brincar com o aparelho.
  A limpeza e manutenção não deverão ser feitas por crianças sem supervisão.
- Relativamente às instruções do método e frequência da limpeza, consulte a secção "LIMPEZA E MANUTENÇÃO" nas páginas 134-139.
- As aberturas não podem ser obstruídas por uma carpete.
- Tem de usar o conjunto da mangueira fornecida com o aparelho. Não deverá reutilizar mangueiras antigas.
- O número máximo de talheres a lavar por esta máquina de lavar louça é de 12 talheres.
- A porta não deve ser deixada aberta, já que tal pode representar risco de quedas.
- Relativamente às instruções detalhadas sobre como carregar a máquina de lavar loiça, consulte a secção "Carregar a máquina de

lavar loiça" nas páginas 120-121.

- AVISO: Facas ou outros utensílios com pontas afiadas devem ser colocadas no cesto com as pontas para baixo ou colocadas numa posição horizontal.
- A pressão mínima permitida da entrada de água é de 0,04 MPa. A pressão máxima permitida da entrada de água é de 1 MPa.
- A ficha tem de permanecer facilmente acessível após a instalação do aparelho.
- Sobre as instruções para o método de fixação e como o aparelho deve ser fixo ao seu suporte, consulte a seção " INSTRUÇÕES DE INSTALAÇÃO " nas páginas 105-118.

Precauções de segurança

- A instalação e reparação só podem ser efetuadas por um técnico qualificado.
- Este aparelho destina-se apenas a uma utilização doméstica no interior.
- Para se proteger contra choques elétricos, não coloque o aparelho, fio ou a ficha dentro de água ou de qualquer outro líquido.
- Desligue o aparelho e retire a ficha da tomada antes de proceder à limpeza e manutenção.
- Não maltrate, nem se sente ou fique em cima da porta ou do suporte da loiça da máquina de lavar loiça.
- Não manuseie a máquina de lavar loiça a menos que todos os painéis anexos estejam corretamente dispostos.
- Abra cuidadosamente a porta quando a máquina de lavar loiça estiver a funcionar, pois pode correr o risco de ser derramada água.
- Não coloque objetos pesados nem se apoie na porta quando está aberta. O aparelho pode tombar para a frente.
- Alguns detergentes para máquinas de lavar loiça são bastante alcalinos. Podem ser extremamente perigosos se forem engolidos. Evite o contacto com a pele e os olhos e mantenha as crianças afastadas da máquina de lavar loiça quando a porta

estiver aberta.

- Não lave artigos de plástico, a menos que tenham assinalado "seguro para lavar na máquina de lavar loiça" ou o equivalente.
- Utilize apenas o detergente e agentes de enxaguamento recomendados para serem utilizados numa máquina de lavar loiça automática.
- Nunca utilize sabonete, detergente para a roupa ou detergente para lavar a loiça à mão na sua máquina de lavar loiça.
- A porta não deve ser deixada aberta, pois isso pode aumentar o risco de tropeçar.
- Não altere os controlos.
-  Instruções de ligação à terra:
  - Este aparelho tem de ser ligado à terra. No caso de um mau funcionamento ou avaria, a ligação à terra irá reduzir o risco de choque elétrico, fornecendo um caminho de menor resistência para a corrente elétrica. Este aparelho está equipado com uma ficha com ligação à terra.
  - A ficha deve ser ligada a uma tomada apropriada que está instalada e ligada à terra, de acordo com todos os códigos locais e regulamentos.
  - Uma ligação inadequada do condutor de ligação à terra do equipamento pode resultar em risco de choque elétrico.
  - Verifique com um eletricista qualificado ou um representante da assistência, caso tenha dúvidas sobre se o aparelho está devidamente ligado a terra.
  - Não modifique a ficha fornecida com o aparelho. Se não se adequar à tomada, então obtenha uma tomada adequada instalada por um eletricista qualificado.

VISTA PORMENORIZADA DO PRODUTO

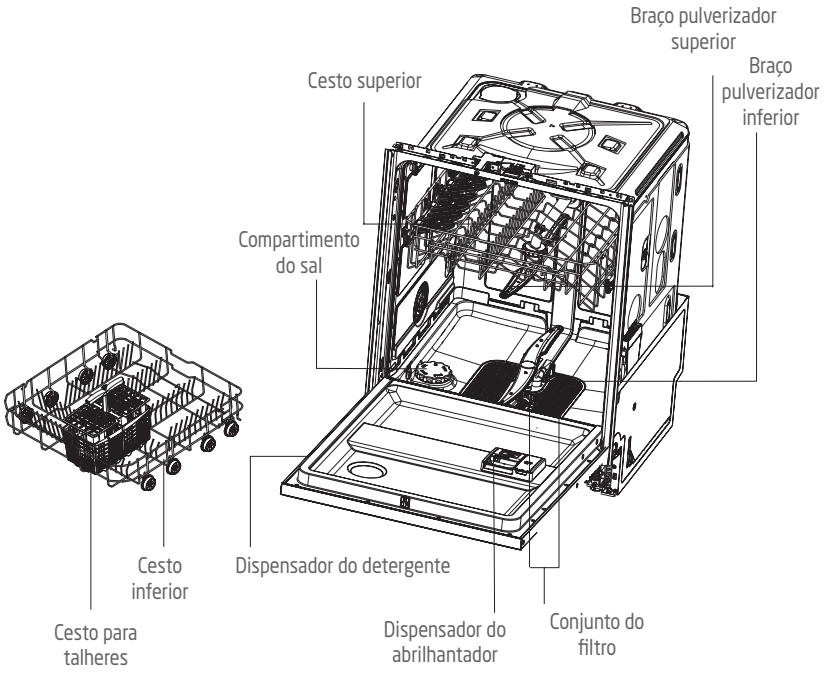

Painel de controlo

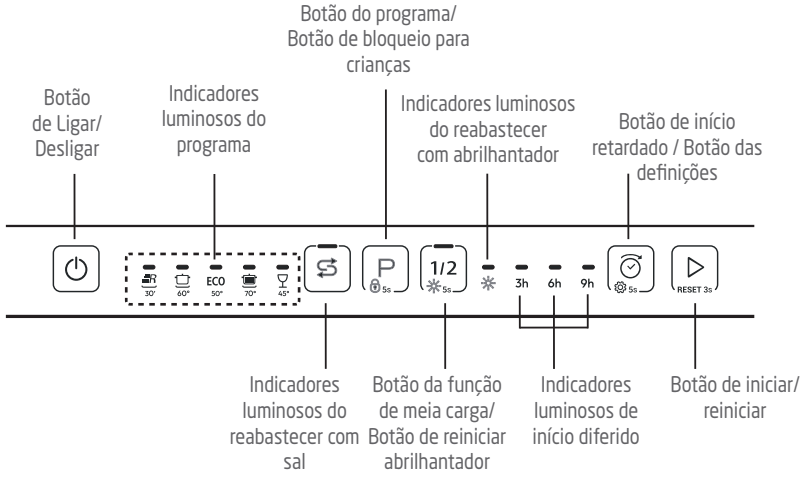

Indicadores luminosos do programa

				
Rápido	Universal	ECO	Intensivo	Vidro

ANTES DE INSTALAR A SUA MÁQUINA DE LAVAR LOIÇA

Antes de ligar a sua máquina de lavar loiça à alimentação, verifique se a voltagem indicada na placa das especificações corresponde à voltagem em sua casa. O aparelho necessita de ligação á terra. O fabricante não se responsabiliza por danos que possam ocorrer como resultado de uma utilização sem ligação à terra.

AVISO:
Desligue a alimentação antes de instalar a sua máquina de lavar loiça.

Desempacotar e manusear

- Verifique a caixa e a máquina de lavar loiça quanto a sinais de danos de transporte. Se a máquina de lavar loiça tiver danos, não a instale. Contacte o revendedor onde adquiriu a máquina de lavar loiça.
- Eliminação do material de empacotamento: Algum material de empacotamento é reciclável. Verifique os símbolos e rótulos, e recicle, se possível.
- Nunca levante a máquina de lavar loiça pela pega da porta ou pelo painel superior. Isso dará origem a danos.
- Tenha sempre cuidado com as mangueiras e fio da alimentação na parte traseira da máquina de lavar loiça. O manuseamento cuidadoso evita danos e maus funcionamentos devido a esmagamento, dobras ou cortes.
- Durante a instalação da máquina de lavar loiça, certifique-se de que a mangueira de drenagem não está obstruída nem dobrada.

Ligações e instalações

- Certifique-se de que o fio da alimentação tem comprimento suficiente para chegar à tomada. Se não for o caso, tem de ser substituído por um técnico

autorizado. Não deverá usar extensões nem tomadas múltiplas para ligar a máquina de lavar loiça à alimentação.

- Certifique-se de que as mangueiras têm comprimento suficiente para chegar às instalações. Se precisar de esticar uma mangueira, certifique-se de que a mangueira de extensão tem uma qualidade e diâmetro iguais à mangueira já encaixada.
- A máquina de lavar loiça não deverá ser ligada a um sistema de água em que a temperatura exceda os 25 °C.
- A máquina de lavar loiça não pode ser ligada a um sistema de água quente do tipo "impulso" de alta pressão por baixo do lavatório, pois isso danificará o sistema.

INSTRUÇÕES DE INSTALAÇÃO

AVISO:

O tubo de água e o dispositivo elétrico devem ser instalados por profissionais. Desligue a corrente antes de instalar a máquina de lavar louça, caso contrário poderá ocorrer um choque elétrico.

Peças fornecidas

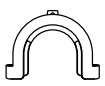

Suporte da mangueira de drenagem (1)



Mangueira de entrada (1)



Conjunto de fixação da instalação (1)

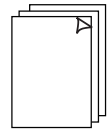

Instruções de instalação e utilização(1)
Guia de instalação (1)
Etiqueta de consumo de energia e água (1)



Fita de proteção contra a humidade (1) (para evitar que a humidade danifique a estrutura)



Suportes para a base (2)



Funil do sal(1)



ST3.9 (9)



ST3.5 (6)



ST4.0 (4)

1. Dimensões do produto

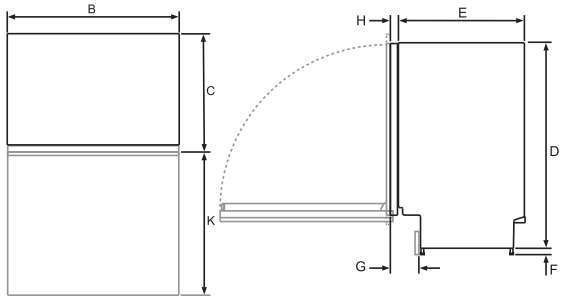

PLANO PERFIL

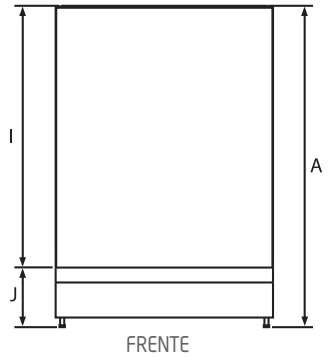

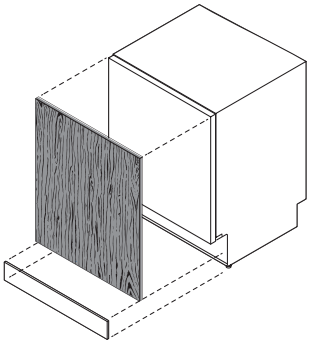

Dimensões do produto		Unidade: mm
A	Altura geral *	820-880
B	Largura geral **	598
C	Profundidade geral **	554
D	Altura da estrutura	820
E	Profundidade da estrutura	521
F	Altura dos pés *	0-60
G	Profundidade do entalhe da base	120
H	Profundidade da porta interior **	33
I	Altura do topo da estrutura ao fundo da porta interior	683
J	Altura do fundo da porta interior ao chão *	138
K	Profundidade da abertura da porta **	639

* Dependendo do ajuste dos pés niveladores

** Excluindo o painel personalizado e a pega

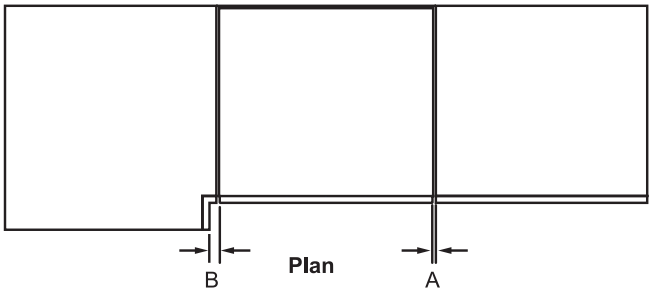

Dimensões da estrutura	Unidade: mm
A Espaço mínimo até à porta do armário adjacente	2
B Espaço mínimo até ao armário de canto	13

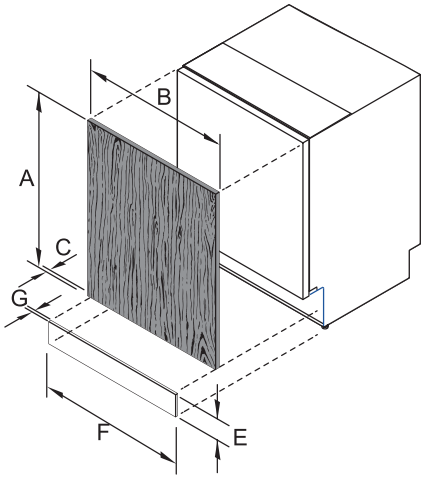

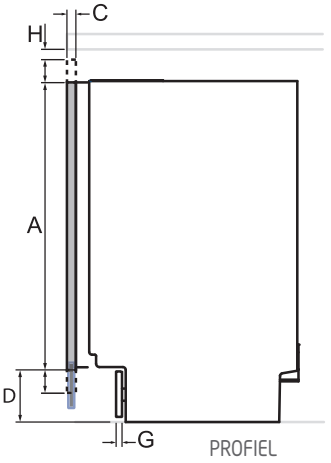

Dimensões do painel personalizado	Unidade: mm
A Altura mínima do painel da porta personalizado para uma cobertura completa da porta interior	677
B Largura mínima do painel da porta	596
C Profundidade do painel da porta	16-25
D Distância da base do painel da porta ao chão	65-200
E Altura do painel da base	65-200
F Largura mínima do painel da base personalizado	596
G Profundidade mínima do painel da base	16
H Espaço mínimo entre o topo do painel da porta e a bancada	2
Peso do painel da porta (incluindo a pega)	4-9 kg

As dimensões atuais do produto podem variar em +2 mm.

2. Preparação dos armários

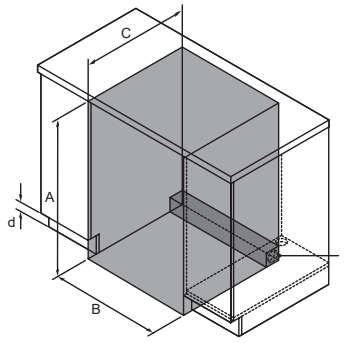

As ligações podem ser encontradas numa estrutura adjacente em ambos os lados da máquina de lavar loiça.

Dimensões da estrutura	Unidade: mm
A Altura mínima no interior *	820
B Largura mínima no interior	600
C Profundidade geral mínima **	580
D Altura da área da base	65-200

* Dependendo do ajuste dos pés niveladores
** Incluindo painéis da porta de 19 mm nos armários adjacentes

IMPORTANTE!

Para evitar possíveis danos devido ao vapor nos armários, certifique-se de que qualquer madeira exposta em redor da máquina de lavar loiça está tratada com uma tinta à base de óleo ou poliuretano à prova de humidade.

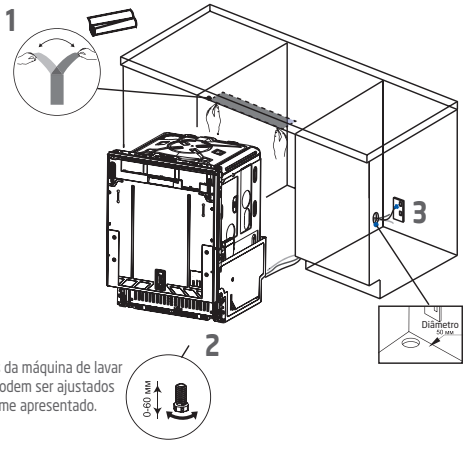

Aplique fita de proteção contra humidade na parte inferior da bancada.

Os pés da máquina de lavar loiça podem ser ajustados conforme apresentado.

- As instalações dos serviços de água podem ser encontradas em ambos os lados da máquina de lavar loiça.
- Certifique-se de que quaisquer instalações dos serviços de água têm um diâmetro mínimo de 50 mm.

IMPORTANTE!
A tomada elétrica tem de se encontrar num armário adjacente à cavidade da máquina de lavar loiça.

Posicionar e estabilizar a máquina de lavar loiça

- Não levante a máquina de lavar loiça pela pega da porta.
- À medida que empurra o produto, puxe-o através das mangueiras e fio, certificando-se de que estes não ficam dobrados nem torcidos.
- Após fazer deslizar a máquina de lavar loiça para a respetiva posição, ajuste os pés traseiros com uma chave sextavada de 6 mm.
- Os pés dianteiros também podem ser ajustados manualmente.
- Recomendamos que ajuste os pés de forma a que a máquina de lavar loiça assente de forma segura por baixo da bancada e não fique inclinada.

3. Preparação do painel da porta personalizado

Especificações do material do painel dianteiro

A frente da máquina de lavar loiça pode ser encaixada com um painel dianteiro com as seguintes especificações:

Devidamente selado para aguentar a humidade (50 °C a 80% de HR). Como é habitualmente um ambiente quente e húmido, a parte traseira e partes laterais do painel deverão ser completamente seladas com uma barreira hermética contra o vapor (poliuretano), para evitar danos no painel.

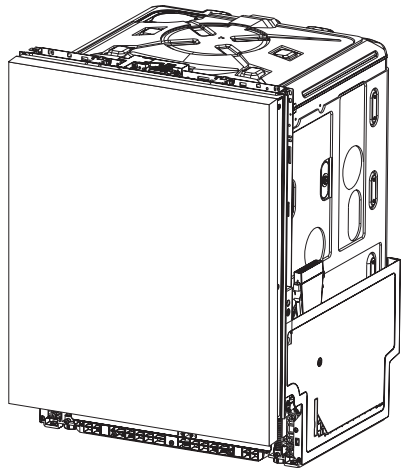

4. Fixar o painel da porta personalizado

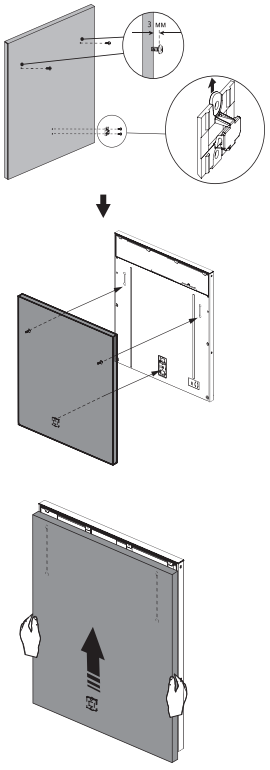

1. Insira parafusos de Ø3,5 x 13 mm através dos orifícios piloto, e fixe o pequeno suporte deslizante no painel.

2. Feche a porta da máquina de lavar loiça, depois pendure o painel personalizado na frente da porta.

3. Ajuste a porta com a posição certa.

4.

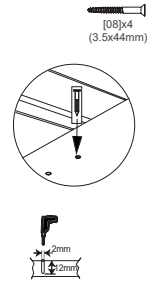

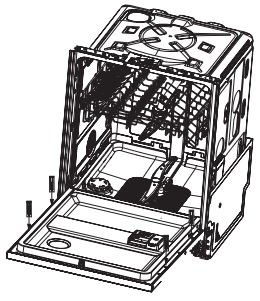

5.

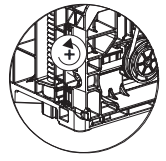

4. Abra a porta e retire os parafusos antes de os substituir por parafusos de Ø3,5 x 44 mm, para fixar o painel no respetivo lugar.
5. Equil í brio da porta
   O equilíbrio da porta pode ser ajustado através de dois parafusos a que pode aceder através de dois orifícios na frente. Ajuste ambos os lados em simultâneo, alternando entre eles, de modo a obter um equilíbrio uniforme.

IMPORTANTE!
Rode os parafusos para ajustar até que a porta fique aberta com o seu próprio peso.

5. Instalação da base

Painel em separado

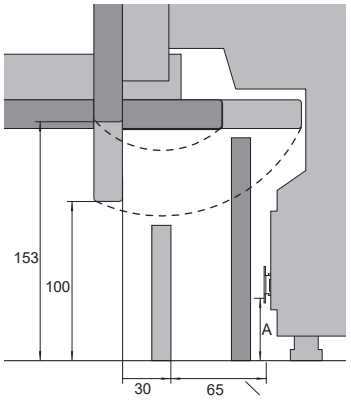

Raio de profundidade da base

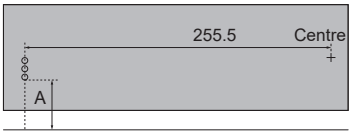

1. Assinale os locais do orifício piloto para cada suporte. Para estabelecer a altura com que vai fixar o suporte, meça a distância do chão ao orifício mais baixo do suporte. Retire o suporte do produto e encontre o local dos outros orifícios relativamente a esta medição. Anote a suspensão da porta e raio de oscilação.

Fixe os suportes no painel usando parafusos de Ø3,5 x 13 mm. Insira a base no produto e assinale a profundidade de alinhamento desejada no suporte. Retire o painel. Com uma chave de fendas, dobre as abas assinaladas para fora em ambos os suportes, para evitar que a base se retraia ainda mais para dentro do produto.

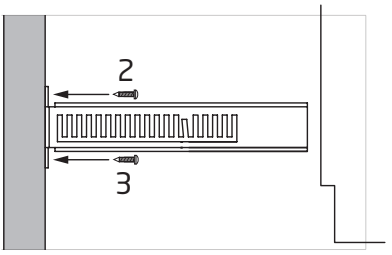

4. Faça deslizar a base firmemente para os espaços de ambos os lados da estrutura para a fixar.

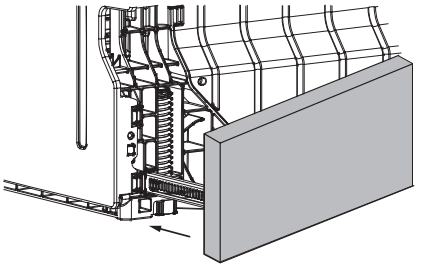

Painel contínuo

1. Anote a suspensão da porta e raio de oscilação relativamente à altura e profundidade do painel da base. Como o painel é contínuo, poderá ter de cortar o painel traseiro para garantir uma integração perfeita.

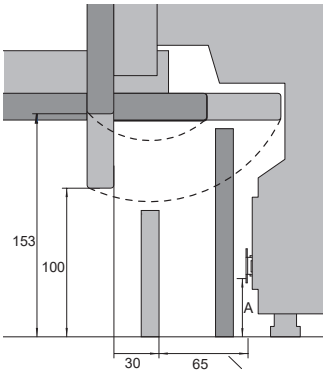

Raio de profundidade da base

2. Alinhe a base na posição desejada e assinale o ponto em que a base se encontra com a base do painel da porta. Corte o excesso.

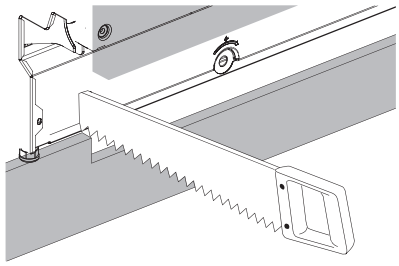

3. Encaixe o painel contínuo nos armários em redor.

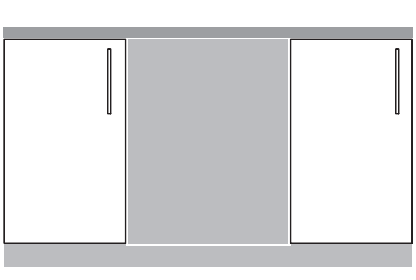

A. Fixar a estrutura nas partes laterais

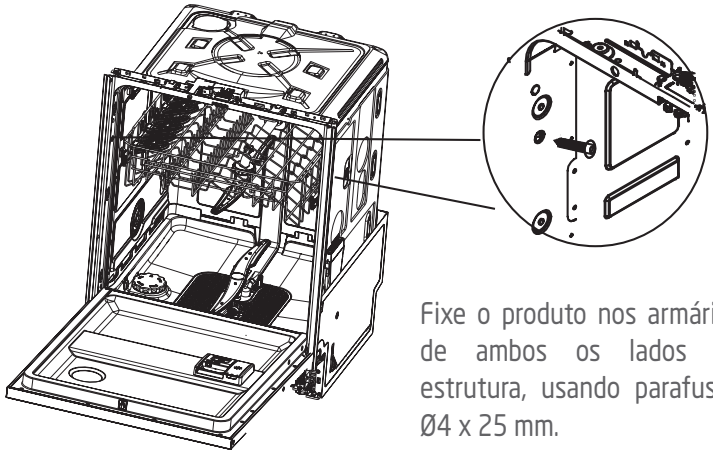

Fixe o produto nos armários de ambos os lados da estrutura, usando parafusos Ø4 x 25 mm.

B. Fixação opcional no armário superior

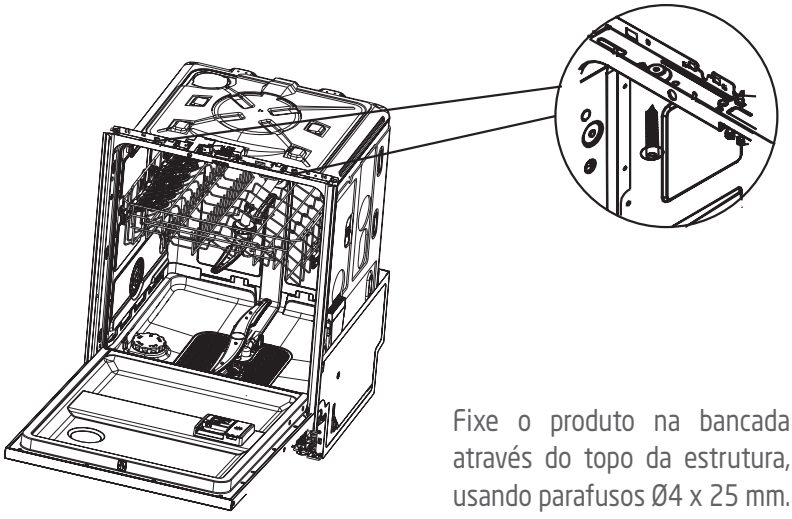

Fixe o produto na bancada através do topo da estrutura, usando parafusos Ø4 x 25 mm.

6. Opções de abastecimento de água e de drenagem. Determine qual é o mais adequado.

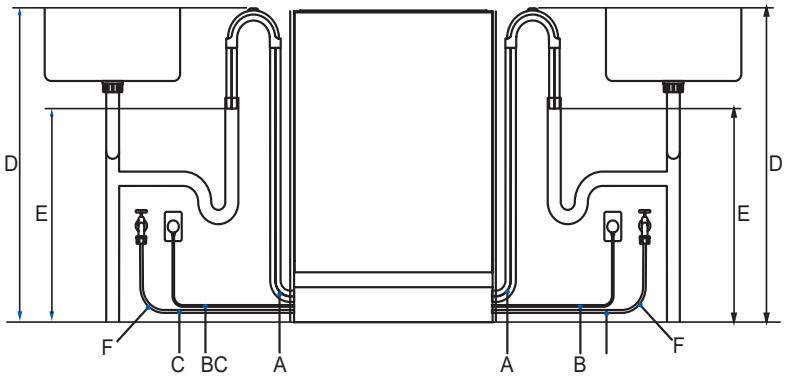

Dimensões das instalações dos serviços de água		Lado esquerdo	Lado direito
		Unidade: mm	Unidade: mm
A.	Comprimento da mangueira de drenagem	1 650	1 300
B.	Comprimento do fio da alimentação *	950	1 450
C.	Comprimento da mangueira de entrada	1 450	1 300
D.	Distância do chão ao topo do suporte da mangueira	750-883	750-883
E.	Distância mínima do chão à extremidade das mangueiras de drenagem **	500	500
F.	Raio mínimo da mangueira de entrada	200	200

* Excluindo a ficha.

** Instalação do tubo ilustrada. A distância é a mesma para todas as instalações de tubos de abastecimento de água.

Comprimentos da mangueira e do fio

- As instalações dos serviços de água podem ser instaladas do lado esquerdo ou direito do produto, num armário adjacente. Consulte "Preparação dos armários" quanto aos requisitos de acesso dos serviços de água.
- A mangueira de drenagem não deverá ter mais de 4 metros. Uma mangueira de drenagem mais comprida dará origem à diminuição do desempenho.

Proteção contra inundações

Esta máquina de lavar loiça tem uma proteção contra inundações, que pára o fluxo da água no caso de fugas dentro da máquina.

7. Ligar a mangueira de entrada à água fria

Conector BSP de 3/4"

Certifique-se de que a anilha de borracha fornecida fica encaixada dentro do acoplador.

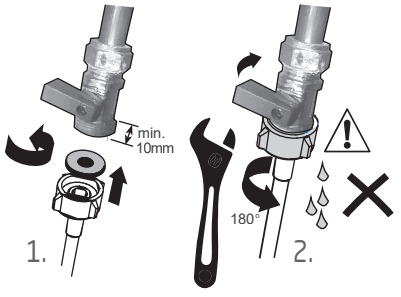

Não pode haver fugas!

Aperte o acoplador com uma chave.

Tubo de abastecimento de água - Ligação da entrada da água

IMPORTANTE!
A máquina de lavar loiça deverá ser ligada ao abastecimento de água com a nova mangueira de entrada da água fornecida.
Não deverá usar mangueiras antigas. Não encurte a mangueira de entrada.
O aparelho não deverá ser ligado a um sistema de água em que não haja controlo da temperatura, a não ser que o sistema tenha uma válvula de ajuste da temperatura adequada.

1. Tenha em conta os requisitos de ligação da água.
   - A máquina de lavar loiça tem uma ligação da água de válvula simples.
   - Recomendamos uma ligação da água fria para um melhor desempenho e eficiência energética.
   - A temperatura da água não deverá exceder os 25 °C.
2. Tenha em conta os extremos permitidos da pressão da água.
   - Mais baixa: 0.3 bar = 3 N/cm2 = 30kPa
   - Quando a pressão for inferior a 1 bar, contacte um canalizador qualificado.
   - Mais alta: 10 bar = 100 N/cm2 = 1MPa
   - Quando a pressão for superior a 10 bar, tem de instalar uma válvula de redução da pressão. Contacte um canalizador qualificado.
3. Ligue a mangueira de entrada da água numa torneira de água acessível, com um conector BSP de 3/4". Certifique-se de que a mangueira de entrada não tem dobras que possam restringir o fluxo da água. Uma dobra de 90° requer uma altura mínima de 200 mm para uma curva sem dobras.
   - Certifique-se de que a água de entrada está limpa. Se os tubos de água não tiverem sido utilizados durante um longo período de tempo, deixe a água correr, para se certificar de que a água está limpa e que não tem impurezas. Se não o fizer, a mangueira de entrada da água pode ficar bloqueada e pode danificar o aparelho.
4. Aperte o acoplador da mangueira mais meia volta após o contacto com o vedante.
5. Certifique-se de que a ligação não tem fugas.

8. Ligue o produto à alimentação.

Ligação elétrica

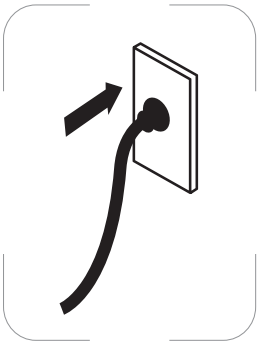

- A máquina de lavar loiça não pode ser ligada à alimentação enquanto estiver a efetuar a instalação. Certifique-se de que toda a cablagem está devidamente ligada à terra.
- Verifique a placa das especificações (no lado esquerdo da porta interior de aço inoxidável da máquina de lavar loiça), e certifique-se de que a voltagem e frequência da corrente doméstica corresponde ao assinalado na placa das especificações.
- Insira a ficha numa tomada devidamente ligada à terra que tenha um interruptor de desligar.

IMPORTANTE!

- A ligação à terra do aparelho é um requisito de segurança obrigatório por lei.
- Se o fio da alimentação não tiver comprimento suficiente para chegar à tomada, ou se a tomada onde deseja ligar o aparelho não for adequada para a ficha, tem de substituir todo o fio da alimentação da máquina de lavar loiça. Isto só deverá ser efetuado por um técnico autorizado. Não modifique nem corte a ficha da alimentação. Não use um adaptador, extensão ou tomada múltipla para ligar a máquina de lavar loiça à alimentação, pois isso pode causar um sobreaquecimento e criar um perigo de fogo.
- A tomada onde vai ligar a máquina de lavar loiça tem de permanecer facilmente acessível (por exemplo, num armário adjacente), mesmo quando o aparelho estiver instalado. Isto serve para garantir que a máquina de lavar loiça pode ser desligada da alimentação para uma limpeza e manutenção seguras.

9. Verificação final

A ser completada pelo instalador

- Certifique-se de que todas as partes estão instaladas.
- Certifique-se de que todos os painéis e partes destes estão seguros, e que

os testes elétricos finais foram conduzidos de acordo com os regulamentos elétricos locais.

- Certifique-se de que a máquina de lavar loiça está nivelada. Se necessário, ajuste ligeiramente os pés niveladores. Para garantir um desempenho ótimo, a máquina de lavar loiça não deverá ser inclinada mais de 1 grau. Verifique isto com um nível de bolha.
- Certifique-se de que a mangueira de entrada da água tem uma anilha de borracha apertada meia volta após o contacto com o vedante.
- Certifique-se de que quaisquer falhas na ligação de drenagem foram resolvidas e que a ligação ao dreno foi efetuada.
- A junta da mangueira de drenagem não suporta o peso da mangueira em excesso. Mantenha a mangueira de drenagem esticada ao máximo, para evitar a queda desta. Qualquer comprimento em excesso da mangueira de drenagem deverá ser mantido na parte lateral da máquina de lavar loiça no arco superior.
- Se ligar a mangueira de drenagem ao dreno do lavatório, certifique-se de que o arco superior tem um mínimo de 150 mm acima da junta da mangueira de drenagem.
- Certifique-se de que retira da máquina de lavar loiça qualquer material de empacotamento e a fita que está a segurar as grelhas.
- Certifique-se de que a porta abre e fecha livremente sem resistência relativamente aos armários adjacentes.
- Certifique-se de que a tomada elétrica está acessível e localizada numa bancada adjacente.

Se aparecer um código de erro, consulte a secção "Códigos de erro" para obter mais informação.

ANTES DE INSERIR LOIÇA NOS CESTOS

- Retire os restos grandes de comida, como ossos, que possam obstruir o filtro ou danificar a bomba de lavagem.
- Coloque água nas panelas ou frigideiras que tenham restos de comida queimada no fundo antes de as colocar no cesto.

AVISOS:

- Certifique-se de que os pratos ficam seguros no respetivo lugar, para que não se virem nem obstruam a rotação dos braços pulverizadores durante o ciclo de lavagem.
- Recipientes, como taças, copos e tigelas, deverão ser sempre colocados na abertura virada para baixo e com quaisquer cavidades de lado, para permitir à água escoar.
- Não empilhe pratos.
- Não coloque os copos demasiado perto uns dos outros, pois eles podem bater e partir.
- Insira artigos grandes que são mais difíceis de lavar no cesto inferior.
- Certifique-se de que os artigos a serem lavados podem ir à máquina.

Artigos que não podem ser lavados na máquina de lavar loiça:

- Pratos, tachos ou panelas de madeira
- Artigos artesanais
- Pratos de plástico (exceto se estiverem marcados como laváveis na máquina de lavar loiça)
- Pratos e objetos em cobre, estanho, zinco ou latão
- Pratos de alumínio
- Talheres de prata
- Vidro e cristal
- Artigos decorados

CARREGAR A MÁQUINA DE LAVAR LOIÇA

Carregamento dos cestos superior e inferior

- O cesto superior foi concebido para conter objetos delicados e leves, tais como copos, chávenas, pires, tigelas de servir e panelas pouco fundas.
- O cesto inferior foi concebido para conter panelas, tampas, pratos, saladeiras, talheres, etc.
- Os pratos de servir e as tampas grandes devem ser dispostos à volta da borda do cesto, assegurando que o braço pulverizador superior rode livremente.
- Disponha os objetos de modo a que a água chegue a todas as superfícies.

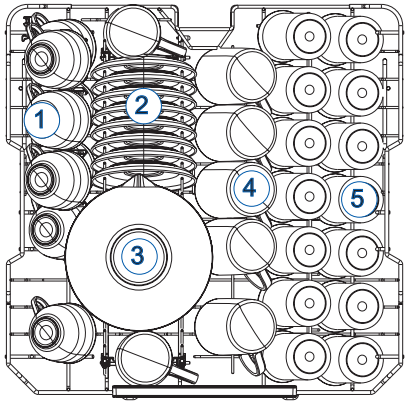

Cesto superior

1. Chávenas
2. Pires
3. Taça de vidro
4. Canecas
5. Copos

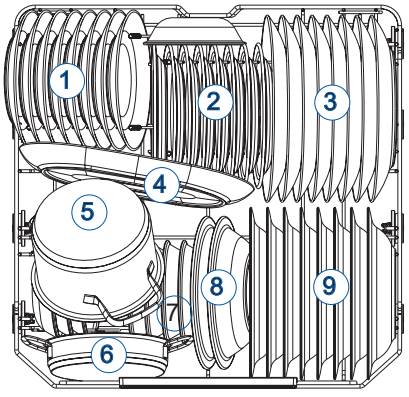

Cesto inferior

1. Prato de sobremesa
2. Pratos de sobremesa em melamina
3. Taça de vidro
4. Travessa oval
5. Panela pequena
6. Panela de forno
7. Taças de sobremesa
8. Taças em melamina
9. Pratos de sopa

Cesto para talheres

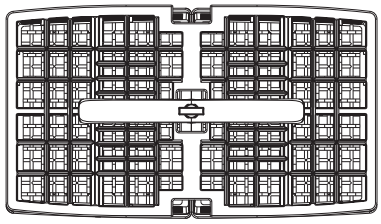

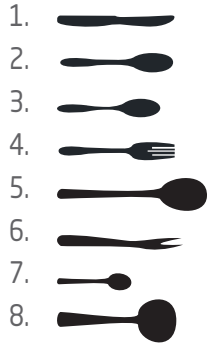

1. Facas
2. Colheres de sopa
3. Colheres de sobremesa
4. Garfos
5. Colheres de servir
6. Garfos de servir
7. Colheres de chá
8. Concha para molho



Não deixe que nenhum objeto se prolongue pelo fundo. Carregue sempre os utensílios afiados com a ponta afiada para baixo!

AJUSTAR O CESTO SUPERIOR

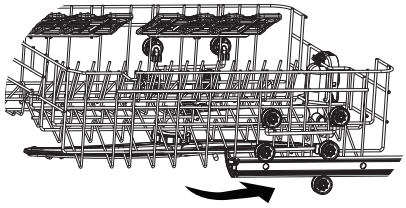

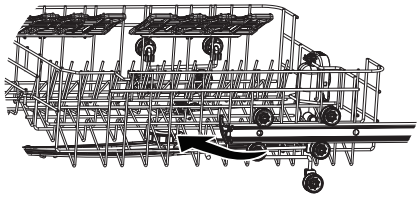

1. Puxe o cesto superior para fora. Retire o cesto superior.
2. Volte a fixar o cesto superior nos rolos superiores ou inferiores. Empurre o cesto superior para dentro.

AJUSTAR AS GRELHAS DOS COPOS

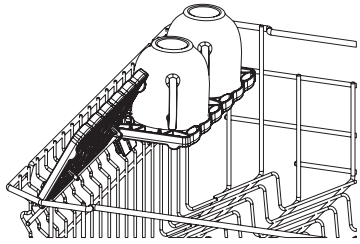

Ajuste a altura a seu gosto, ou dobre para criar espaço para outros artigos. Use os entalhes para suportar as hastes dos copos de vinho.

Ajustar a altura

1. Dobre para cima para desbloquear.
2. Ajuste a altura a seu gosto, deslizando para cima ou para baixo.
3. Volte a dobrar para baixo para fixar na respetiva posição.

UTILIZAR O AMACIADOR DE ÁGUA

A dureza da água varia de local para local. Se for usada água dura na máquina de lavar loiça, irão formar-se depósitos nos utensílios. Este aparelho está equipado com amaciador que usa o sal especificamente concebido para eliminar os minerais da água.

CUIDADO:

- Use apenas sal formulado especialmente para máquinas de lavar loiça domésticas.
- **Não utilize sal de mesa** pois este contém substâncias insolúveis que podem danificar o sistema amaciador de água.
- **Encha o compartimento do sal antes de iniciar o programa de lavagem.** Assim, o excesso de solução salina é removido imediatamente pela água. A presença prolongada de água salgada no depósito pode dar origem à corrosão.

Het zoutverbruik aanpassen

1. Quando a máquina de lavar loiça for ligada, prima e mantenha premido durante cerca de 5 segundos para entrar nas definições das preferências do utilizador.
   - Todos os indicadores luminosos piscam durante cerca de 1 segundo e depois desligam-se. Será emitido um aviso sonoro.
2. Prima repetidamente P para ajustar a definição à dureza da água.
3. Prima para sair do menu das definições e voltar ao estado de seleção do programa.

DUREZA DA ÁGUA				Luz indicadora de iluminação
°dH	°fH	°Clarke	Mmol/l	
0 ~ 6	0 ~15	0 ~ 1	0 ~ 1,5	
9 ~ 12	16 ~ 22	11 ~ 12	1,6 ~ 2,2	
13 ~ 16	23 ~ 29	16 ~ 20	2,3 ~ 2,9	
17 ~ 30	30 ~ 54	21 ~ 38	3,0 ~ 5,4	
31 ~ 50	55 ~ 89	39 ~ 63	5,5 ~ 8,9	

Predefinições de fábrica:

NOTA:
1 °dH=1.25 °Clarke= 1,78 °fH= 0.178 mmol/l
°dH: Grau alemão °fH: Grau francês °Clarke: Grau britânico

Encher com sal
O compartimento do sal tem de atestado quando a luz de aviso do sal acender.

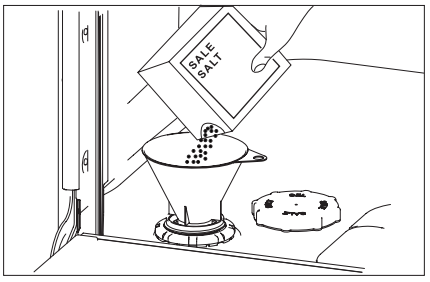

1. Retire o cesto inferior e desenrosque a tampa do compartimento do sal.
2. Coloque a ponta do funil (fornecido) no orifício e verta cerca de 1kg de sal para a máquina de lavar loiça.
3. Encha o recipiente de sal até ao limite máximo com água.
   É normal que uma pequena quantidade de água saia do compartimento do sal.
4. Volte a enroscar bem a tampa.
5. Remova o sal que caiu à volta da abertura do recipiente e para dentro da cuba.

AVISO!
O sal é corrosivo, pelo que se recomenda vivamente a execução de um programa mais curto sem loiça após cada enchimento do recipiente de sal para lavar o sal que possa ter sido derramado na cuba.

NOTA: Dependendo de quão bem o sal se dissolve, o indicador luminoso de aviso do sal pode permanecer aceso, mesmo depois de encher o compartimento de sal.

UTILIZAÇÃO DOS DIPENSADORES DO ABRILHANTADOR E DO DETERGENTE

Função do abrilhantador

O abrilhantador é libertado durante o último enxaguamento para evitar que a água forme gotículas na loiça, o que pode deixar manchas e riscos. Melhora também a secagem, permitindo que a água saia da loiça.

AVISO! Utilize apenas abrilhantador de marca para a máquina de lavar loiça. Nunca encha o dispensador do abrilhantador com outras substâncias (por exemplo, detergente para a máquina de lavar loiça, detergente líquido). Isto pode danificar o aparelho.

Função do detergente

Os ingredientes químicos que compõem o detergente são necessários para remover, esmagar e eliminar toda a sujidade da máquina de lavar loiça.

AVISO!

- Utilização adequada de detergente
  Utilize apenas detergente especificamente concebido para ser utilizado em máquinas de lavar
  Mantenha o seu detergente fresco e seco.
  Não utilize detergente em pó no compartimento até estar pronto para lavar a loiça.



- **O detergente para a máquina de lavar loiça é corrosivo! Mantenha fora do alcance das crianças.**

Quando voltar a encher de abrilhantador

Quando o nível de abrilhantador diminuir, a luz de aviso do abrilhantador acende para o avisar.

Como voltar a encher de abrilhantador

1. Prima o botão para abrir a tampa do dispensador.

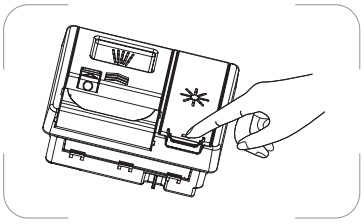

2. Verta o abrilhantador na abertura circular, certificando-se de que não enche para além da marca de MAX.

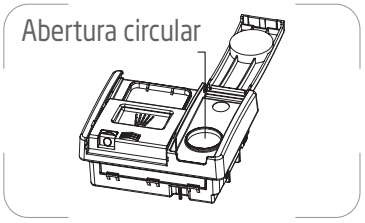

IMPORTANTE!

Tenha cuidado para não derramar abrilhantador para dentro da máquina de lavar loiça. Quaisquer derrames deverão ser limpos para evitar o excesso de espuma.

3. Feche a tampa, certificando-se de que fica encaixada no respetivo lugar.
4. Prima 1/2 durante 5 segundos após cada enchimento, para reiniciar o indicador luminoso de enchimento de abrilhantador.

Ajustar a dosagem de abrilhantador

A dose normal predefinida de fábrica é R2 (5 ml), mas poderá ter de ajustar este valor para se adequar à dureza da sua água.

- Se houver espuma em excesso no final da lavagem, reduza a dosagem.
- Se viver numa área com uma água muito dura, ou se os pratos estiverem molhados ou manchados após a secagem, aumente a dosagem.
- Se estiver a usar pastilhas com abrilhantador, recomendamos que defina a dosagem do abrilhantador para nula (R0).

1. Prima e mantenha premido durante cerca de 5 segundos para entrar nas definições das preferências do utilizador..
2. Prima repetidamente para definir a dosagem (R0 a R03).
   - O valor predefinido é R2 (5 ml).
   - R0 = Sem indicador luminoso

Nível de dosagem de abrilhantador	Indicadores luminosos ligados
R1 (3 ml)	3h
R2 (5 ml)	3h 6h
R3 (6 ml)	3h 6h 9h

3. Para sair do modo, prima e mantenha premido ⏻ durante cerca de 3 segundos.

Enchimento do dispensador do detergente

1. Abra a tampa, pressionando o trinco de libertação para baixo.

2. Adicione o detergente no compartimento (para a lavagem principal).

   Para loiça ligeiramente suja ou água suave, encha a máquina de lavar com detergente até à primeira linha com a marca 15.

   Para loiça muito suja ou água dura, encha a máquina de lavar com detergente até à segunda linha com a marca 25.

   Para cargas normais do dia-a-dia, encha com detergente até meio, entre as 2 linhas.

3. Feche a tampa fazendo-a deslizar para a frente e pressionando-a para baixo.
   Se quiser adicionar detergente à pré-lavagem, encha o compartimento de pré-lavagem na cobertura do dispensador.

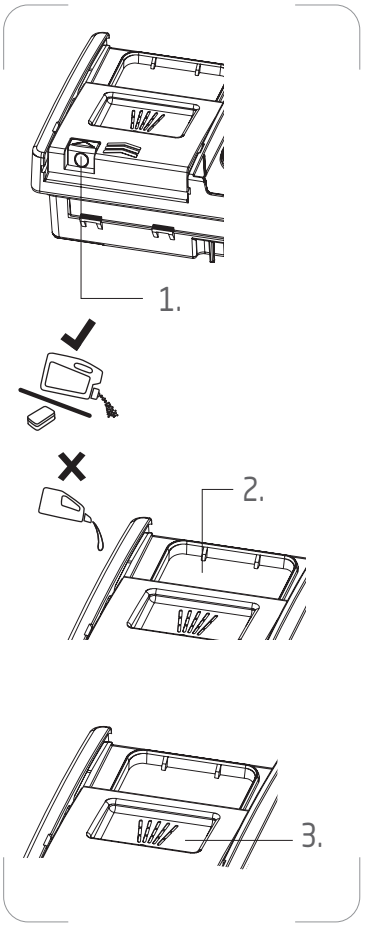

PROGRAMAS DE LAVAGEM

Programa	Tipo de loiça	Descrição do ciclo	Detergente Pré-lavagem/ lavagem principal	Duração do programa (min)	Energia (kWh)	Consumo de água (L)	É preciso abrilhantador?
R 30'	Uma lavagem mais curta, para cargas de loiça ligeiramente suja que não necessitam de secagem	Lavagem (60°C) Enxaguamento quente Secagem	15g	30	0,62	8,23	Não
60°	Para cargas normalmente sujas	Pré-lavagem Lavagem (60°C) Enxaguamento Enxaguamento Enxaguamento quente Secagem	15g	129	1,85	19,68	Sim
ECO 50°	Ciclo padrão para cargas com sujidade normal, como tachos, pratos, vidros e panelas ligeiramente sujas.	Pré-lavagem Lavagem (50°C) Enxaguamento Enxaguamento quente Secagem	15g	245	0,92	11,0	Sim
70°	Para loiça de barro muito suja com ou sem comida ressequida	Pré-lavagem Lavagem (70°C) Enxaguamento Enxaguamento Enxaguamento quente Secagem	25g	146	2,1	23,49	Sim
45°	For lightly Soiled crockery and glass	Pré-lavagem Lavagem (45°C) Enxaguamento Enxaguamento quente Secagem	15g	96	1,4	12,05	Sim

NOTA:
EN 60436: Este programa é o ciclo de teste. A informação para o teste de comparação está em conformidade com a EN 60436.

- O programa eco é adequado para lavar loiça com uma sujidade normal, sendo o programa mais eficiente em termos de consumo combinado de energia e água, e é usado para manter a conformidade com a legislação do design eco da UE.

- Carregar a máquina de lavar loiça até à capacidade indicada pelo fabricante contribui para poupar energia e água.
- Efetuar a pré-lavagem manual da loiça dá origem a um consumo acrescido de água e energia, não sendo recomendada.
- Lavar a loiça numa máquina de lavar habitualmente consome menos energia e água na fase de utilização do que a lavagem à mão, quando a máquina de lavar loiça é usada de acordo com as instruções do fabricante.
- Os valores apresentados para os outros programas para além do programa eco servem apenas de orientação.

INICIAR UM CICLO DE LAVAGEM

1. Abra a torneira da água.
2. Abra a porta da máquina de lavar loiça.
3. Verifique os filtros.
   - Certifique-se de que estão limpos e devidamente posicionados. Consulte a secção Limpeza e Manutenção.
4. Certifique-se de que tem abrilhantador e sal.
5. Carregue os pratos.
   - Certifique-se de que o braço pulverizador roda livremente.
6. Adicione a quantidade necessária de detergente no dispensador, de acordo com a tabela "Programas de lavagem".
7. Feche bem a porta da máquina de lavar loiça.
8. Prima ⏻ para ligar a máquina de lavar loiça.
9. Prima repetidamente [P 5s] para selecionar o programa de lavagem desejado.
   - O indicador luminoso do programa correspondente acende.
   - **Temporizador de início retardado:**
     Y Pode iniciar o ciclo da máquina de lavar loiça 3 horas, 6 horas ou 9 horas mais tarde.
     Prima repetidamente [5s] para predefinir uma hora. O indicador luminoso do início diferido selecionado acende.
     Uma vez definido o temporizador de atraso, prima [▷ RESET 3s] para ativar a função.
     Para cancelar o início retardado, prima sem soltar [▷ RESET 3s] durante 3 segundos.
10. Se pretender efetuar uma lavagem de meia carga, prima [1/2 5s] e indicador luminoso du1/2 acende.
    - Esta função só pode ser utilizada com os programas Rápido, Universal, ECO, Intensivo e Vidro.
    - Quando esta função é ativada, a máquina de lavar louça reduz automaticamente o consumo de água e de energia e o tempo de lavagem.
11. Prima [▷ RESET 3s] para iniciar a lavagem.
    - O indicador luminoso do programa pisca.
    - Se o temporizador de início retardado for definido, o indicador luminoso

da hora de diferimento selecionado pisca. Depois de decorrido o tempo de início diferido, o aparelho entra automaticamente em funcionamento.

12. Quando o programa terminar, a máquina de lavar loiça emite um aviso sonoro e pára.
13. Aguarde alguns minutos antes de abrir a porta da máquina de lavar loiça, para evitar queimaduras.
    - Abra a porta com cuidado. Pode sair vapor quente quando se abre a porta!
    - Abra a porta da máquina de lavar loiça, deixe-a entreaberta e aguarde cerca de 15 minutos antes de retirar a loiça. Desta forma, ficará mais fresca e melhorará a secagem.
14. Retire a loiça.

AVISO!

- O ciclo e lavagem não é iniciado se a porta da máquina de lavar loiça for deixada aberta ou não for devidamente fechada.
- Não abra a porta quando a máquina de lavar loiça estiver a funcionar, pois poderá ser ejetada água a ferver, o que pode causar escaldões.

Adicionar loiça extra

Um prato esquecido pode ser adicionado em qualquer altura antes de o dispensador de detergente abrir. Neste caso, siga as instruções apresentadas abaixo:

1. Abra um pouco a porta para parar a lavagem.
2. Depois de os braços de pulverização pararem, pode abrir a porta por completo. Junte os pratos esquecidos.
3. Feche a porta.
4. O ciclo começa a partir do ponto em que foi interrompido.

Alterar o programa em curso

Um ciclo de lavagem só pode ser alterado se estiver a funcionar há pouco tempo; caso contrário, o detergente pode já ter sido libertado e a máquina de lavar loiça pode já ter drenado a água de lavagem. Se for esse o caso, a máquina de lavar loiça tem de ser reiniciada e o distribuidor de detergente tem de ser reabastecido.

Para reiniciar a máquina de lavar loiça, siga as instruções abaixo:

1. Abra um pouco a porta para parar a lavagem. Depois de os braços de pulverização pararem, pode abrir a porta por completo.
2. Prima sem soltar [▷ RESET 3s] durante mais de 3 segundos - o programa será cancelado. Ouvirá um som.
3. Prima repetidamente [P 5s] para selecionar um programa novo.
4. Feche a porta e prima [▷ RESET 3s] para iniciar o programa.

Função de bloqueio para crianças

O bloqueio de segurança para crianças da sua máquina de lavar loiça evita alterações acidentais do programa e impede as crianças de brincar com os controlos enquanto o aparelho estiver a funcionar.

Para ativar a função, prima sem soltar [P 5s] durante mais de 5 segundos.
As luzes indicadoras de atraso 3h, 6h e 9h piscam.

Para desativar a função, prima sem soltar [P 5s] durante mais de 5 segundos.
As luzes indicadoras de atraso 3h, 6h e 9h piscam.

Configuração do modo de memória

1. Durante a seleção dos programas, prima e mantenha premido [5s] durante cerca de 5 segundos para entrar nas definições das preferências do utilizador.
2. Prima [⇄] para ativar o modo de memória. O indicador luminoso acende.
   - O programa de lavagem com a função adicional que foi usado da última vez será memorizado e predefinido para a lavagem seguinte.
3. Para desativar o modo, prima [⇄] novamente. O indicador luminoso desliga-se.
4. Prima [⏻] para sair do menu das definições e voltar ao estado de seleção do programa.

Definição do aviso sonoro

1. Durante a seleção dos programas, prima e mantenha premido [5s] durante cerca de 5 segundos para entrar nas definições das preferências do utilizador.

2. Prima 1/2 para alterar a definição do aviso sonoro.
   - O aviso sonoro está predefinido para ligado.
   - Se o aviso sonoro estiver definido para ligado, o indicador luminoso acende. O aviso sonoro é ligado.
   - Se o aviso sonoro estiver definido para desligado, o indicador luminoso desliga-se. O aviso sonoro é desligado.
3. Prima ⏻ para sair do menu das definições e voltar ao estado de seleção do programa.

BALCÃO DE UTILIZAÇÃO

Quando o cabo de alimentação estiver ligado, mas a máquina de lavar louça não estiver ligada, feche bem a porta da máquina de lavar loiça, prima ⏻, prima sem soltar ⇄ e P durante 3 segundos. O número de ciclos é obtido contando o número de vezes que as luzes indicadoras piscam.

Exemplo: a contagem de uso é 6843.

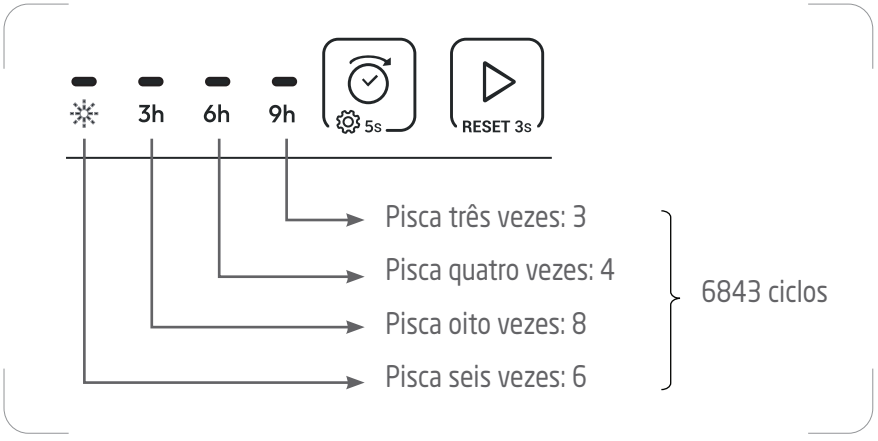

LIMPEZA E MANUTENÇÃO

- Desligue sempre o aparelho e retire a ficha da tomada antes de proceder à limpeza.
- Para evitar a entrada de água no fecho da porta e nos componentes elétricos, não utilize detergentes de limpeza em spray de nenhum tipo.
- Nunca use produtos de limpeza abrasivos nem esfregões nas superfícies exteriores, pois estes podem riscar o acabamento.

A sua máquina de lavar loiça limpa através da pulverização de água limpa e detergente (sob pressão) contra a superfície suja dos pratos. A água é bombeada através de um braço pulverizador rotativo, escoado através de um filtro removendo comida e sujidade e bombeada de volta através do braço pulverizador.
A água suja é bombeada para fora e substituída com água limpa no fim de cada ciclo (o número de vezes depende do ciclo a ser usado).

NOTA:
A dureza da água afeta adversamente o desempenho de lavagem da sua máquina de lavar loiça.
A dureza da água também contribui para depósitos de calcário (película com uma substância branca) na superfície de aço inoxidável no interior da máquina de lavar loiça e elemento de aquecimento localizado no reservatório por baixo da rede de filtro amovível.
Para minimizar estas condições, recomendamos que utilize a máquina de lavar loiça (vazia) com 1 taça de vinagre branco (pelo menos uma vez por semana).

Limpeza da porta e vedante da porta
Limpe regularmente os vedantes da porta com um pano suave ligeiramente embebido em água, para eliminar os depósitos de comida.
Quando a máquina de lavar loiça estiver a ser carregada, podem pingar resíduos de comida e de bebida para as partes laterais da porta da máquina de lavar loiça. Estas superfícies estão no exterior da cabine de lavagem interior, e a água dos braços pulverizadores não chega lá. Limpe quaisquer depósitos antes de fechar a porta.

Limpeza do painel de controlo

Se for necessário limpar, o painel de controlo deve ser limpo apenas com um pano macio e húmido.

Limpeza do sistema de filtragem

O sistema de filtragem na base do armário de lavagem retém os resíduos mais grosseiros do ciclo de lavagem. Os detritos grosseiros recolhidos podem provocar o entupimento dos filtros. Verifique regularmente o estado dos filtros e limpe-os, se necessário, com água corrente.

Retirar e limpar o filtro

Rode a pega do filtro no sentido inverso ao dos ponteiros do relógio para libertar.
Levante para retirar da placa do filtro.
Separe a tampa do filtro da base pressionando os botões de libertação e levantando.

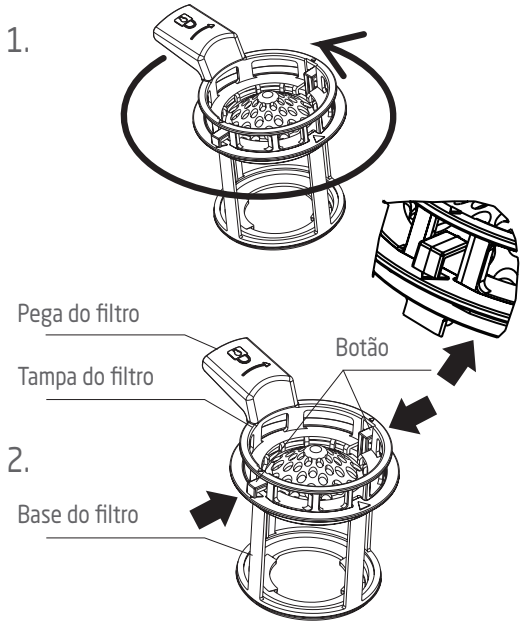

Retire gentilmente a placa do filtro dos clipes na parte traseira do dreno.
Não tente retirar o filtro à força, pois isso pode causar danos. Passe por água corrente usando uma escova suave.

Voltar a colocar o filtro

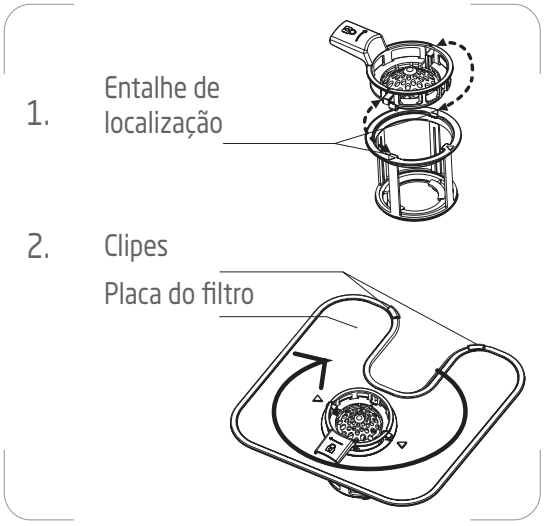

Encaixe a placa do filtro por baixo dos clipes na parte traseira do dreno e pressione firmemente contra os clipes. Certifique-se de que a placa do filtro fica alinhada com a base da máquina de lavar loiça.

Volte a colocar o filtro de drenagem na base da máquina de lavar loiça. Rode a pega do filtro no sentido dos ponteiros do relógio para encaixar no respetivo lugar.

Limpeza dos braços pulverizadores

É necessário limpar regularmente os braços de pulverização, caso contrário os produtos químicos da água dura entupirão os jatos e os rolamentos do braço pulverizador.
Para limpar os braços de pulverização, siga as instruções abaixo:

Limpar o braço pulverizador superior

Para retirar o braço pulverizador superior, desenrosque cuidadosamente a porca de fixação.
Passe o braço pulverizador por água corrente, depois volte a encaixá-lo.

IMPORTANTE!
Certifique-se de que roda firmemente a porca de fixação no braço pulverizador superior no respetivo lugar no tubo de abastecimento da água. Certifique-se de que o braço pulverizador superior fica firmemente encaixado no respetivo lugar e que roda livremente.

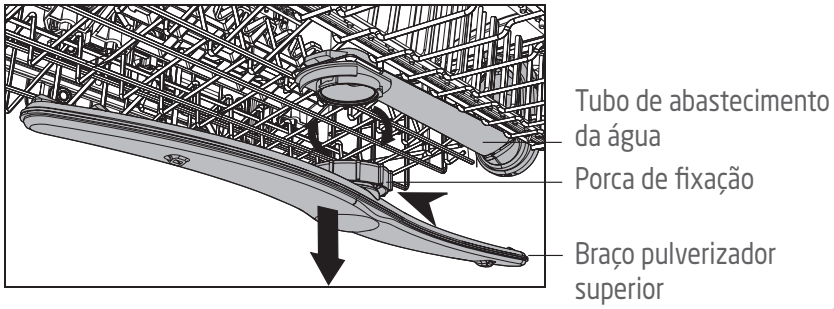

Limpar o braço pulverizador inferior

Para retirar o braço pulverizador inferior, basta levantar o braço pulverizador para fora do encaixe.
Passe o braço pulverizador por água corrente, depois volte a encaixá-lo no respetivo lugar.

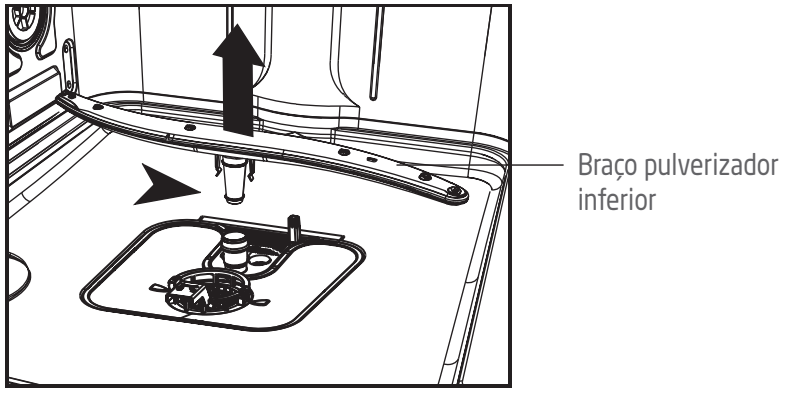

Cuidados com o congelamento
Tome medidas de proteção contra congelamento na máquina de lavar loiça no inverno. Sempre após os ciclos de lavagem, atue do seguinte modo:

1. Desligue a alimentação elétrica da máquina de lavar loiça na tomada.
2. Desligue o abastecimento de água e o tubo de entrada de água da válvula de água.
3. Drene a água do tubo de entrada e válvula da água (use uma taça para apanhar a água).
4. Volte a ligar o tubo de entrada da água na válvula da água.
5. Retire o filtro no fundo da pia e utilize uma esponja para absorver a água no escoador.

Após cada lavagem
Após cada lavagem, desligue o abastecimento de água do aparelho e deixe a porta ligeiramente aberta, para que a humidade e os odores não fiquem no interior do aparelho.

Limpeza sem solventes ou abrasivos
Para limpar o exterior e as peças de plástico da máquina de lavar loiça, não utilize solventes ou produtos de limpeza abrasivos. Utilize apenas um pano com água morna e detergente.
Para remover pontos ou manchas da superfície do interior, utilize um pano ligeiramente embebido em água e um pouco de vinagre ou um produto de limpeza específico para máquinas de lavar loiça.

Quando não utilizar durante um longo período de tempo
Recomendamos que execute um ciclo de lavagem com a máquina vazia, retire a ficha da tomada, desligue o abastecimento de água e deixe a porta do aparelho ligeiramente aberta. Isto vai ajudar a que os vedantes da porta durem mais e evitar a formação de odores no interior do aparelho.
Mover o aparelho

Se tiver de mover o aparelho, tente mantê-lo direito, na vertical. Se for absolutamente necessário, pode posicionar de costas.

Limpeza da porta
Um dos fatores que originam odores na máquina de lavar loiça é a comida que permanece incrustada nos vedantes. A limpeza periódica com uma esponja húmida vai impedir que isto ocorra.

RESOLUÇÃO DE PROBLEMAS

Antes de chamar a assistência

Rever as tabelas nas páginas seguintes pode evitar contactar a assistência.

Problema	Possíveis Causas	Possível solução
A máquina de lavar loiça não começa a funcionar.	Fusível fundido ou o disjuntor foi acionado.	Substitua o fusível ou reinicie o disjuntor.
	A fonte de alimentação não está ligada.	Retire quaisquer outros aparelhos que partilhem o mesmo circuito com a máquina de lavar loiça.
	A porta não foi devidamente fechada.	Certifique-se de que a máquina de lavar loiça está ligada e a porta está bem fechada.
A água não é bombeada da máquina de lavar loiça.	Dobra na mangueira de drenagem.	Verifique a mangueira de drenagem.
	Filtro obstruído.	Verifique os filtros (consulte "Limpeza do sistema de filtragem").
	Pia da cozinha obstruída.	Verifique a pia da cozinha para se certificar de que está a drenar bem. Se a pia da cozinha não estiver a drenar, contacte um canalizador para verificar o problema.
Espuma na mangueira.	Detergente inadequado.	Utilize apenas detergente especial para máquinas de lavar loiça, para evitar espuma. Se isto ocorrer, abra a máquina de lavar loiça e deixe a espuma evaporar. Adicione cerca de 4 litros de água fria no fundo da máquina de lavar loiça. Feche a porta da máquina de lavar loiça e selecione um ciclo Rápido. Inicialmente, a máquina de lavar loiça drena a água. Abra a porta após parar a drenagem e verifique se a espuma desaparece.
	Abrilhantador derramado	Limpe sempre imediatamente os derrames de abrilhantador.
Interior da cuba manchada.	Pode ter usado detergente com corante.	Certifique-se de que o detergente não tem corante.
Película branca na superfície interior.	Minerais de água dura.	Para limpar o interior, utilize uma esponja ligeiramente embebida em água com detergente para lavar a loiça, e utilize luvas de borracha. Nunca utilize qualquer outro produto de limpeza para além do detergente da máquina de lavar loiça, uma vez que pode formar espuma ou bolhas.
Existem manchas de ferrugem no talher.	Os artigos afetados não são resistentes à corrosão.	Evite lavar artigos que não sejam resistentes à corrosão com a máquina de lavar loiça.
	Um programa não funciona após adicionar sal para a máquina. Entraram vestígios de sal no ciclo de lavagem.	Efetue um programa de lavagem sem loiça após adicionar sal.
	A tampa do compartimento do sal está solta.	Certifique-se de que a tampa está bem fechada.

A máquina de lavar loiça está a fazer muito ruído.	Os pratos batem uns contra os outros. Os braços pulverizadores estão a bater contra os pratos.	Consulte "Carregar a máquina de lavar loiça" para colocar os pratos corretamente.
A loiça não está limpa.	Os pratos não foram colocados corretamente.	Consulte "Carregar a máquina de lavar loiça".
	O programa de lavagem selecionado é demasiado gentil.	Selecione um programa mais intensivo.
	Não foi usado detergente suficiente, ou é inadequado.	Consulte "Programas de lavagem".
	Os braços pulverizadores estão obstruídos.	Utilize mais detergente ou troque de detergente.
	Os filtros não estão limpos ou não estão na posição correta.	Disponha os artigos de modo a que os braços pulverizadores possam girar livremente.
Vidros embaciados.	Combinação de água suave e demasiado detergente.	Utilize menos detergente se tiver água suave, e selecione um ciclo mais curto para lavar os vidros e limpá-los.
Aparecem manchas brancas nos copos e pratos.	A água dura pode causar depósitos de calcário.	Adicione mais detergente.
Os pratos não estão a secar.	Carregamento inadequado.	Consulte "Carregar a máquina de lavar loiça".
	O abrilhantador acabou ou está a ser utilizado muito pouco.	Aumente ou volte a encher a quantidade de abrilhantador.
	Foi selecionado o programa errado.	Escolha um programa com uma duração de lavagem mais longa.
A máquina de lavar loiça tem uma fuga.	Enchimento excessivo do dispensador ou derrames de abrilhantador.	Tenha cuidado para não encher o dispensador com demasiado abrilhantador.
	A máquina de lavar loiça não está nivelada.	O abrilhantador derramado pode provocar a formação excessiva de espuma e levar a um transbordamento. Limpe eventuais derrames com um pano húmido.
A bomba de drenagem não pára.	Transbordamento	O sistema foi concebido para detetar um transbordo. Quando funciona, desliga a bomba de circulação e liga a bomba de drenagem.
Película amarela ou castanha na superfície interna	Manchas de chá ou café	Utilizar uma solução de 1/2 chávena de lixívia e 3 chávenas de água morna para remover as manchas à mão. AVISO: Após um ciclo tem de aguardar 20 minutos para deixar os elementos de aquecimento arrefecerem antes de limpar o interior; caso contrário, podem ocorrer queimaduras.
	Depósitos de ferro na água podem provocar uma película abrangente.	Tem de contactar uma empresa de amaciadores de água para obter um filtro especial.

Não é possível fechar corretamente a tampa do distribuidor de detergente.	Os resíduos de detergente entupidos estão a bloquear o fecho da tampa.	Limpe o detergente do fecho.
Detergente deixado nas cavidades do distribuidor.	A loiça bloqueia as cavidades do detergente.	Voltar a colocar a loiça corretamente.
Vapor	Fenómeno normal	Durante a secagem e o escoamento da água, sai algum vapor do saída de ar junto ao fecho da porta.
Marcas pretas ou cinzentas na loiça	Utensílios de alumínio roçaram na loiça.	Utilize um produto de limpeza abrasivo suave para eliminar essas marcas.
Água no fundo da cuba	Isto é normal.	Uma pequena quantidade de água limpa à volta da saída no fundo da cuba mantém o vedante da água lubrificado.

Mensagens de erro

Quando ocorrem algumas avarias, o indicadors luminosos pisca para o avisar.

Indicadors luminosos a piscar	Significados	Possíveis Causas	Possível solução
Todas as luzes piscam uma vez a cada 5 segundos.	Não há água.	A torneira da água está fechada.	Abra a torneira da água. Nota: Quando um erro for resolvido, desligue o aparelho e reinicie o programa.
		A mangueira de entrada da água tem um vinco ou dobra.	Certifique-se de que a posição da mangueira é a correta.
		No caso de sistema AquaStop: A proteção da água é ativada; o marcador (C) fica vermelho.	A mangueira tem de ser substituída.
		O filtro da mangueira de entrada da água está obstruído	Limpe o filtro nas ligações da mangueira de entrada na torneira e na parte traseira do aparelho.
		A entrada da água está obstruída.	Verifique o fluxo de água da torneira.
		A pressão da água é muito baixa.	Contacte o seu fornecedor de abastecimento de água.
Todas as luzes piscam 3 vezes a cada 5 segundos.	Fuga de água.	O dispositivo de proteção contra inundações está ligado: • Há fugas de água no aparelho. • A válvula de admissão da água está aberta e obstruída. • A drenagem está bloqueada.	1. Feche a torneira de água. 2. Desligue o aparelho da alimentação. 3. Contacte o serviço de apoio ao cliente.

FOLHA DE INFORMAÇÃO SOBRE O PRODUTO

Nome do fornecedor ou marca comercial: Etablissements Darty & fils © | Proline				
Morada do fornecedor: 9 Rue des Bateaux-Lavoirs, 94200 Ivry-sur-Seine, France				
Identificador do modelo: PBI1248EFULL				
Parâmetros gerais do produto:				
Parâmetro	**Valor**	**Parâmetro**		**Valor**
Capacidade nominal [1] (ps)	12	Dimensões em cm	Altura	82
			Largura	60
			Profundidade	55
EEI [1]	55,7	Classe de eficiência energética [1]		E
Índice de desempenho de limpeza [1]	1,121	Índice de desempenho de secagem [1]		1,061
Consumo de energia em kWh [por ciclo], com base no programa ECO, usando água fria.	0,920	Consumo de água, expresso em litros [por ciclo], no programa «eco». O consumo real de água depende do modo de utilização do aparelho e da dureza da água.		11,0
Duração do programa [1] (h:min)	4:05	Tipo		Encastrado
Emissões de ruído acústico [1] (dB(A) re 1 pW)	48	Classe de emissão de ruído acústico aéreo [1]		C
Modo desligado (W)	-	Modo inativo (W)		0,50
Início retardado (W) (se aplicável)	4,00	Inativo em rede (W) (se aplicável)		-
Duração mínima da garantia oferecida pelo fornecedor: 24 meses				
Informação adicional: Disponibilidade de peças sobressalentes: 11 anos				
Link do website do fornecedor, onde se encontra a informação no ponto 6 do Anexo II para o Regulamento da Comissão (UE) 2019/2022: https://www.madocumentationreparation.com				

[1] para o programa ECO.

Para saber a informação do modelo na base de dados do produto:
Clique no link
https://eprel.ec.europa.eu/screen/product/dishwashers2019/2239824

Voltagem nominal/frequência	220-240V ~ 50Hz
Potência nominal	1720-2050W
Pressão da água	0,04 - 1,00 MPa
Peso	41kg

SERVIÇO DE REPARAÇÃO E PEÇAS SOBRESSELENTES

Não desmonte, nem repare o aparelho sozinho. O incumprimento desta premissa, pode provocar um choque elétrico ou ferimentos pessoais.

Para aceder ao serviço de reparação profissional e encomendar peças sobresselentes, obtenha o apoio do serviço pós-venda daMediaMarkt.

Atenção!
Todos os aparelhos têm uma garantia de 2 anos.
A garantia não cobre danos provocados por uma instalação incorreta, modificação não autorizada, autorreparação ou reparação não profissional.

Contacte-nos em:

MediaMarkt

www.mediamarkt.pt
210 042 210
10:00 - 22:00 (inclusive feriados)
De segunda-feira a sábado

10:00 - 20:00
Domingos
E-mail: clientes@mediamarkt.pt

Rua Casal do Canas, n.° 5
Zona Comercial de Alfragide
2790-204 Carnaxide, Portugal

ELIMINAÇÃO



Como retalhista responsável, preocupamo-nos com o ambiente.
Como tal, aconselhamos que cumpra os procedimentos adequados para eliminação do aparelho e dos respectivos materiais de embalamento. Dessa forma, irá ajudar a conservar recursos naturais e assegurar que são reciclados de uma forma que protege a saúde e o ambiente.

Deve eliminar este aparelho e a sua embalagem de acordo com a legislação e regulamentação locais.
Dado que este aparelho contém componentes eletrónicos, o produto e os seus acessórios devem ser eliminados separadamente do lixo doméstico quando atingirem o fim da sua vida útil.

Contacte as autoridades locais para obter informações acerca da eliminação e reciclagem.
O aparelho deve ser transportado para o ponto de recolha local, para reciclagem. Alguns pontos de recolha aceitamos aparelhos sem encargos.

Pedimos desculpa por qualquer erro encontrado nas instruções deste produto, as mesmas estão a ser objeto de melhoramento.

Etablissements Darty & fils ©,
9 Rue des Bateaux-Lavoirs, 94200 Ivry-sur-Seine, France 28/02/2025
Ets.Darty@fnacdarty.com

TABLE OF CONTENTS

IMPORTANT SAFETY INSTRUCTIONS.....p.147

PRODUCT OVERVIEW.....p.150

BEFORE INSTALLING YOUR DISHWASHER.....p.151

INSTALLATION INSTRUCTIONS.....p.153

BEFORE LOADING THE BASKETS.....p.167

LOADING THE DISHWASHER.....p.168

ADJUSTING THE UPPER BASKET.....p.170

ADJUSTING CUP RACKS.....p.170

USING THE WATER SOFTENER.....p.171

USING THE RINSE AID AND DETERGENT DISPENSERS....p.173

WASHING PROGRAMS.....p.176

STARTING A WASH CYCLE.....p.178

CLEANING AND MAINTENANCE.....p.182

TROUBLESHOOTING.....p.187

PRODUCT INFORMATION SHEET.....p.190

REPAIR AND SPARE PARTS SERVICE.....p.191

DISPOSAL.....p.192

⚠ IMPORTANT SAFETY INSTRUCTIONS

PLEASE READ THE FOLLOWING SAFETY WARNINGS AND THE INSTRUCTIONS CAREFULLY BEFORE USING THE APPLIANCE AND KEEP FOR FUTURE REFERENCE.

Warnings

- This appliance is intended to be used in household and similar applications such as:
  - staff kitchen areas in shops, offices and other working environments;
  - farm houses;
  - by clients in hotels, motels and other residential type environments;
  - bed and breakfast type environments.
- If the supply cord is damaged, it must be replaced by the manufacturer, its service agent or similarly qualified persons in order to avoid a hazard.
- This appliance can be used by children aged from 8 years and above and persons with reduced physical, sensory or mental capabilities or lack of experience and knowledge if they have been given supervision or instruction concerning use of the appliance in a safe way and understand the hazards involved.
  Children shall not play with the appliance.
  Cleaning and user maintenance shall not be made by children without supervision.
- Regarding the instructions for the method and frequency of cleaning, refer to the section "CLEANING AND MAINTENANCE" in pages 182-186
- The openings must not be obstructed by a carpet.
- The new hose-sets supplied with the appliance are to be used; old hose-sets should not be reused.
- The maximum number of place settings to be washed by this dishwasher is 12 place settings.
- The door should not be left in the open position since this could present a tripping hazard.

- Regarding the detailed instructions on how to load the dishwasher, refer to the section "Loading the dishwasher" in pages 168-169.
- WARNING: Knives and other utensils with sharp points must be loaded in the basket with their points down or placed in a horizontal position.
- The minimum permissible inlet water pressure is 0.04 MPa. The maximum permissible inlet water pressure is 1 MPa.
- The plug must be remained easily accessible after installation of the appliance.
- Regarding the instructions for the method of fixing and how the appliance is to be fixed to its support, refer to the section "INSTALLATION INSTRUCTIONS" in pages 153-166.

Safety Precautions

- Installation and repair can only be carried out by a qualified technician.
- This appliance is for indoor household use only.
- To protect against the risk of electrical shock, do not immerse the appliance, cord or plug in water or any other liquid.
- Turn off and unplug the appliance before cleaning and performing maintenance.
- Do not sit on, or stand on the door or dish rack of the dishwasher.
- Do not operate your dishwasher unless all enclosure panels are properly in place.
- Carefully open the door when the dishwasher is operating because there might be a risk of water squirting out.
- Do not place any heavy object on or stand on the door when it is open. The appliance could tip forward.
- Some dishwasher detergents are strongly alkaline. They can be extremely dangerous if swallowed. Avoid contact with the skin and eyes and keep children away from the dishwasher when the door is open.
- Do not wash plastic items unless they are marked "dishwasher

safe" or the equivalent.

- Use only detergent and rinse agents recommended for use in an automatic dishwasher.
- Never use soap, laundry detergent, or hand washing detergent in your dishwasher.
- The door should not be left open, since this could increase the risk of tripping.
- Do not tamper with controls.
-  Earthing Instructions:
  - This appliance must be earthed. In the event of a malfunction or breakdown, earthing will reduce the risk of an electric shock by providing a path of least resistance of electric current. This appliance is equipped with an earthing conductor plug.
  - The plug must be plugged into an appropriate outlet that is installed and earthed in accordance with all local codes and ordinances.
  - Improper connection of the equipment-earthing conductor can result in the risk of an electric shock.
  - Check with a qualified electrician or service representative if you are in doubt whether the appliance is properly grounded.
  - Do not modify the plug provided with the appliance. If it does not fit the outlet, have a proper outlet installed by a qualified electrician.

PRODUCT OVERVIEW

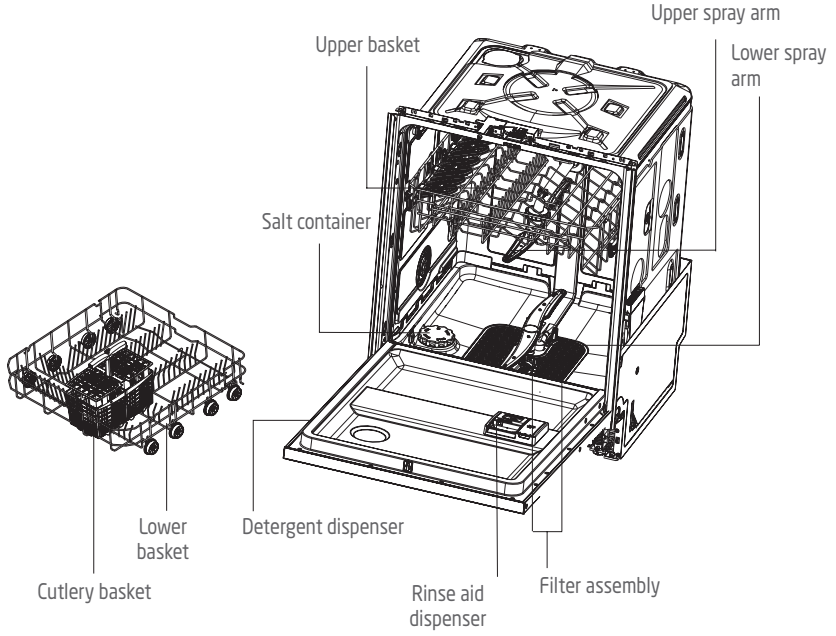

Control Panel

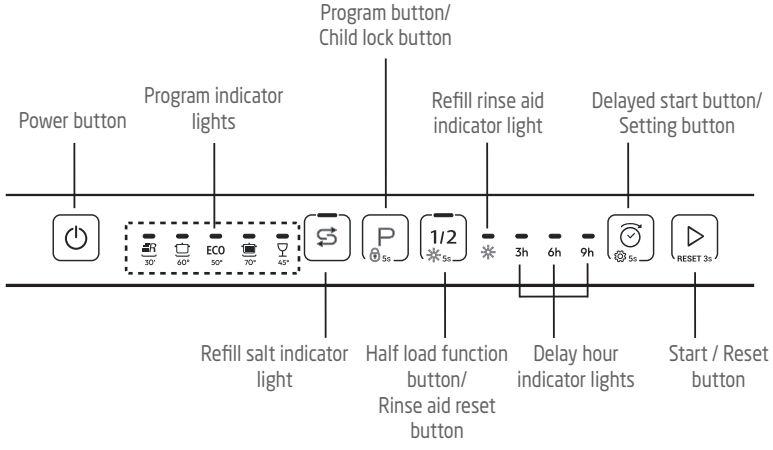

Program indicator lights

				
Rapid	Universal	ECO	Intensive	Glass

BEFORE INSTALLING YOUR DISHWASHER

Before connecting your dishwasher to the power supply, check that the voltage stated on the rating label of your appliance corresponds to the voltage in your home. The appliance must be grounded. The manufacturer is not responsible for damages that may occur as a result of usage without grounding.

WARNING:
Disconnect electrical power before installing your dishwasher.

Unpacking and handling

- Check packaging and dishwasher for signs of transport damage. If the dishwasher is in any way damaged, do not install it. Contact the dealer the dishwasher was purchased from.
- Disposal of packaging: some of the packaging is recyclable. Check the symbols and labels and recycle if possible.
- Never lift the dishwasher from the door handle or the top panel. Doing so may cause damage.
- Always be careful with the hoses and power cord at the back of the dishwasher. Careful handling will prevent damage and malfunction from squashing, kinking or cuts.
- While installing the dishwasher, check the drain hose is not restricted or kinked.

Connections and services

- Check that the power cord is long enough to reach the outlet. If it isn't, it

must be replaced by an authorised technician. Extension cords or multi-outlet power boards should not be used to connect the dishwasher to the power supply.

- Check that the hoses are long enough to reach the services. If a hose needs extending, ensure that the extension hose is new and of equal quality and diameter to the one already fitted.
- The dishwasher should not be connected to a water system where the temperature exceeds 25°C.
- The dishwasher must not be connected to an undersink high-pressure "push-through" type hot water system, as damage to the system will result.

INSTALLATION INSTRUCTIONS

WARNING:

Water pipe and electrical device should be installed by professionals.
Cut off the power before installing the dishwasher, or electric shock may occur.

Parts supplied

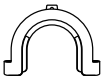

Drain hose support (1)



Inlet hose (1)



Installation fixing kit (1)

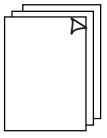

Installation and User Instructions(1)
Installation Guide (1)
Energy and water consumption sticker (1)



Moisture protection tape (1) (to prevent moisture damage to cabinetry)



Brackets for toekick (2)



Salt funnel(1)







ST3.9 (9) ST3.5 (6) ST4.0 (4)

1. Product dimensions

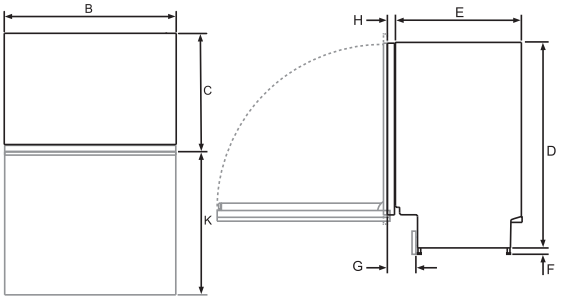

PLAN PROFILE

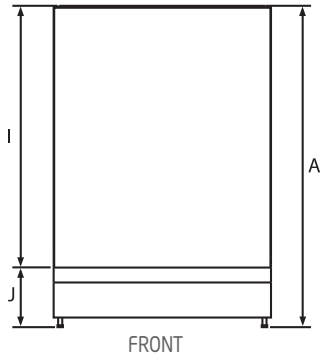

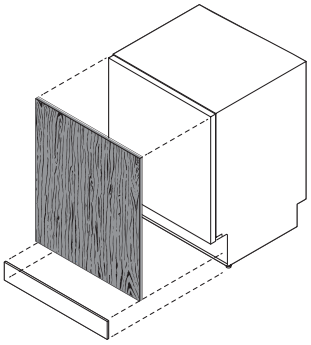

Product dimensions	Unit: mm
A Overall height *	820-880
B Overall width **	598
C Overall depth **	554
D Height of chassis	820
E Depth of chassis	521
F Height of feet *	0-60
G Depth of toe kick recess	120
H Depth of inner door **	33
I Height from top of chassis to bottom of inner door	683
J Height from to bottom of inner door to floor *	138
K Depth of door opening **	639

* depending on adjustment of levelling feet
** excluding custom panel and handle

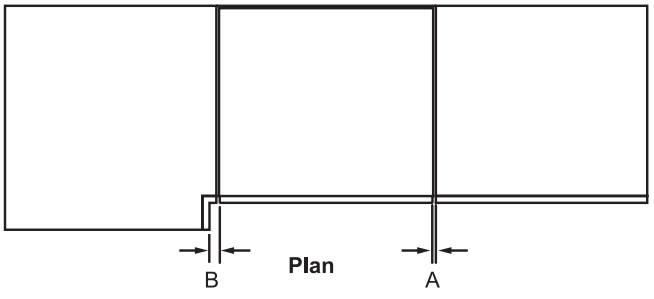

Cabinetry dimensions	Unit: mm
A Minimum clearance to adjacent cupboard door	2
B Minimum clearance to corner cupboard	13

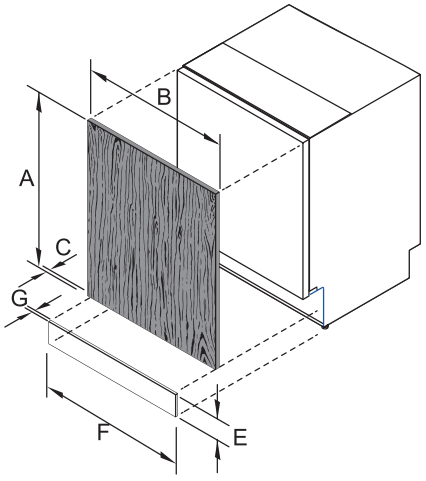

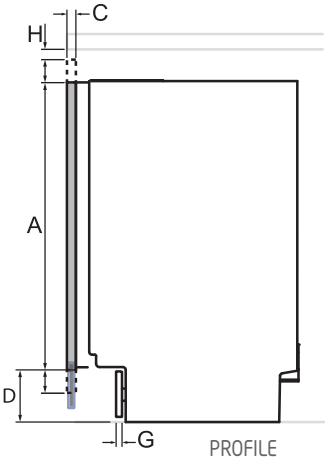

Custom panel dimensions	Unit: mm
A Minimum height of custom door panel for full coverage of the inner door	677
B Minimum door panel width	596
C Door panel depth	16-25
D Distance from base of door panel to floor	65-200
E Toe kick panel height	65-200
F Minimum width of custom toe kick panel	596
G Minimum toe kick panel depth	16
H Minimum clearance between top of door panel and benchtop	2
Weight of door panel (including handle)	4-9 kg

Actual Product dimensions may vary by +2mm.

2. Cabinetry preparation

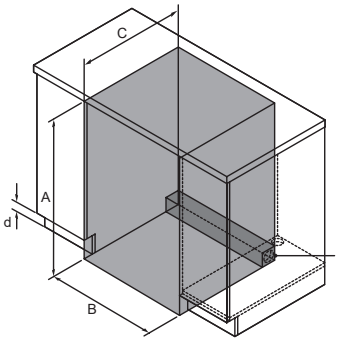

Connections can be located in an adjacent cabinet on either side of the dishwasher.

Cabinetry dimensions	Unit: mm
A Minimum inside height *	820
B Minimum inside width	600
C Minimum overall depth **	580
D Height of toe kick area	65-200

* depending on adjustment of levelling feet
** including 19mm door panels on adjacent cabinetry

IMPORTANT!

To prevent possible steam damage to the cabinetry, ensure that any bare wood surrounding the dishwasher is sealed with an oil-based paint or moisture-proof polyurethane.

Apply moisture protection tape to the underside of the benchtop.

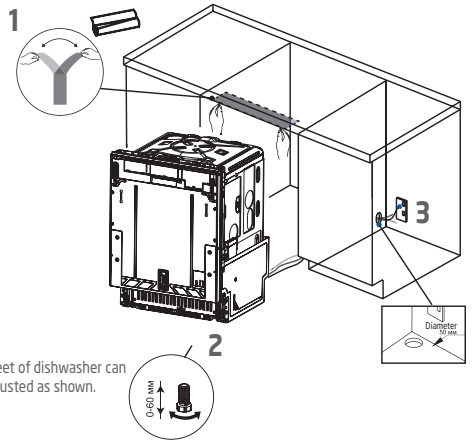

- Services can be located either side of the dishwasher.
- Ensure that any services hole has a minimum diameter of 50mm.

The feet of dishwasher can be adjusted as shown.

IMPORTANT!
The power outlet must be located in a cabinet adjacent to the dishwasher cavity.

Positioning and stabilising the dishwasher

- Do not lift the dishwasher from the door handle.
- As you push product in, pull through hoses and cord, ensuring they don't get kinked or twisted.
- After sliding the dishwasher into position, adjust back foot with a 6mm Allen key.
- The front feet can be adjusted manually also.
- It is recommended that you adjust the feet so that the dishwasher sits securely under the bench top so that it doesn't tip.

3. Custom door panel preparation

Front panel material specifications

The front of the dishwasher can be fitted with a front panel with the following specifications:

Adequately sealed to withstand moisture (50°C at 80% RH). Because of it being a hot and wet environment generally, the back and sides of the panel should be completely sealed with a waterproof vapor barrier (ie polyurethane) to prevent damage to the panel.

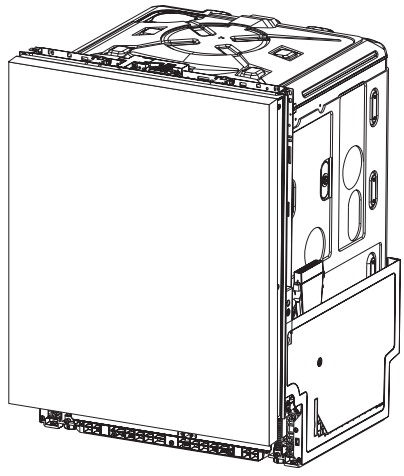

4. Attaching custom door panel

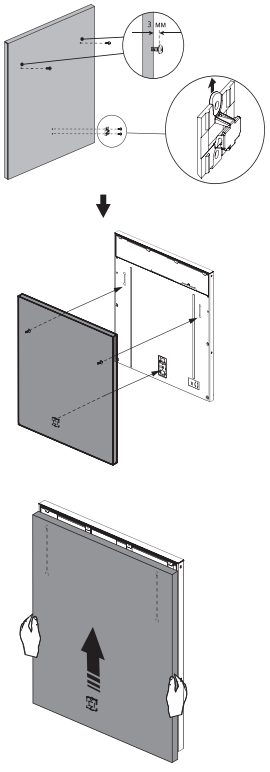

1. Insert Ø3.5 x 13mm screws through pilot holes and attach the small slider bracket to panel.

2. Close the door of the dishwasher, then hang the custom panel onto the front of the door.

3. Adjust the placement of the door to the correct position.

4.

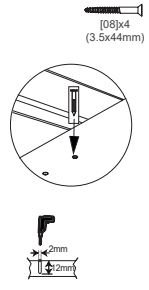

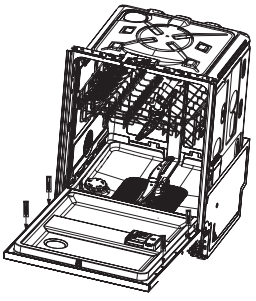

5.

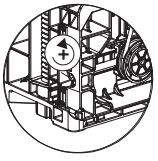

4. Open the door and remove screws before replacing them with Ø3.5 x 44mm screws to fix panel into place.
5. Door balancing
   The door balance can be adjusted via two screws accessed through two holes at the front. Adjust both sides at the same time, alternating between the sides so that even balance is achieved.

IMPORTANT!
Rotate the screws to adjust until the door is just open under its own weight.
Clockwise rotation: Spring tension
Counterclockwise rotation: Spring relaxation

5. Toe kick installation

Separate panel

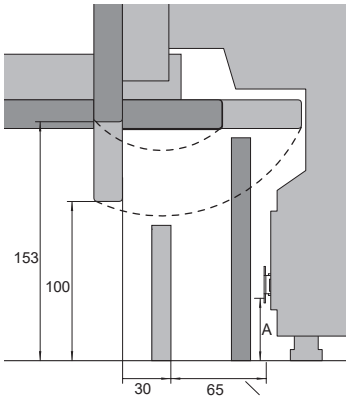

Toekick depth range

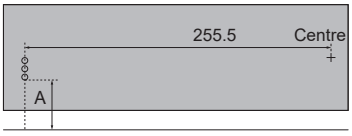

1. Mark out the pilot hole locations for each bracket. To establish the height in which the bracket will be fixed, measure the distance from the floor to the lowest hole of the bracket. Remove bracket from the product and plot the location of the other holes relative to this measurement. Note door overhang and swing range.

Fix brackets to panel using Ø3.5 x 13mm screws. Insert toekick into product and mark the desired alignment depth on the bracket. Remove panel. Using a screwdriver, bend the marked tabs out on both brackets to prevent toekick from receding into product further.

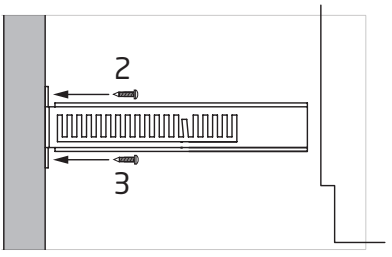

4. Slide toekick firmly into the spaces on either side of the chassis to attach.

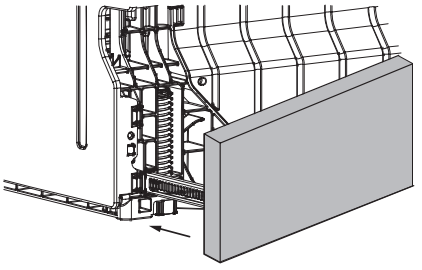

Continuous panel

1. Note door overhang and swing range relative to height and depth of toekick panel. As the panel is continuous, cutting back panel is likely to be necessary to ensure seamless integration.

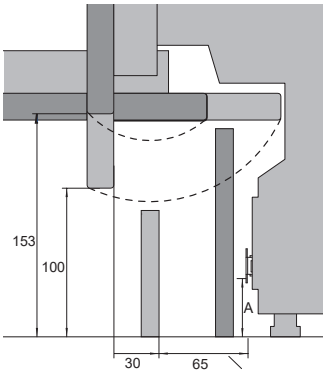

Toekick depth range

2. Align the toekick to desired position and mark out the point in which the toekick meets the base of the door panel. Cut back excess.

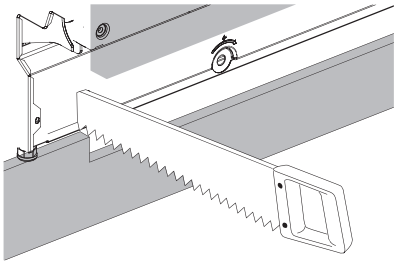

3. Fit continuous panel to surrounding cabinetry.

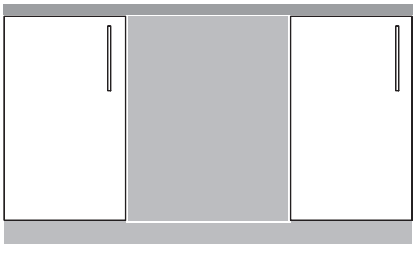

A. Secure to the cabinetry on the sides

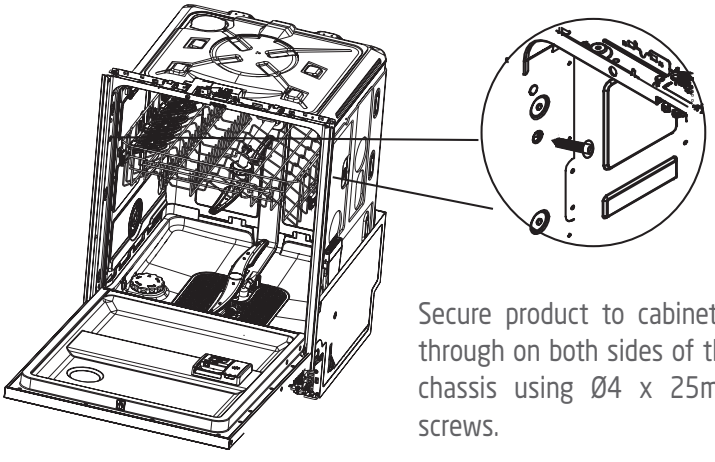

Secure product to cabinetry through on both sides of the chassis using Ø4 x 25mm screws.

B. Optionally secure to the cabinetry above

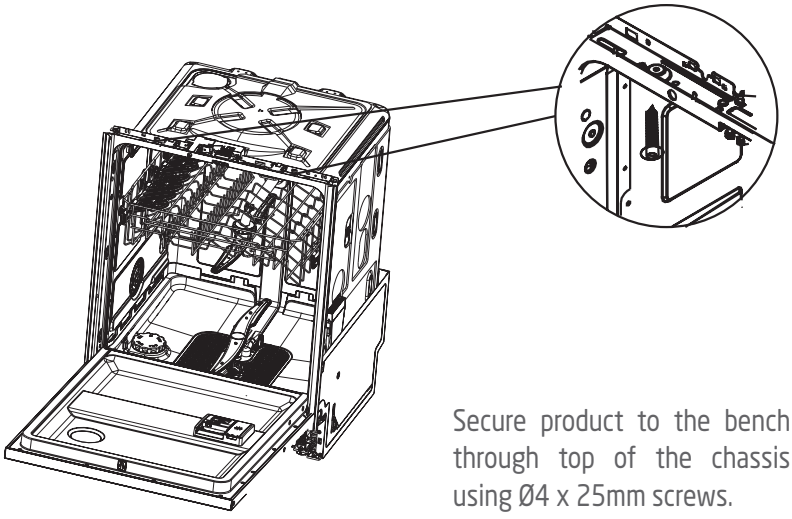

Secure product to the bench through top of the chassis using Ø4 x 25mm screws.

6. Plumbing and drainage options. Determine which is more suitable.

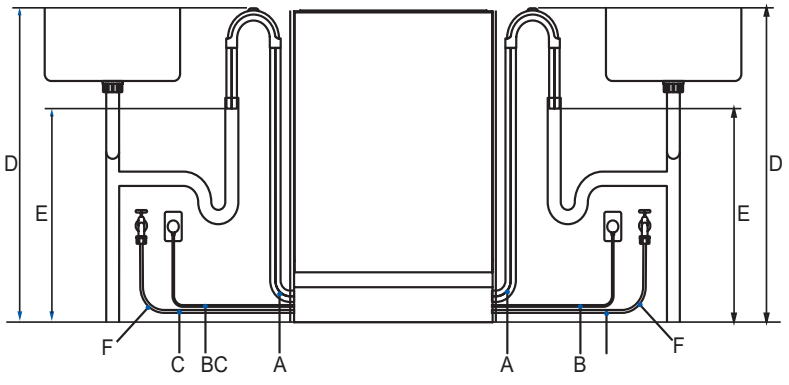

Service dimensions		Left side	Right side
		Unit: mm	Unit: mm
A.	Length of drain hose	1 650	1 300
B.	Length of power cord *	950	1 450
C.	Length of inlet hose	1 450	1 300
D.	Distance from floor to top of hose support	750-883	750-883
E.	Minimum distance from floor to end of drain hoses **	500	500
F.	Minimum inlet hose radius	200	200

* excluding plug

** standpipe install illustrated. Distance is the same for all plumbing installs.

Hose and cord lengths

- Your services can be installed to either the left-hand or right-hand side of the product in an adjacent cabinet. Refer to 'Cabinetry preparation' for service access requirements.
- The drain hose should not extend more than 4m. A longer drain hose will cause reduced performance.

Anti-flood protection

This dishwasher has anti-flood protection, which will stop the water flowing in the event of a leak within the machine.

7. Connecting inlet hose to cold water

3/4" BSP connector

Ensure the supplied rubber washer is fitted inside the coupling.

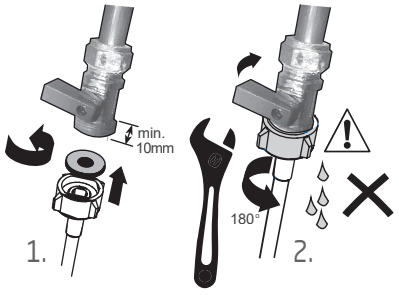

No leaks!

Tighten coupling with spanner.

Plumbing -- Water inlet connection

IMPORTANT!
The dishwasher should be connected to the water main using the new water inlet hose supplied.
Old hoses should not be used. Do not shorten the inlet hose.
The appliance should not be connected to a water system where there is no temperature control, unless the system is fitted with a suitable tempering valve.

1. Take note of water connection requirements.
   - The dishwasher has a single valve water connection.
   - It is recommended that a cold water connection for best performance and energy efficiency.
   - The incoming water temperature should not exceed 25°C.
2. Take note of the permitted water pressure extremes.
   - Lowest: 0.3 bar = 3 N/cm2 = 30kPa
   - Where pressure is below 1 bar, contact a qualified plumber.
   - Highest: 10 bar = 100 N/cm2 = 1MPa
   - Where pressure is above 10 bar, a pressure reduction valve must be installed. Contact a qualified plumber.
3. Connect the water inlet hose to an accessible water tap with a 3/4" BSP connector. Ensure that there is no kink in the inlet hose that could restrict the flow of water. A 90° bend requires a minimum height of 200mm for a kink-free curve.
   - Ensure incoming water is clear. If the water pipes have not been used for a long period of time, let the water run to make sure it is clear with no impurities. Not doing so may result in the water inlet hose getting blocked and damaging the appliance.
4. Tighten the hose coupling a further half turn after seal contact.
5. Check that the connection does not leak.

8. Plug product in.

Electrical connection

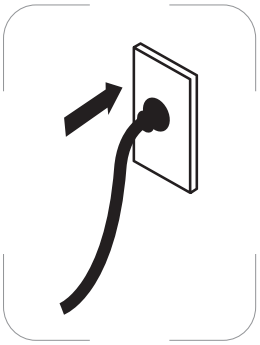

- The dishwasher must not be connected to the electrical supply while installation is being carried out. Ensure all domestic wiring is properly earthed.
- Check the rating label (located on the left-hand side of the dishwasher's stainless steel inner door) and ensure that the voltage and frequency values for the current in the house correspond to those on the rating label.
- Insert the plug into a properly earthed power outlet that has a disconnection switch.

IMPORTANT!

- The earthing of the appliance is a safety requirement mandated by law.
- If the power cord is not long enough to reach the outlet or the outlet to which the appliance must be connected is not appropriate for the plug, the entire dishwasher power cord must be replaced. This should only be done by an authorised technician. Do not modify or cut the plug. Do not use an adaptor, extension cord, or multi-outlet power board to connect the dishwasher to the power supply, as these could cause overheating and create a fire hazard.
- The outlet into which the dishwasher is plugged must remain easily accessible (e.g.in an adjacent cabinet) even when the appliance is installed. This is to ensure that the dishwasher can be disconnected from the power supply for safe cleaning and maintenance.

9. Final checklist

To be completed by the installer

- Check all parts are installed.
- Ensure that all panels and parts thereof are secure and final electrical tests have been conducted in accordance with local electrical regulations.
- Check that the dishwasher is level. If necessary, adjust the levelling feet slightly. To ensure optimum performance, the dishwasher should not be inclined more than 1°. Check with a spirit level.

- Ensure inlet hose to water supply has supplied rubber washer fitted, and that it's tightened a further half turn after seal contact.
- Ensure any knockouts or plugs in drain connection have been drilled out and drain connection has been made.
- The drain hose joiner must not support the weight of excess hose material. Keep drain hose as fully extended as possible to prevent sagging. Any excess length of drain hose should be kept on the dishwasher side of the high loop.
- If connecting the drain hose to the sink trap, ensure the High loop is a minimum 150mm higher than the drain hose joiner.
- Ensure any packaging or tape securing the racks is removed from the dishwasher.
- Check that the door opens and closes freely without resistance to adjacent cabinetry.
- Check that the electrical outlet is accessible and located in an adjacent cupboard.
- If an error code appears, see the 'Error codes' section for advice.

BEFORE LOADING THE BASKETS

- Remove coarse food remains, e.g. bones, which may clog the filter or damage the wash pump.
- Soak any pots or pans with burnt-on food remains on the bottom then load them into the basket.

WARNINGS:

- Make sure that the dishes are securely in place so that they cannot tip over or obstruct the rotation of the spray arms during the washing cycle.
- Containers such as cups, bowls, glasses and pots should always be loaded with the opening facing downwards and with any cavities at an angle, to allow the water to drain out.
- Do not stack dishes.
- Do not place glasses too close together because they may knock against each other and break.
- Load large items which are most difficult to clean into the lower basket.
- Make sure that the items being washed are dishwasher-safe.

Items which are not dishwasher-safe:

- Wooden dishes, pots or pans
- Handcrafted items
- Plastic dishes (except when marked dishwasher-safe)
- Dishes and objects in copper, tin, zinc or brass
- Aluminium dishes
- Silverware
- Glass and crystal
- Decorated items

LOADING THE DISHWASHER

Loading the Upper and Lower Baskets

- The upper basket is designed to hold delicate and light items such as glasses, cups, saucers, serving bowls and shallow pans.
- The lower basket is designed to take saucepans, lids, plates, salad bowls, cutlery etc.
- Serving dishes and large lids should be arranged around the edge of the basket, ensuring that the upper spray arm can turn freely.
- Arrange items so that water can reach all surfaces.

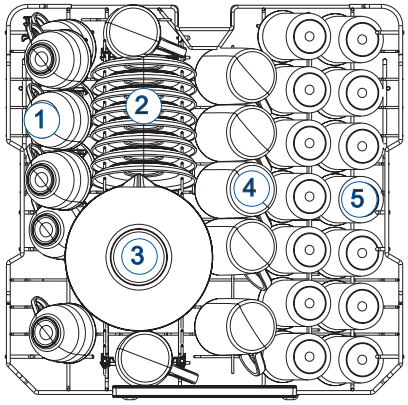

Upper basket

1. Cups
2. Saucers
3. Glass bowl
4. Mugs
5. Glasses

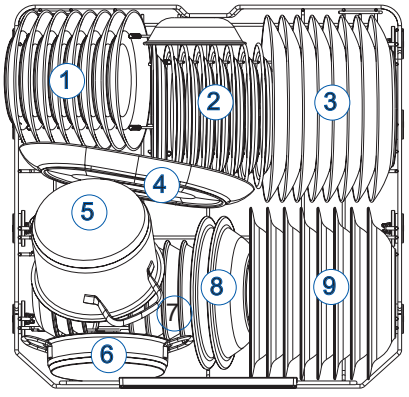

Lower basket

1. Dessert plates
2. Melamine dessert plates
3. Glass bowl
4. Oval platter
5. Small pot
6. Oven pot
7. Dessert bowls
8. Melamine bowls
9. Soup plates

Cutlery Basket

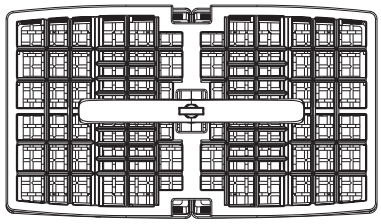

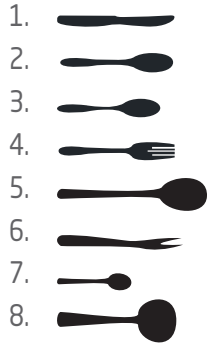

1. Knives
2. Soup spoons
3. Dessert spoons
4. Forks
5. Serving spoons
6. Serving forks
7. Teaspoons
8. Gravy ladle



Do not let any item extend through the bottom.
Always load sharp utensils with the sharp point down!

ADJUSTING THE UPPER BASKET

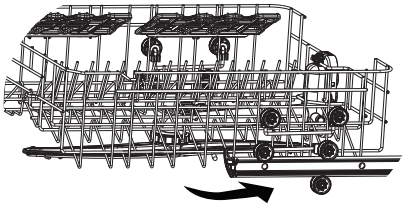

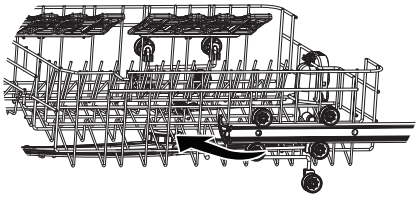

1. Pull out the upper basket. Remove the upper basket.
2. Re-attach the upper basket to upper or lower rollers. Push in the upper basket.

ADJUSTING CUP RACKS

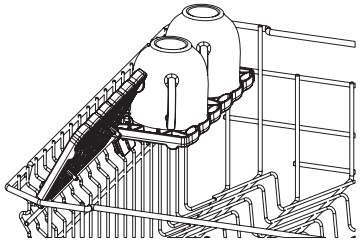

Adjust the height to suit or fold to make space for other items. Use the notches to support wine glass stems.

To adjust height

1. Fold up to unlock.
2. Adjust the height to suit by sliding up or down.
3. Fold back down to lock in position.

USING THE WATER SOFTENER

The hardness of the water varies from place to place. If hard water is used in the dishwasher, deposits will be formed on the utensils. This appliance is equipped with a water softener which useds a salt specifically designed to eliminate the minerals from the water.

CAUTION:

- Only use salt specially formulated for domestic dishwashers.
- **Do not use table salt** cas it contains insoluble substanes which may damage the water softening system.
- **Fill the salt container before starting the washing program.** In this way, the excess saline solution will be immediately removed by the water; the prolonged presence of salt water inside the tank may lead to corrosion.

Adjusting salt consumption

1. After the dishwasher is switched on, press and hold  for about 5 seconds to enter the user preference settings.
   - All indicator lights will flash for 1s and then go out. The buzzer will sound once.
2. Repeatedly press  to adjust the setting to suit the water hardness.
3. Press  to exit the settings menu and return to the program selection status.

WATER HARDNESS				Indicator light illuminating
°dH	°fH	°Clarke	Mmol/l	
0 ~ 6	0 ~15	0 ~ 1	0 ~ 1,5	
9 ~ 12	16 ~ 22	11 ~ 12	1,6 ~ 2,2	
13 ~ 16	23 ~ 29	16 ~ 20	2,3 ~ 2,9	
17 ~ 30	30 ~ 54	21 ~ 38	3,0 ~ 5,4	
31 ~ 50	55 ~ 89	39 ~ 63	5,5 ~ 8,9	

Factory setting : 

NOTE:

1 °dH=1.25 °Clarke= 1.78 °fH= 0.178 mmol/l

°dH: German degree °fH: French degree °Clarke: British degree

Filling with salt

The salt container must be refilled when the salt warning light illuminates.

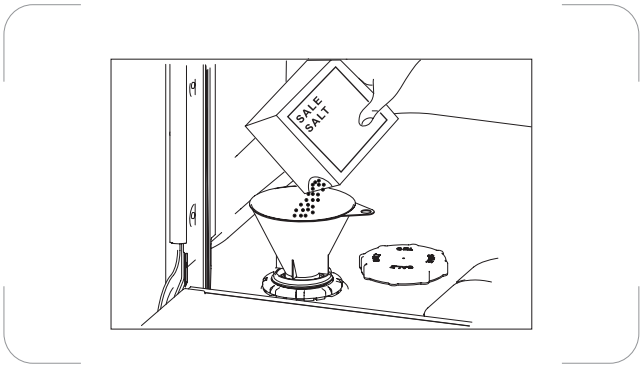

1. Remove the lower basket and unscrew the cap from the salt container.
2. Place the end of the funnel (supplied) into the hole and pour in about 1kg dishwasher salt.
3. Fill the salt container to its maximum limit with water.
   It is normal for small amount of water to come out of the salt container.
4. Screw back the cap tightly.
5. Remove any salt that has fallen around the opening of the container and into the tub.

WARNING!

Salt is corrosive, it is strongly recommended to run a shortest program without dishes after each salt container filling to wash away any salt that may have been spilled into the tub.

NOTE: Depending on how well the salt dissolves, the salt warning light may still be on even though the salt container is filled.

USING THE RINSE AID AND DETERGENT DISPENSERS

Function of the rinse aid

The rinse aid is released during the final rinse to prevent water from forming droplets on your dishes, which can leave spots and streaks. It also improves drying by allowing water to roll off the dishes.

WARNING! Only use branded rinse aid for dishwasher. Never fill the rinse aid dispenser with any other substances (e.g. Dishwasher cleaning agent, liquid detergent). This would damage the appliance.

Function of the detergent

The chemical ingredients that compose the detergent are necessary to remove, crush and dispense all dirt out of the dishwasher.

WARNING!

- Proper use of detergent
  Use only detergent specifically made for dishwasher use.
  Keep your detergent fresh and dry.
  Do not put powdered detergent into the dispenser until you are ready to wash dishes.



- **Dishwasher detergent is corrosive! Keep it out of the reach of children.**

When to refill the rinse aid dispenser

When rinse aid level becomes low, the rinse-aid warning light will be on to remind you.

How to refill the rinse aid dispenser

1. Press the button to snap the dispenser cover open.

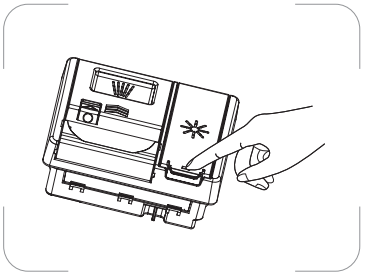

2. Pour the rinse aid into the circular opening, making sure not to fill beyond the MAX marking.

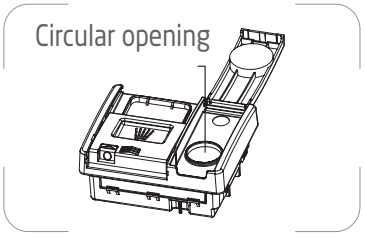

IMPORTANT!

Take care not to spill rinse aid into the dishwasher. Any spills must be wiped up to prevent excess foaming.

3. Close the cover, making sure it clicks shut.
4. Press [1/2] for 5 seconds after each refill to reset rinse aid indicator light.

Adjusting the rinse aid dosage

The normal, factory-set dosage level is R2 (5ml), but you may need to adjust this to suit your water conditions.

- If there is excessive foaming at the end of the wash, reduce the dosage.
- If you live in a hard water area or if dishes are wet or streaky after drying, increase the dosage.
- If you are using tablets with built-in rinse aid, it is recommended setting the rinse aid dosage level to off (R0).

1. Press and hold [⚙ 5s] for about 5 seconds to enter the user preference settings.
2. Repeatedly press [⚙ 5s] to set the dosage level (R0 to R03).
   - The default setting is R2 (5ml).
   - R0 = No indicator light

Rinse aid dosage level	Indicator light(s) illuminated
R1 (3 ml)	3h
R2 (5 ml)	3h 6h
R3 (6 ml)	3h 6h 9h

3. To exit mode, press and hold [⏻] for about 3 seconds.

Filling the detergent dispenser

1. Open the cap by pressing down the release latch.

2. Add the detergent into the compartment (for main wash).

   For lightly soiled dishes or soft water conditions, fill the dishwasher detergent up to the first line marked 15.

   For heavily soiled dishes or hard water conditions, fill the dishwasher detergent up to the second fill line marked 25.

   For normal everyday loads, fill the detergent midway between the 2 lines.

3. Close the cap by sliding it to the front and pressing it down.
   If you would like to add detergent to the pre-wash, fill the pre-wash compartment located on the cover of the dispenser.

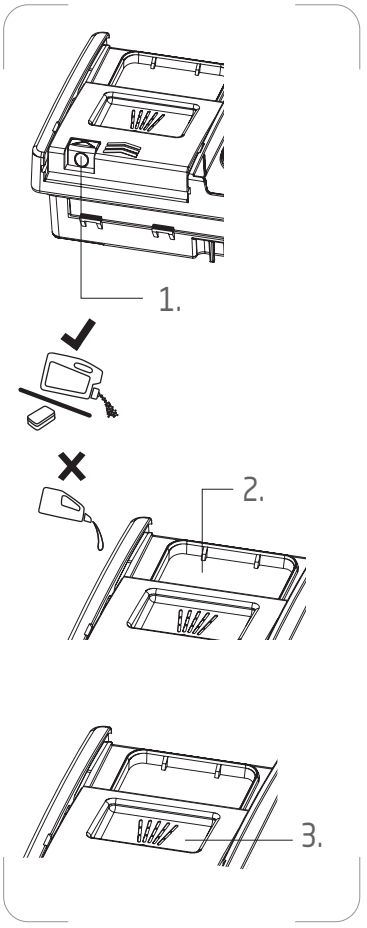

WASHING PROGRAMS

Program	Type of Dishes	Cycle Description	Detergent Pre/Main	Program duration (min)	Energy (kWh)	Water consumption (L)	Rinse aid needed?
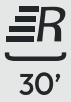	A shorter wash for lightly soiled loads that do not need drying	Wash(60°C) Hot rinse Drying	15g	30	0,62	8,23	No
	For normally soiled loads	Pre-wash Wash (60°C) Rinse Rinse Hot rinse Drying	15g	129	1,85	19,68	Yes
	Standard cycle for normally soiled loads such as pots, plates, glasses and lightly soiled pans	Pre-wash Wash(50°C) Rinse Hot rinse Drying	15g	245	0,92	11,0	Yes
	For heavily soiled crockery with or without dried-on food	Pre-wash Wash(70°C) Rinse Rinse Hot rinse Drying	25g	146	2,1	23,49	Yes
	For lightly Soiled crockery and glass	Pre-wash Wash(45°C) Rinse Hot rinse Drying	15g	96	1,4	12,05	Yes

NOTE:
EN 60436: This program is the test cycle. The information for comparability test is in accordance with EN 60436.

- The eco programme is suitable to clean normally soiled tableware, that for this use, it is the most efficient programme in terms of its combined energy and water consumption, and that it is used to assess compliance with the EU ecodesign legislation.
- Loading the household dishwasher up to the capacity indicated by the

manufacturer will contribute to energy and water savings.

- Manual pre-rinsing of tableware items leads to increased water and energy consumption and is not recommended.
- Washing tableware in a household dishwasher usually consumes less energy and water in the use phase than hand dishwashing when the household dishwasher is used according to the manufacturer's instructions.
- The values given for programmes other than the eco programme are indicative only.

STARTING A WASH CYCLE

1. Turn the water tap on.
2. Open the dishwasher door.
3. Check the filters.
   - Ensure that they are clean and properly positioned. See the section Cleaning and Maintenance.
4. Check that there is rinse aid and salt.
5. Load the dishes.
   - Ensure that the spray arms can rotate freely.
6. Add the required amount of detergent into the dispenser according to the Washing Program chart.
7. Close the dishwasher door securely.
8. Press ⏻ to switch on the dishwasher.
9. Repeatedly press [P] to select the desired washing program.
   - The corresponding programme indicator light will illuminate.
   - **Delay Timer:**
     You can start the dishwasher cycle 3 hours, 6 hours or 9 hours later.
     Repteadly press [⏲] to preset a time. The selected delay hour indicator light will illuminate.
     Once the delay timer has been set, press [▷] to activate the function.
     To cancel the delayed start, press and hold [▷] for 3 seconds.
10. If you want to perform a half load wash, press [1/2] and the indicator light 1/2 will illuminate.
    - This function can only be used with Rapid, Universal, ECO, Intensive and Glass programmes.
    - When this function is activated, the dishwasher will automatically reduce the water, energy consumption and the washing time.
11. Press [▷] to start washing.
    - The programme indicator light will flash.
    - If delay timer is set, the selected delay hour indicator light will illuminate After the delay time has elapsed the appliance will automatically operate.
12. After the program has ended, the diswasher will buzz and stop.

13. Wait for a few minutes before you open the dishwasher door in order to avoid burns.
    - Open the door carefully. Hot steam may escape when the door is opened!
    - Open the dishwasher door, leave it ajar and wait for about 15 minutes before removing the dishes. In this way they will be cooler and the drying will be improved.
14. Unload the dishes.

WARNING!

- The washing cycle will not start if the dishwasher door is left open or not properly closed.
- Do not open the door when the dishwasher is working since hot water may be ejected, which could cause scalding.

Adding extra dish

A forgotten dish can be added any time before the detergent dispenser opens. If this is the case, follow the instructions below:

1. Open the door a little to stop the washing.
2. After the spray arms stop working, you can open the door completely.
3. Add the forgotten dishes.
4. Close the door.
5. The cycle will start from the point at which it was interrupted.

Changing the program in progress

A wash cycle can only be changed if it has been running for a short time otherwise, the detergent may have already been released and the dishwasher may have already drained the wash water. If this is the case, the dishwasher needs to be reset and the detergent dispenser must be refilled. To reset the dishwasher, follow the instructions below:

1. Open the door a little to stop the washing. After the spray arms stop working, you can open the door completely.
2. Press and hold 

for more than 3 seconds – the program will be cancelled. You will hear a beep.

3. Repeatedly press [P] to select a new program.
4. Close the door and press [▷] to start the program.

Child lock function

The child lock function of your dishwasher prevents accidental program changes and stops children playing with the controls while the appliance is running.

To activate the function, press and hold [P] for more than 5 seconds. The delay hour indicator lights 3h, 6h and 9h will flash.

To deactivate the function, press and hold [P] for more than 5 seconds.The delay hour indicator lights 3h, 6h and 9h will flash.

Memo mode setting

1. During the selection of programmes, press and hold [⏲] for about 5 seconds to enter the user preference settings.
2. Press [⇄] to activate the memo mode. The indicator light will illuminate.
   - The washing program with added function that was run last time will be remembered and default to run it.
3. To deactivate the mode, press [⇄] again. The indicator light will go out.
4. Press [⏻] to exit the setting menu and return to the program selection status.

Buzzer setting

1. During the selection of programmes, press and hold [⏲] for about 5 seconds to enter the user preference settings.
2. Press [1/2] o change the buzzer setting.
   - The default buzzer setting is set to ON.
   - If the buzzer is set to ON, the indicator light will illuminate. The buzzer is turned on.
   - If the buzzer is set to OFF, the indicator light will go out. The buzzer is turned off.

3. Press ⏻ to exit the setting menu and return to the program selection status.

USAGE COUNTER

When the power cord is connected, but the dishwasher is not turned on, open the door, press ⏻ , press and hold ⇄ and P 5s for 3 seconds. The number of cycles is obtained by counting the number of times the indicator lights flash.

Example: the usage count is 6843.

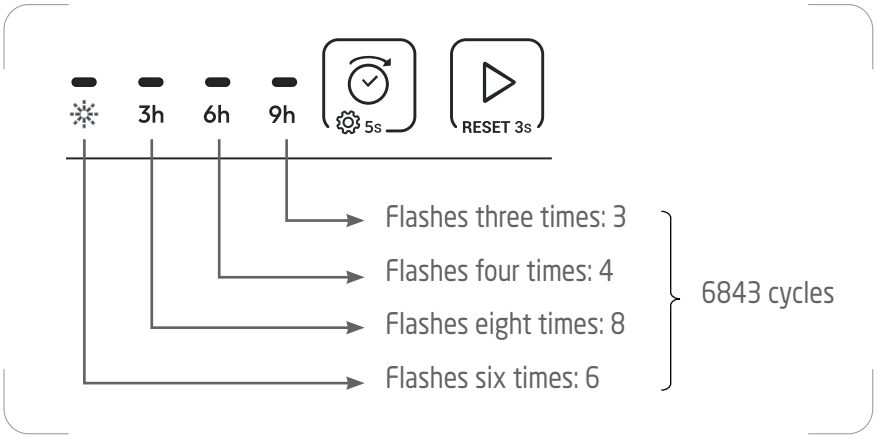

CLEANING AND MAINTENANCE

- Always switch off and unplug the appliance before cleaning.
- To avoid penetration of water into the door lock and electrical components, do not use a spray cleaner of any kind.
- Never use abrasive cleaners or scouring pads on the outer surfaces because they may scratch the finish.

Your dishwasher cleans by spraying a mixture of clean water and detergent (under pressure) against the soiled surface of dishes. The water is pumped through a rotating spray arm, drained through a filter removing food and soiled particles and pumped back through the spray arm.
Soiled water is pumped out and replaced with clean water at the end of each cycle (the number of times depends on the cycle being used).

NOTE:
Hard water conditions will adversely affect washabiity performance of your dishwasher.
Hard water conditions will also contribute to "Lime" (white film substance) deposits and/or "Scaling" on the stainless steel surface of the dishwasher tub and heater element located in the sump underneath the removable filter screen.
To minimise these conditions, it is recommended to periodically operate/rinse the inside of the dishwasher (empty) using 1 cup of white vinegar (at least once a week).

Cleaning the door and the door seal

Clean the door seals regularly with a soft damp cloth to remove food deposits.
When the dishwasher is being loaded, food and drink residues may drip onto the sides of the dishwasher door. These surfaces are outside the wash cabinet and are not accessed by water from the spray arms. Any deposits should be wiped off before the door is closed.

Cleaning the control panel

If cleaning is required, the control panel should be wiped with a soft

damp cloth only.

Cleaning the filtering system

The filtering system in the base of the wash cabinet retains coarse debris from the washing cycle. The collected coarse debris may cause the filters to clog. Check the condition of the filters regularly and clean them if necessary under running water.

Removing and cleaning the filter

Twist the filter handle anticlockwise to release.
Lift to remove from the filter plate.
Separate the filter cap from the base by pressing the release buttons and lifting.
Remove the filter plate gently from the locating clips at the rear of the drain.
Do not attempt to remove the filter by force as this may cause damage. Rinse under running water using a soft brush.

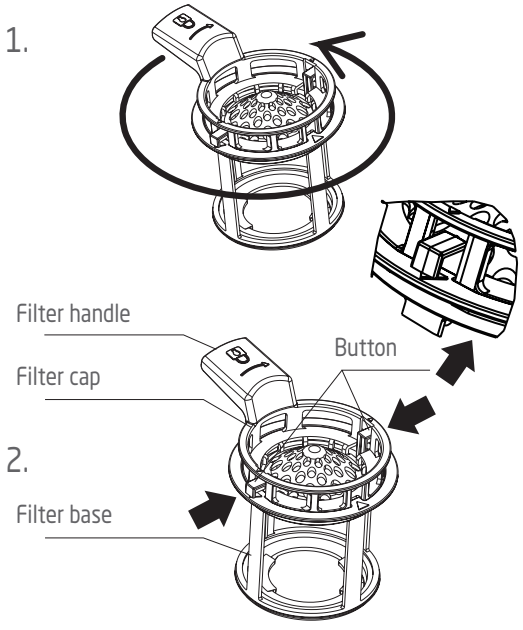

Replacing the filter

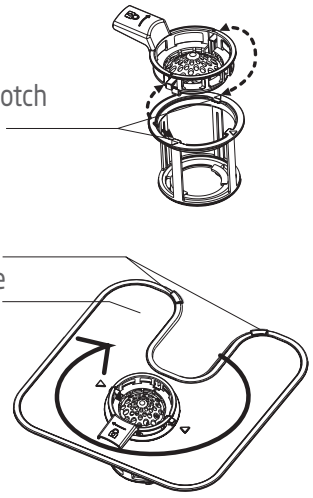

Align the filter cap with the notch on the filter base for one side. Press the button to clip the filter cap under the filter base locating notches for the other sides.
Slot the filter plate under the locating clips at the rear of the drain and push firmly back into the clips. Ensure the filter plate is flush with the dishwasher base.

Place the drain filter back into the dishwasher base. Rotate the filter handle clockwise to click into place.

Cleaning the spray arms

It is necessary to clean the spray arms regularly, otherwise hard water chemicals will clog the spray arm jets and bearings.
To clean the spray arms, follow the instructions below:
To remove the upper spray arm, carefully unscrew its locking nut.
Rinse the spray arm thoroughly under running water, then refit.

IMPORTANT !
Make sure you twist the locking nut on the upper spray arm firmly back on the water supply tube. Check that the upper spray arm is firmly locked in place and rotates freely.

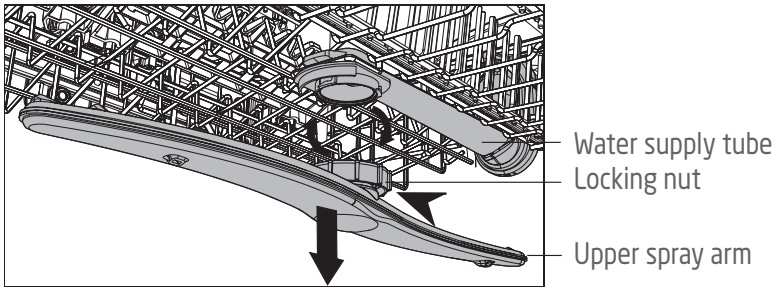

Cleaning the lower spray arm

To remove the lower spray arm, simply lift the spray arm off its mounting.
Rinse the spray arm thoroughly under running water, then refit it on its mounting.

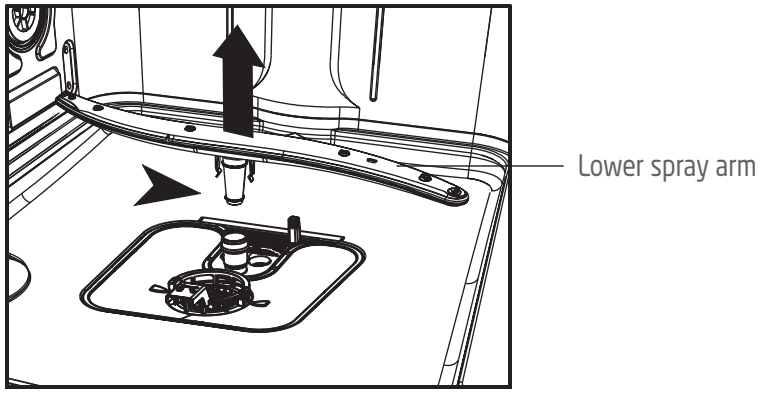

Frost precaution

Please take frost protection measures on the dishwasher in winter. Every time after washing cycles, please operate as follows:

1. Cut off the electrical power to the dishwasher at the supply source.
2. Turn off the water supply and disconnect the water inlet pipe

from the water valve.
3. Drain the water from the inlet pipe and water valve (Use a pan to gather the water).
4. Reconnect the water inlet pipe to the water valve.
5. Remove the filter at the bottom of the tub and use a sponge to soak up water in the sump.

After every wash

After every wash, turn off the water supply to the appliance and leave the door slightly open so that moisture and odors are not trapped inside.

No solvents or abrasive cleaning

To clean the exterior and rubber parts of the dishwasher, do not use solvents or abrasive cleaning products. Only use a cloth with warm soapy water.

To remove spots or stains from the surface of the interior, use a cloth dampened with water an a little vinegar, or a cleaning product made specifically for dishwashers.

When not in use for a long time

It is recommend that you run a wash cycle with the dishwasher empty and then remove the plug from the mains socket, turn off the water supply and leave the door of the appliance slightly open. This will help the door seals to last longer and prevent odors from forming within the appliance.

Moving the appliance

If the appliance must be moved, try to keep it in the vertical position. If absolutely necessary, it can be positioned on its back.

Cleaning the seals

One of the factors that cause odours to form in the dishwasher is food that remains trapped in the seals. Periodic cleaning with a damp sponge will prevent this from occurring.

TROUBLESHOOTING

Before Calling For Service

Reviewing the charts on the following pages may save you from calling for service.

Problem	Possible Causes	Possible Solution
Dishwasher will not start.	Fuse blown, or the ircuit breaker tripped	Replace fuse or reset circuit breaker. Remove any other appliance sharing the same circuit with the dishwasher.
	Power supply is not turned on.	Make sure the dishwasher is turned on and the door is closed securely. Make sure the power cord is properly plugged into the wall socket.
	Water pressure is low.	Check that the water supply is connected properly and the water is turned on.
Water not pumped from dishwasher	Kink in drain hose	Check drain hose.
	Filter clogged	Check the filters (see "Cleaning the Filtering System").
	Kitchen sink clogged	Check kitchen sink to make sure it is draining well. If kitchen sink is not draining, you may ask a plumber to check it.
Suds in the tub	Improper detergent	Use only the detergent special for dishwasher to avoid suds. If this occurs, open the door and let the suds evaporate. Add 1 gallon of cold water to the bottom of the dishwasher. Close the dishwasher door, then select Rapid cycle. Initially, the dishwasher will drain out the water. Open the door after draining stage is complete and check if the suds have disappeared. Repeat if necessary.
	Spilled rinse aid	Always wipe up rinse aid spills immediately.
Stained tub interior	Detergent with colourant may be used.	Make sure that the detergent has no colourant.
White film on inside surface	Hard water minerals.	To clean the interior, use a damp sponge with dishwasher detergent and wear rubber gloves. Never use any other cleaner than dishwasher detergent otherwise it may cause foaming or suds.
There are rust stains on cutlery.	The affected items are not corrosion resistant.	Avoid washing items that are not corrosion resistant in the dishwasher.
	A program is not run after adding dishwasher salt. Traces of salt have gotten into the wash cycle.	Always run a wash program without any crockery after adding salt.
	The cap of the salt container is loose.	Check the cap is secure.

The dishwasher is noisy.	Dishes are rattling against each other. The spray arms are knocking against the dishes.	Refer to "Loading the Dishwasher" to rearrange the dishes.
The dishes are not clean.	The dishes have not been arranged properly.	Refer to "Loading the Dishwasher".
	The washing program selected is too gentle.	Select a more intensive program. Refer to "Washing Programs".
	Not enough detergent has been used or it is unsuitable.	Use more detergent or change the detergent.
	The spray arms are clogged.	Rearrange the items so that the spray arms can rotate freely.
	The filters are not clean or not in the correct position.	Clean and/or position the filters correctly.
Cloudiness on glass-ware	Combination of soft water and too much detergent	Use less detergent if you have soft water and select a shorter cycle to wash the glassware and to get them clean.
White spots appear on dishes and glasses	Hard water area can cause limescale deposits.	Add more detergent.
The dishes are not quite dry.	Improper loading	Refer to "Loading the Dishwasher"..
	The rinse aid has run out or too little is being used.	Increase or refill the amount of rinse aid.
	Wrong program has been selected.	Choose a program with long washing time.
Dishwasher leaks.	Overfill dispenser or rinse aid spills.	Be careful not to overfill the rinse aid dispenser. Spilled rinse aid could cause oversudsing and lead to overflowing. Wipe away any spills with a damp cloth.
	Dishwasher is no level.	Make sure the dishwasher is level.
Drain pump doesn't stop.	Overflow	The system is designed to detect an overflow. When it works, it shuts off the circulation pump and turns on the drain pump.
Yellow or brown film on inside surfaces	Tea or coffee stains	Using a solution of 1/2 cup of bleach and 3 cups of warm water to remove the stains by hand. WARNING: You have to wait for 20 minutes after a cycle to let the heating elements cool down before cleaning interior; otherwise, burns will happen.
	Iron deposits in water can cause an overall film.	You have to call a water softener company for a special filter.
The detergent dis-penser cover cannot be closed properly.	Clogged detergent residue is blocking the catch.	Clean the detergent from the catch.
Detergent left in dispenser cups.	Dishes block detergent cups.	Re-loading the dishes properly.
Steam	Normal phenomenon	There is some steam coming through the vent by the door latch during drying and water draining.
Black or gray marks on dishes	Aluminum utensils have rubbed against dishes.	Use a mild abrasive cleaner to eliminate those marks.
Water standing on the bottom of the tub	This is normal.	A small amount of clean water around the outlet on the tub bottom keeps the water seal lubricated.

Error messages

When some malfunctions occur, the indicator lights will flash to warn you.

Indicator lights flashing	Meaning	Possible Causes	Possible Solution
All lights flash once every 5 seconds.	No water.	Water tap is closed.	Open the water tap. Note: When error is solved, switch off the appliance and restart the programme.
		Water inlet hose has a kink or a bend.	Make sure that the position of the hose is correct.
		In case of aqua-stop system: water protection is triggered; the marker (C) is red.	The hose must be replaced.
		Filter in the water inlet hose is clogged.	Clean the filter at the inlet hose connections at tap and the rear of the appliance.
		Water inlet is clogged.	Check water flow from tap.
		Water pressure is too low.	Contact your local water authority.
All lights flash 3 times every 5 seconds.	Water leak	Anti- flood device is on: • There are water leakages in the appliance. • The water inlet valve is open and blocked. • The drainage is blocked.	1. Close the water tap. 2. Disconnect appliance from power supply. 3. Contact Customer Service.

PRODUCT INFORMATION SHEET

COMMISSION DELEGATED REGULATION (EU) 2019/2017 with regard to energy labelling of household dishwashers				
Supplier's name or trade mark: Etablissements Darty & fils © | Proline				
Supplier's address: 9 Rue des Bateaux-Lavoirs, 94200 Ivry-sur-Seine, France				
Model identifier: PBI1248EFULL				
General product parameters:				
Parameter	**Value**	**Parameter**		**Value**
Rated capacity [a] (ps)	12	Dimensions in cm	Height	82
			Width	60
			Depth	55
EEI [a]	55,7	Energy efficiency class [a])		E
Cleaning performance index [a]	1,121	Drying performance index [a]		1,061
Energy consumption in kWh [per cycle], based on the eco programme using cold water fill. Actual energyconsumption will depend on how the appliance is used.	0,920	Water consumption in litres [per cycle], based on the eco programme. Actual water consumption will depend on how the appliance is used and on the hardness of the water.		11,0
Programme duration [a] (h:min)	4:05	Type		Built-in
Airborne acoustical noise emissions [a] (dB(A) re 1 pW)	48	Airborne acoustical noise emission class [a]		C
Off-mode (W) (if applicable)	N/A	Standby mode (W) (if applicable)		0,50
Delay start (W) (if applicable)	4,00	Networked standby (W) (if applicable)		N/A
Minimum duration of the guarantee offered by the supplier: 24 months				
Additional information: Availability of spare parts: 11 years				
Weblink to the supplier's website, where the information in point 6 of Annex II to Commission Regulation (EU) 2019/2022 is found: https://www.madocumentationreparation.com				

[a] for the eco programme.

To find the model information in the product database:
Click the link
https://eprel.ec.europa.eu/screen/product/dishwashers2019/2239824

Rated voltage / frequency	220-240V ~ 50Hz
Rated power	1720-2050W
Water pressure	0,04 - 1,00 MPa
Weight	41kg

REPAIR AND SPARE PARTS SERVICE

Do not disassemble or repair the appliance by yourself. Failure to do so may result in an electric shock or personal injury.

To access to professional repair and order spare parts, please get the support from FNAC DARTY after-sales service.

Please Note !
All appliances have a 2-year warranty.
Warranty does not cover damages caused due to improper installation, unauthorized modification, self-repair or non-professional repair.

Contact us at :

DARTY

www.darty.com
0978 970 970
24 Hours
7 Days a week
9 Rue des Bateaux-Lavoirs,
94200 Ivry-sur-Seine,
France

Vanden Borre
in alle vertrouwen

www.vandenborre.be
02 334 00 00
8 AM - 6 PM
Mon to Sat
Slesbroekstraat 101
1600 Sint-Pieters-Leeuw
Belgium

DISPOSAL



As a responsible retailer we care about the environment. As such we urge you to follow the correct disposal procedure for the appliance and packaging materials. This will help conserve natural resources and ensure that it is recycled in a manner that protects health and the environment.

You must dispose of this appliance and its packaging according to local laws and regulations.
Because this appliance contains electronic components, the appliance and its accessories must be disposed of separately from household waste when the appliance reaches its end of life.

Contact your local authority to learn about disposal and recycling.
The appliance should be taken to your local collection point for recycling. Some collection points accept appliance free of charge.

We apologise for any inconvenience caused by minor inconsistencies in these instructions, which may occur as a result of product improvement and development.

Etablissements Darty & fils ©,
9 Rue des Bateaux-Lavoirs, 94200 Ivry-sur-Seine, France 28/02/2025
Ets.Darty@fnacdarty.com

INDICE

IMPORTANTI ISTRUZIONI PER LA SICUREZZA.....p.194

PANORAMICA DEL PRODOTTO.....p.197

PRIMA DI INSTALLARE LA LAVASTOVIGLIE.....p.198

ISTRUZIONI PER L'INSTALLAZIONE.....p.200

PRIMA DI CARICARE I CESTELLI.....p.214

CARICAMENTO DELLA LAVASTOVIGLIE.....p.215

REGOLAZIONE DEL CESTELLO SUPERIORE.....p.217

REGOLAZIONE DEI PORTATAZZE.....p.217

UTILIZZO DELL'ADDOLCIMENTO DELL'ACQUA.....p.218

UTILIZZO DEGLI EROGATORI DI BRILLANTANTE E DETERSIVO.p.220

PROGRAMMI DI LAVAGGIO.....p.223

AVVIO DI UN CICLO DI LAVAGGIO.....p.225

PULIZIA E MANUTENZIONE.....p.229

RISOLUZIONE DEI PROBLEMI p.235

SCHEDA INFORMATIVA DEL PRODOTTO.....p.238

SERVIZIO ASSISTENZA PER RIPARAZIONI E RICAMBI.....p.239

SMALTIMENTO.....p.240

⚠ IMPORTANTI ISTRUZIONI PER LA SICUREZZA

LEGGERE ATTENTAMENTE LE SEGUENTI AVVERTENZE DI SICUREZZA E LE ISTRUZIONI PRIMA DI UTILIZZARE L'APPARECCHIO E CONSERVARLE PER RIFERIMENTO FUTURO.

Avvertenze

- L'elettrodomestico è stato progettato per essere usato esclusivamente in ambienti domestici e situazioni simili come ad esempio:
  - cucine per il personale in negozi, uffici e altri ambienti di lavoro;
  - agriturismi
  - camere di hotel, motel e altre strutture alberghiere;
  - bed and breakfast e ambienti similari.
- Per evitare ogni rischio, se il cavo di alimentazione è difettoso deve essere sostituito dal costruttore, dal suo centro di assistenza o da un tecnico qualificato.
- Questo apparecchio può essere utilizzato da bambini di età pari o superiore a 8 anni e da persone con ridotte capacità fisiche, sensoriali o mentali o prive di esperienza e conoscenza, solo se sorvegliati o istruiti su come usare l'apparecchio in sicurezza e se comprendono i pericoli connessi.
  I bambini non devono giocare con il prodotto.
  Le operazioni di pulizia e manutenzione non devono essere effettuate da bambini senza supervisione.
- Per dettagli sul metodo e la frequenza delle operazioni di pulizia, consultare la sezione "PULIZIA E MANUTENZIONE" alle pagine 229-234.
- Le prese d'aria di ventilazione non devono essere ostruite da tappeti o simili.
- Devono essere utilizzati i nuovi set di tubi flessibili forniti con l'apparecchio; non riutilizzare tubazioni precedenti.
- Il numero massimo di coperti lavabili da questa lavastoviglie è 12.
- Lo sportello non deve essere lasciato aperto quando non in uso,

poiché potrebbe rappresentare un pericolo di inciampo.

- Per le istruzioni dettagliate su come caricare la lavastoviglie, fare riferimento al capitolo "CARICAMENTO DELLA LAVASTOVIGLIE" alle pagine 215-216.
- AVVERTENZA I coltelli e gli altri utensili con punte affilate devono essere inseriti nell'apposito cesto portaposate con la punta rivolta verso il basso o sistemati in posizione orizzontale.
- La pressione minima consentita dell'acqua in ingresso è 0,04 MPa.
  La pressione massima consentita dell'acqua in ingresso è 1 MPa.
- Dopo aver completato l'installazione dell'apparecchio, la spina deve rimanere accessibile.
- Per quanto riguarda le istruzioni relative al metodo e alle modalità di fissaggio dell'apparecchio al suo supporto, fare riferimento al capitolo "ISTRUZIONI PER L'INSTALLAZIONE" alle pagine 200-213.

Precauzioni di sicurezza

- Gli interventi di installazione e riparazione possono essere eseguiti solo da un tecnico qualificato.
- Questo elettrodomestico è destinato esclusivamente all'uso domestico in ambienti interni.
- Per evitare il rischio di scosse elettriche, non immergere mai l'apparecchio, il cavo o la spina di alimentazione in acqua o in altri liquidi.
- Spegnere sempre l'apparecchio e staccare la spina dalla presa prima di eseguire gli interventi di pulizia e manutenzione.
- Non sedersi o salire sullo sportello né sul cestello porta-piatti della lavastoviglie.
- Non utilizzare la lavastoviglie se non tutti i pannelli di rivestimento sono correttamente posizionati.
- Quando la lavastoviglie è in funzione, aprire lo sportello con cautela perché c'è il rischio che fuoriesca dell'acqua.
- Non appoggiare oggetti pesanti e non salire sullo sportello

quando è aperto. L'apparecchio potrebbe inclinarsi in avanti.

- Alcuni detersivi per lavastoviglie sono fortemente alcalini. Potrebbero essere estremamente pericolosi se ingeriti. Evitare il contatto con la pelle e gli occhi e tenere i bambini lontani dalla lavastoviglie quando lo sportello è aperto.
- Non lavare oggetti di plastica a meno che non siano contrassegnati con la dicitura "lavabile in lavastoviglie" o equivalente.
- Utilizzare solo detersivo e brillantante consigliati per lavastoviglie automatiche.
- Non usare mai sapone, detersivo per bucato o detersivo per il lavaggio a mano nella lavastoviglie.
- Non manomettere i comandi.
-  Istruzioni per la messa a terra
  - Questo apparecchio deve essere dotato di un collegamento di messa a terra. In caso di malfunzionamento o guasto, la messa a terra riduce il rischio di scosse elettriche, poiché fornisce un percorso di minima resistenza per la corrente elettrica. Questo apparecchio è dotato di una spina con conduttore di terra.
  - La spina deve essere inserita in una presa idonea, correttamente installata e dotata di messa a terra in conformità con tutte le normative e le ordinanze locali.
  - Un collegamento non corretto del conduttore di messa a terra dell'apparecchiatura può comportare il rischio di scosse elettriche.
  - In caso di dubbi sulla corretta messa a terra dell'apparecchio, rivolgersi a un elettricista qualificato o a un tecnico dell'assistenza clienti.
  - Non modificare la spina fornita con l'apparecchio. Se non è adatta alla presa, far installare una presa adatta da un elettricista qualificato.

PANORAMICA DEL PRODOTTO

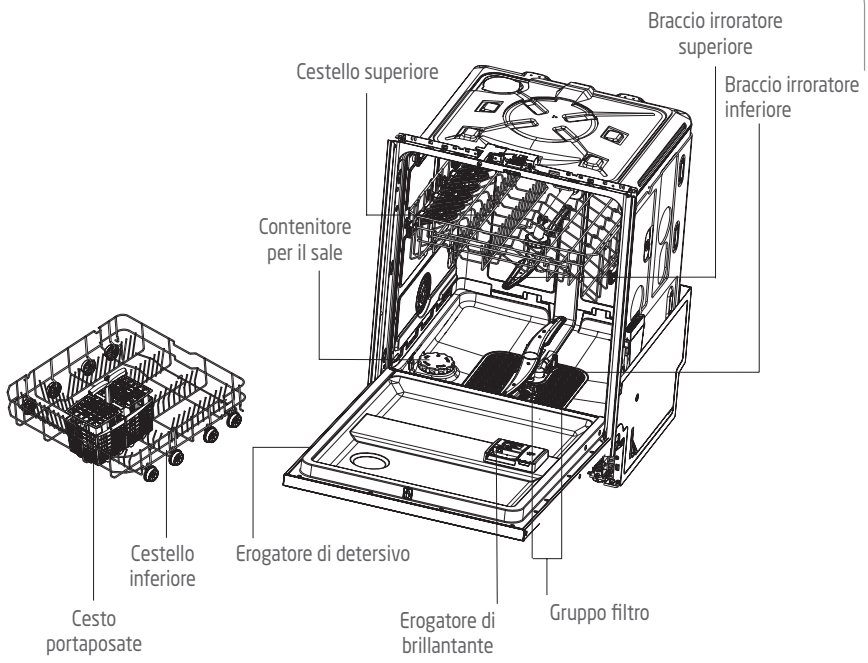

Pannello di controllo

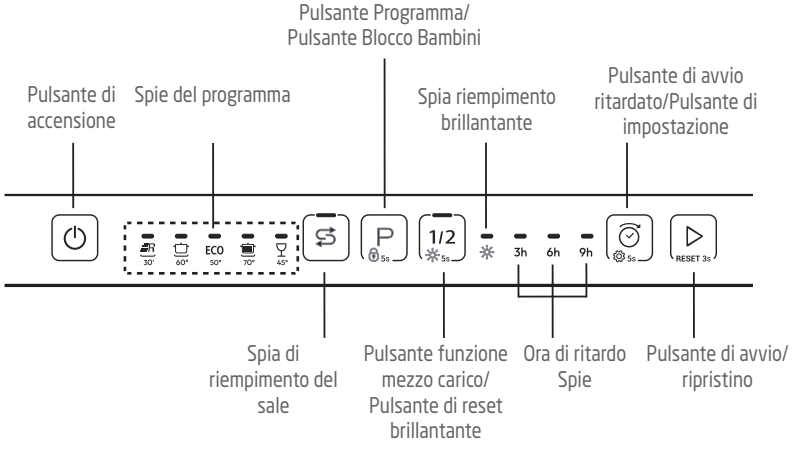

Spie del programma

 30’	 60°	ECO 50°	 70°	 45°
Rapido	Universale	ECO	Intensivo	Bicchieri

PRIMA DI INSTALLARE LA LAVASTOVIGLIE

Prima di collegare la lavastoviglie alla rete elettrica, verificare che la tensione indicata sulla targhetta dati dell’elettrodomestico corrisponda a quella della propria abitazione. L’apparecchio deve essere collegato a terra. Il produttore non è responsabile per eventuali danni derivanti dall’uso senza messa a terra.

AVVERTIMENTO:
Prima di installare la lavastoviglie, scollegare la corrente elettrica.

Disimballaggio e movimentazione

- Controllare l’imballaggio e la lavastoviglie per verificare che non vi siano segni di danni dovuti al trasporto. Se la lavastoviglie risulta in qualche modo danneggiata, non installarla. Contattare il rivenditore presso il quale è stata acquistata.
- Smaltimento degli imballaggi: una parte degli imballaggi è riciclabile. Controllare i simboli e le etichette e, se possibile, riciclare.
- Non sollevare mai la lavastoviglie afferrandola dalla maniglia dello sportello o dal pannello superiore. Altrimenti si potrebbero causare dei danni.
- Prestare sempre attenzione ai tubi flessibili e al cavo di alimentazione sul retro della lavastoviglie. Se la si maneggia attentamente si eviteranno danni e malfunzionamenti dovuti a schiacciamenti, torsioni o tagli.
- Durante l’installazione della lavastoviglie, controllare che il tubo di scarico non sia né ostruito né piegato.

Connessioni e servizi

- Controllare che il cavo di alimentazione sia sufficientemente lungo da raggiungere la presa. In caso contrario, deve essere sostituito da un tecnico autorizzato. Per collegare la lavastoviglie alla rete elettrica non si devono utilizzare prolunghe o prese multiple.
- Controllare che i tubi siano sufficientemente lunghi per raggiungere le utenze. Se è necessario prolungare un tubo, assicurarsi che il tubo di prolunga sia nuovo e della stessa qualità e diametro di quello già installato.
- La lavastoviglie non deve essere allacciata a un impianto idrico la cui temperatura superi i 25°C.
- La lavastoviglie non deve essere allacciata a un sistema di acqua calda ad alta pressione di tipo "push-through" sotto il lavello, poiché ciò potrebbe danneggiare il sistema.

ISTRUZIONI PER L'INSTALLAZIONE

AVVERTIMENTO:

Le tubature dell'acqua e gli apparecchi elettrici devono essere installati da professionisti.

Prima di installare la lavastoviglie, staccare la corrente elettrica per evitare scosse elettriche.

Componenti forniti

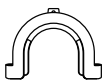

Supporto tubo di scarico (1)



Tubo di ingresso (1)



Kit di fissaggio per l'installazione (1)

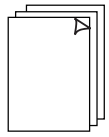

Istruzioni per l'installazione e l'uso(1)
Guida all'installazione (1)
Etichetta di consumo energetico e idrico (1)



Nastro di protezione dall'umidità (1) (per prevenire danni causati dall'umidità ai mobili)



Staffe per battiscopa (2)



Imbuto per sale (1)



ST3.9 (9)



ST3.5 (6)



ST4.0 (4)

1. Dimensioni del prodotto

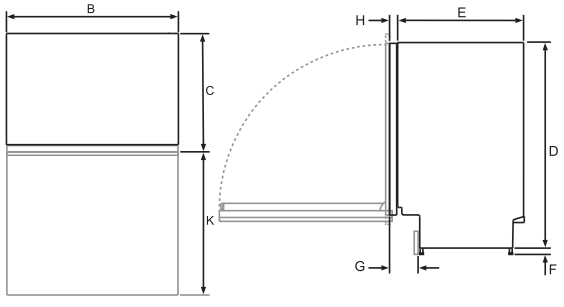

PIANO PROFILO

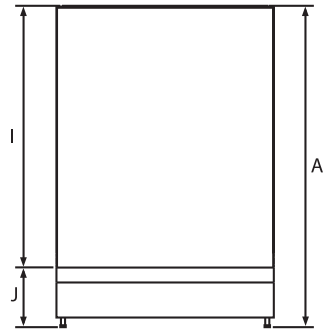

PROSPETTO

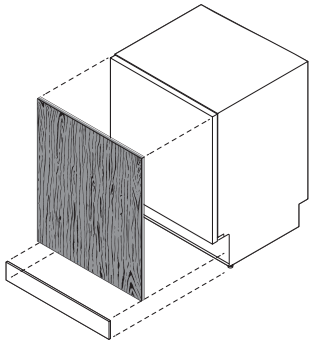

Dimensioni prodotto	Unità di misura: mm
A Altezza totale *	820-880
B Larghezza totale **	598
C Profondità totale **	554
D Altezza del telaio	820
E Profondità del telaio	521
F Altezza dei piedini *	0-60
G Profondità della rientranza per il battiscopa	120
H Profondità dello sportello interno **	33
I Altezza dalla parte superiore del telaio alla parte inferiore dello sportello interno	683
J Altezza dalla parte inferiore dello sportello interno al pavimento *	138
K Profondità di apertura dello sportello **	639

* a seconda della regolazione dei piedini di livellamento

** escluso pannello e maniglia personalizzati

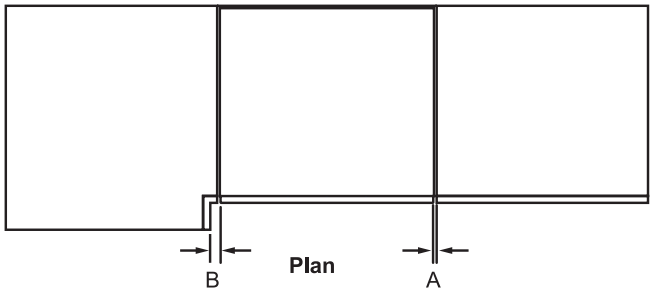

Dimensioni degli armadietti	Unità di misura: mm
A Distanza minima dallo sportello del mobile adiacente	2
B Distanza minima dal mobile angolare	13

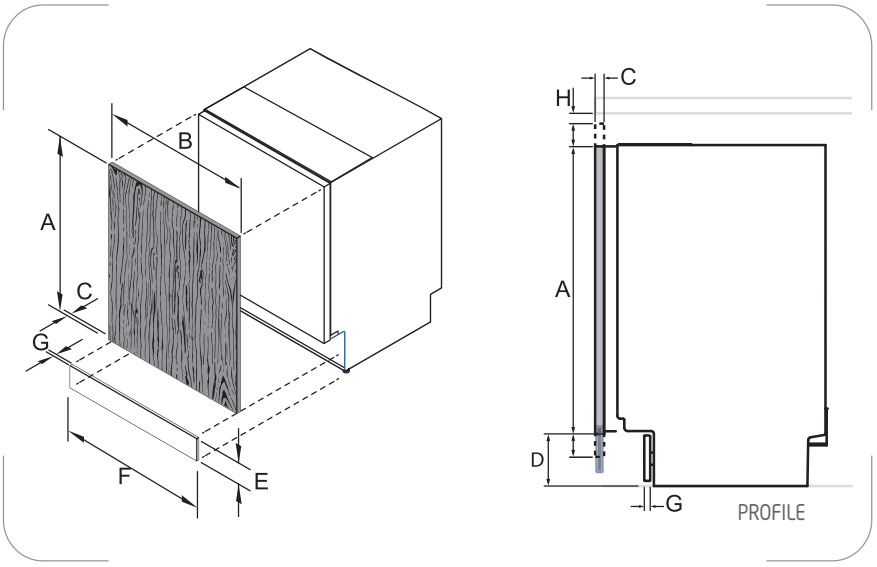

Dimensioni del pannello personalizzate	Unità di misura: mm
A Altezza minima del pannello dello sportello personalizzato per la copertura completa dello sportello interno	677
B Larghezza minima del pannello dello sportello	596
C Profondità pannello sportello	16-25
D Distanza dalla base del pannello dello sportello al pavimento	65-200
E Altezza del pannello del battiscopa	65-200
F Larghezza minima del pannello battiscopa personalizzato	596
G Profondità minima del pannello battiscopa	16
H Distanza minima tra la parte superiore del pannello dello sportello e il piano di lavoro	2
Peso del pannello dello sportello (inclusa la maniglia)	4-9 kg

Le dimensioni effettive del prodotto possono variare di +2 mm.

2. Preparazione dei mobili

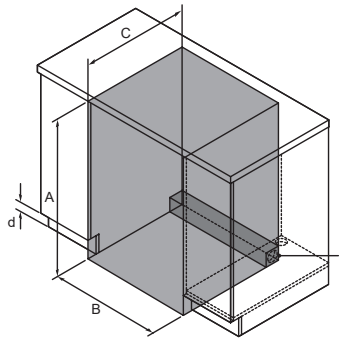

Gli allacciamenti possono essere posizionati in un mobile adiacente su entrambi i lati della lavastoviglie.

Dimensioni degli armadietti	Unità di misura: mm
A Altezza minima interna *	820
B Larghezza interna minima	600
C Profondità minima complessiva **	580
D Altezza della zona del battiscopa	65-200

* a seconda della regolazione dei piedini di livellamento
** compresi i pannelli degli sportelli da 19 mm sugli armadietti adiacenti

IMPORTANTE!

Per evitare possibili danni agli armadietti causati dal vapore, assicurarsi che tutto il legno grezzo circostante la lavastoviglie sia sigillato con una vernice a base di olio o con poliuretano resistente all'umidità.

Applicare del nastro protettivo contro l'umidità sulla parte inferiore del piano di lavoro.

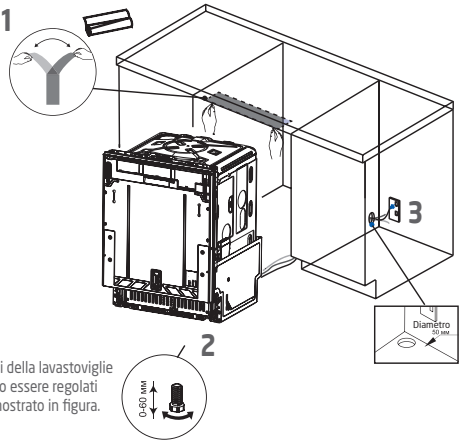

I piedini della lavastoviglie possono essere regolati come mostrato in figura.

- I servizi possono essere posizionati su entrambi i lati della lavastoviglie.
- Assicurarsi che tutti i fori di servizio abbiano un diametro minimo di 50 mm.

IMPORTANTE!
La presa di corrente deve essere posizionata in un mobile adiacente alla cavità della lavastoviglie.

Posizionamento e stabilizzazione della lavastoviglie

- Non sollevare la lavastoviglie afferrandola dalla maniglia dello sportello.
- Mentre si spinge il prodotto, far passare i tubi e il cavo, assicurandosi che non si torcano né si attorciglino.
- Dopo aver posizionato la lavastoviglie, regolare il piedino posteriore con una chiave a brugola da 6 mm.
- Anche i piedini anteriori possono essere regolati manualmente.
- Si consiglia di regolare i piedini in modo che la lavastoviglie sia posizionata saldamente sotto il piano di lavoro e non si ribalti.

3. Preparazione pannello sportello personalizzato

Specifiche del materiale del pannello frontale

La parte anteriore della lavastoviglie può essere dotata di un pannello frontale con le seguenti specifiche:

Adeguatamente sigillato per resistere all'umidità (50°C all'80% di umidità relativa). Poiché si tratta generalmente di un ambiente caldo e umido, il retro e i lati del pannello devono essere completamente sigillati con una barriera al vapore impermeabile (ad esempio poliuretano) per evitare danni al pannello.

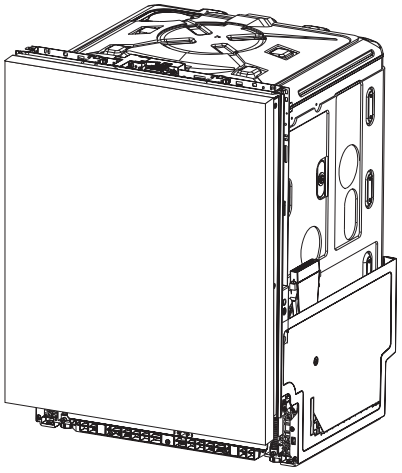

4. Fissaggio del pannello sportello personalizzato

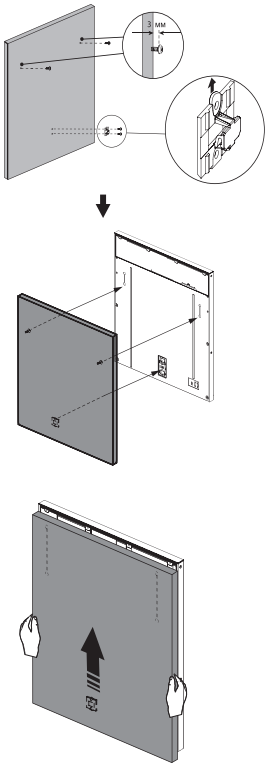

1. Inserire viti da Ø3,5 x 13 mm attraverso i fori pilota e fissare la piccola staffa scorrevole al pannello.

2. Chiudere lo sportello della lavastoviglie, quindi appendere il pannello personalizzato sulla parte anteriore dello sportello.

3. Regolare la posizione dello sportello nella maniera corretta.

4.

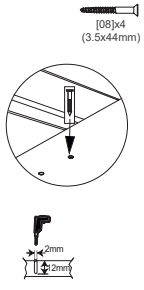

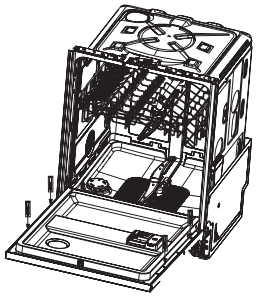

5.

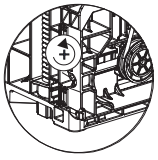

4. Aprire lo sportello e rimuovere le viti prima di sostituirle con viti Ø3,5 x 44 mm per fissare il pannello in posizione.
5. Bilanciamento dello sportello
   Il bilanciamento dello sportello può essere regolato tramite due viti accessibili attraverso due fori nella parte anteriore. Regolare entrambi i lati contemporaneamente, alternandoli, in modo da ottenere un equilibrio uniforme.

IMPORTANTE!
Ruotare le viti per regolare fino a quando lo sportello non si apre appena per effetto del suo stesso peso.

5. Installazione del battiscopa

Pannello separato

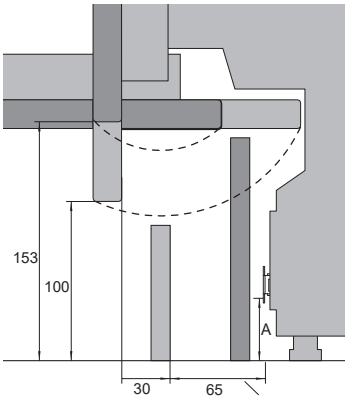

Gamma di profondità del battiscopa

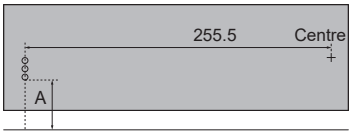

1. Segnare la posizione dei fori pilota per ogni staffa. Per stabilire l'altezza a cui verrà fissata la staffa, misurare la distanza tra il pavimento e il foro più basso della staffa. Rimuovere la staffa dal prodotto e tracciare la posizione degli altri fori rispetto a questa misurazione. Nota: sporgenza dello sportello e raggio di oscillazione.

Fissare le staffe al pannello utilizzando viti Ø3,5 x 13 mm. Inserire lo zoccolo nel prodotto e contrassegnare la profondità di allineamento desiderata sulla staffa. Rimuovere il pannello. Utilizzando un cacciavite, piegare le linguette contrassegnate su entrambe le staffe per evitare che lo zoccolo penetri ulteriormente nel prodotto.

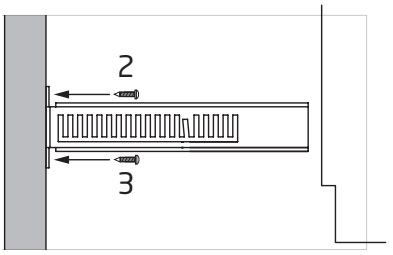

4. Per fissarlo, far scorrere con decisione il battiscopa negli spazi su entrambi i lati del telaio.

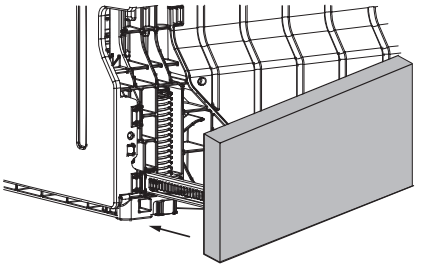

Pannello continuo

1. Prendere nota della sporgenza dello sportello e dell'intervallo di oscillazione in relazione all'altezza e alla profondità del pannello dello zoccolo. Poiché il pannello è continuo, è probabile che sia necessario tagliarlo per garantire un'integrazione perfetta.

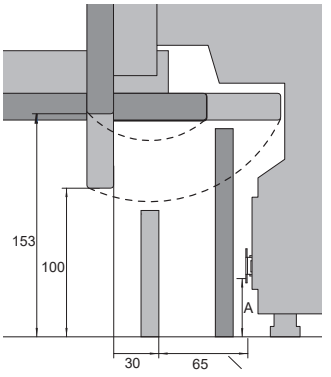

Gamma di profondità del battiscopa

2. Allineare lo zoccolo nella posizione desiderata e segnare il punto in cui lo zoccolo incontra la base del pannello dello sportello. Ridurre l'eccesso.

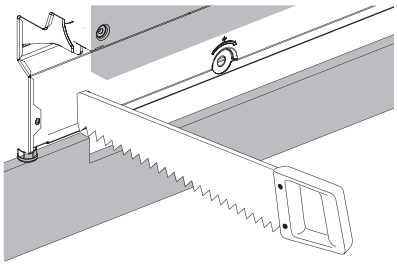

3. Adattare il pannello continuo agli armadietti circostanti.

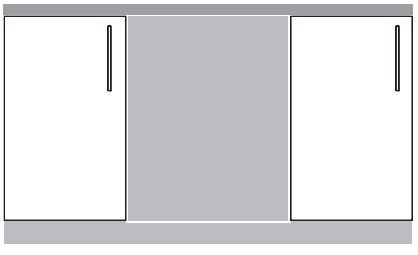

A. Fissare agli armadietti sui lati

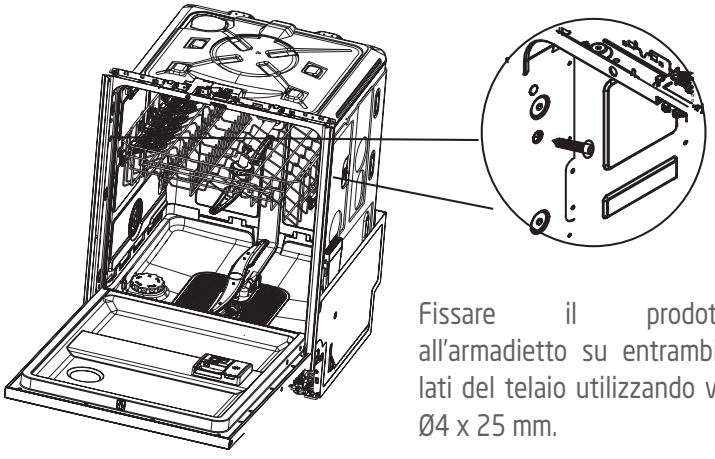

Fissare il prodotto all'armadietto su entrambi i lati del telaio utilizzando viti Ø4 x 25 mm.

B. Facoltativamente fissare all'armadietto soprastante

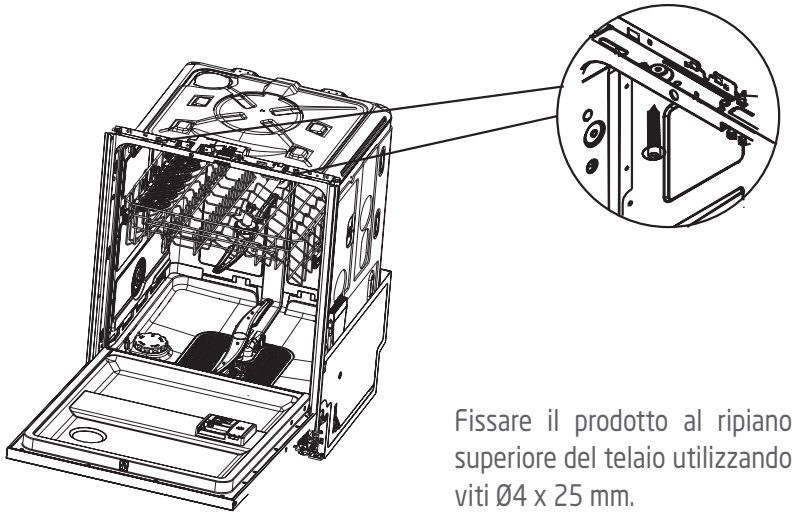

Fissare il prodotto al ripiano superiore del telaio utilizzando viti Ø4 x 25 mm.

6. Opzioni di impianto idraulico e di scarico. Determinare quale sia il più adatto.

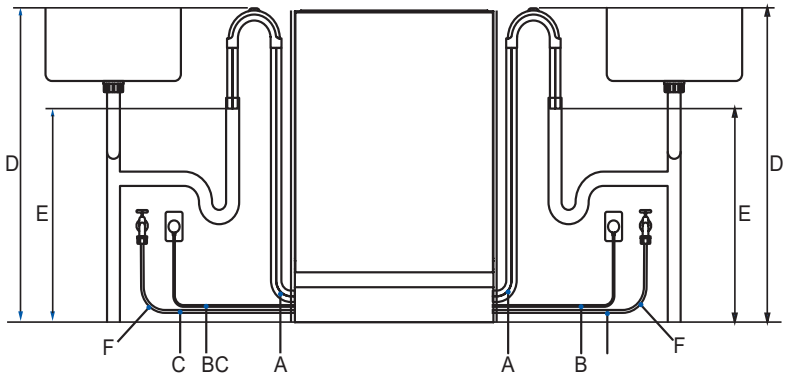

Dimensioni di servizio		Lato sinistro	Lato destro
		Unità di misura: mm	Unità di misura: mm
A.	Lunghezza del tubo di scarico	1 650	1 300
B.	Lunghezza del cavo di alimentazione *	950	1 450
C.	Lunghezza del tubo di ingresso	1 450	1 300
D.	Distanza dal pavimento alla parte superiore del supporto del tubo flessibile	750-883	750-883
E.	Distanza minima dal pavimento all'estremità dei tubi di scarico **	500	500
F.	Raggio minimo del tubo di ingresso	200	200

* esclusa la spina

** illustrata l'installazione del tubo di scarico. La distanza è la stessa per tutte le installazioni idrauliche.

Lunghezze di tubi e cavi

- Gli allacciamenti alle utenze possono essere installati sul lato sinistro o destro del prodotto, in un armadietto adiacente. Per i requisiti dell'allacciamento alle utenze, fare riferimento alla sezione "Preparazione degli armadietti".
- Il tubo di scarico non deve essere più lungo di 4 m. Un tubo di scarico più lungo causerà prestazioni ridotte.

Protezione antiallagamento

Questa lavastoviglie è dotata di protezione antiallagamento, che interrompe il flusso dell'acqua in caso di perdite all'interno della macchina.

7. Collegamento del tubo di ingresso all'acqua fredda

Connettore BSP da 3/4"

Assicurarsi che la rondella di gomma in dotazione sia montata all'interno del giunto.

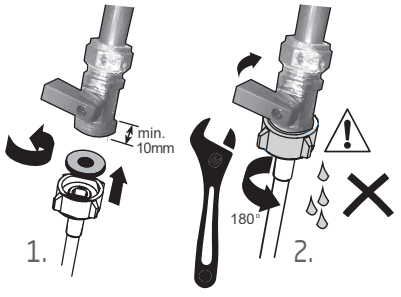

Nessuna perdita!

Stringere il giunto con la chiave inglese.

Idraulica -- Allacciamento ingresso acqua

IMPORTANTE!
La lavastoviglie deve essere allacciata alla rete idrica tramite il nuovo tubo di ingresso dell'acqua in dotazione.
Non si devono utilizzare tubi vecchi. Non accorciare il tubo di ingresso.
L'apparecchio non deve essere allacciato a un sistema idrico in cui non sia presente un controllo della temperatura, a meno che il sistema non sia dotato di una valvola di regolazione della temperatura idonea.

1. Prendere nota dei requisiti per l'allacciamento idrico.
   - La lavastoviglie è dotata di un unico allacciamento idrico a valvola.
   - Per ottenere prestazioni ed efficienza energetica migliori, si consiglia un allacciamento all'acqua fredda.
   - La temperatura dell'acqua in entrata non deve superare i 25°C.
2. Prendere nota dei limiti consentiti per la pressione dell'acqua.
   - Inferiore: 0,3 bar = 3 N/cm2 = 30kPa
   - Se la pressione è inferiore a 1 bar, contattare un idraulico qualificato.
   - Superiore: 10 bar = 100 N/cm2 = 1MPa
   - Se la pressione è superiore a 10 bar è necessario installare una valvola di riduzione della pressione. Rivolgersi a un idraulico qualificato.
3. Collegare il tubo di ingresso dell'acqua a un rubinetto dell'acqua accessibile con un connettore BSP da 3/4". Assicurarsi che il tubo di ingresso non presenti torsioni che potrebbero limitare il flusso dell'acqua. Per garantire l'assenza di torsioni, una curva a 90° richiede un'altezza minima di 200 mm.
   - Assicurarsi che l'acqua in entrata sia limpida. Se le tubature dell'acqua non sono state utilizzate per un lungo periodo di tempo, lasciare scorrere l'acqua per assicurarsi che sia limpida e priva di impurità. In caso contrario, il tubo di ingresso dell'acqua potrebbe bloccarsi, danneggiando l'apparecchio.
4. Dopo aver montato la guarnizione, serrare ulteriormente il raccordo del tubo flessibile di mezzo giro.
5. Controllare che l'allacciamento non perda.

8. Collegare il prodotto.

Collegamento elettrico

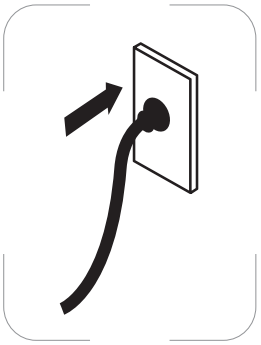

- Durante l'installazione la lavastoviglie non deve essere collegata alla rete elettrica. Assicurarsi che tutti i cavi elettrici domestici siano correttamente collegati a terra.
- Controllare l'etichetta dei dati nominali (posta sul lato sinistro della parte interna dello sportello in acciaio inox della lavastoviglie) e assicurarsi che i valori di tensione e frequenza della corrente elettrica domestica corrispondano a quelli riportati sull'etichetta.
- Inserire la spina in una presa elettrica correttamente dotata di messa a terra e di un interruttore di disconnessione.

IMPORTANT!

- La messa a terra dell'apparecchio è un requisito di sicurezza previsto dalla legge.
- Se il cavo di alimentazione non è sufficientemente lungo per raggiungere la presa oppure la presa a cui deve essere collegato l'apparecchio non è adatta alla spina, è necessario sostituire l'intero cavo di alimentazione della lavastoviglie. Questa operazione deve essere eseguita solo da un tecnico autorizzato. Non modificare né tagliare la spina. Non utilizzare adattatori, prolunghe o prese multiple per collegare la lavastoviglie alla rete elettrica, poiché potrebbero surriscaldarsi e creare rischi di incendio.
- La presa a cui è collegata la lavastoviglie deve rimanere facilmente accessibile (ad esempio in un mobile adiacente) anche quando l'elettrodomestico è installato. In questo modo si garantisce che la lavastoviglie possa essere scollegata dalla rete elettrica per poter effettuare pulizia e manutenzione in tutta sicurezza.

9. Lista di controllo finale

Da compilare a cura dell'installatore

- Controllare che tutti i componenti siano installati.

- Assicurarsi che tutti i pannelli e i relativi componenti siano sicuri e che siano stati eseguiti i test elettrici finali in conformità alle normative elettriche locali.
- Controllare che la lavastoviglie sia in piano. Se necessario, regolare leggermente i piedini di livellamento. Per garantire prestazioni ottimali, la lavastoviglie non deve essere inclinata più di 1°. Controllare con una livella a bolla.
- Assicurarsi che il tubo di ingresso dell'acqua sia dotato di guarnizione in gomma e che sia serrato ulteriormente di mezzo giro dopo il contatto della guarnizione.
- Assicurarsi di aver praticato tutti i fori o i tappi necessari per il collegamento dello scarico.
- Il raccordo del tubo di scarico non deve sostenere il peso del materiale in eccesso del tubo. Mantenere il tubo di scarico il più esteso possibile per evitare cedimenti. L'eventuale lunghezza in eccesso del tubo di scarico deve essere tenuta sul lato lavastoviglie del circuito superiore.
- Se si collega il tubo di scarico al sifone del lavandino, assicurarsi che l'anello alto sia almeno 150 mm più alto rispetto al raccordo del tubo di scarico.
- Assicurarsi che l'imballaggio o il nastro adesivo che fissa i cestelli siano stati rimossi dalla lavastoviglie.
- Controllare che la porta si apra e si chiuda liberamente, senza opporre resistenza agli armadietti adiacenti.
- Controllare che la presa elettrica sia accessibile e posizionata in un mobiletto adiacente.
- Se viene visualizzato un codice di errore, consultare la sezione "Codici di errore" per consigli su cosa fare.

PRIMA DI CARICARE I CESTELLI

- Rimuovere i resti di cibo grossolani, ad esempio ossa, che potrebbero intasare il filtro o danneggiare la pompa di lavaggio.
- Mettere in ammollo le pentole o le padelle con residui di cibo bruciato sul fondo, prima di caricarle nel cestello.

AVVERTENZE:

- Assicurarsi che le stoviglie siano posizionate saldamente in modo che non possano ribaltarsi o ostacolare la rotazione dei bracci irroratori durante il ciclo di lavaggio.
- Contenitori come tazze, ciotole, bicchieri e pentole devono sempre essere caricati con l'apertura rivolta verso il basso e con eventuali cavità inclinate, per consentire all'acqua di defluire.
- Non impilare i piatti.
- Non posizionare i bicchieri troppo vicini tra loro perché potrebbero urtarsi e rompersi.
- Caricare gli oggetti più grandi e difficili da pulire nel cestello inferiore.
- Assicurarsi che gli oggetti da lavare siano lavabili in lavastoviglie.

Non sono lavabili in lavastoviglie:

- piatti, pentole o padelle in legno
- articoli fatti a mano
- stoviglie di plastica (tranne quelle contrassegnate come lavabili in lavastoviglie)
- piatti e oggetti in rame, stagno, zinco o ottone
- piatti in alluminio
- argenteria
- oggetti di vetro o cristallo
- oggetti decorati

CARICAMENTO DELLA LAVASTOVIGLIE

Caricamento dei cestelli superiore e inferiore

- Il cestello superiore è stato progettato per contenere oggetti delicati e leggeri, come ad esempio bicchieri, tazze, piattini, ciotole da portata e pentole basse.
- Il cestello inferiore è stato progettato per contenere pentole, coperchi, piatti, insalatiere, posate ecc.
- I piatti da portata e i coperchi grandi devono essere disposti lungo il bordo del cestello, assicurandosi che il braccio irroratore superiore possa ruotare liberamente.
- Disporre gli oggetti in modo che l'acqua possa raggiungere tutte le superfici.

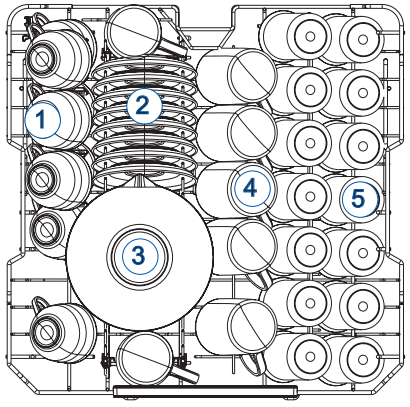

Cestello superiore

1. Tazze
2. Piattini
3. Ciotola di vetro
4. Tazze lunghe
5. Bicchieri

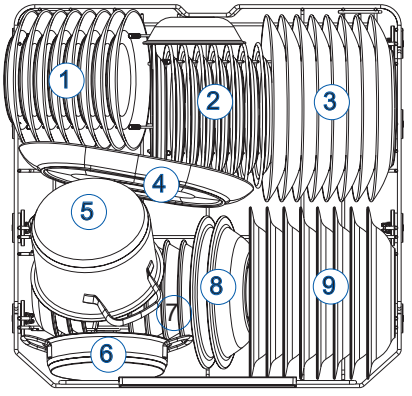

Cestello inferiore

1. Piattini da dessert
2. Piattini da dessert in melamina
3. Ciotola di vetro
4. Piatto ovale
5. Pentola piccola
6. Pentola da forno
7. Ciotole per dessert
8. Ciotole in melamina
9. Piatti fondi

Cesto per posate

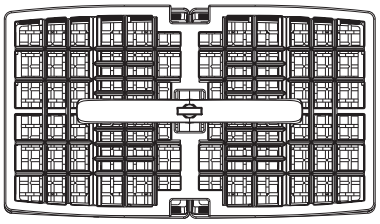

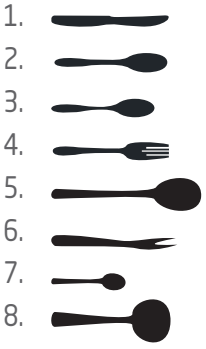

1. Coltelli
2. Cucchiai da minestra
3. Cucchiai da dessert
4. Forchette
5. Cucchiai da portata
6. Forchette da portata
7. Cucchiaini da tè
8. Mestolo per sugo



Non lasciare che alcun oggetto sporga dal fondo.
Caricare sempre gli utensili affilati con la punta rivolta verso il basso!

REGOLAZIONE DEL CESTELLO SUPERIORE

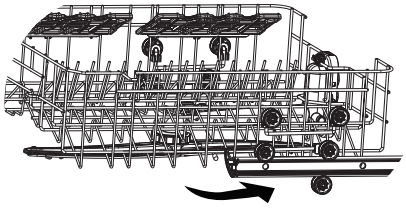

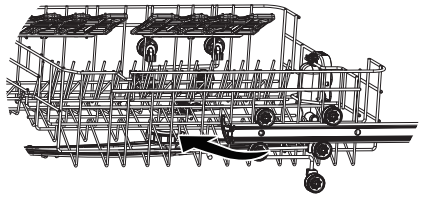

1. Estrarre il cestello superiore. Rimuovere il cestello superiore.
2. Rimontare il cestello superiore sui binari superiore e inferiore. Spingere dentro il cestello superiore.

REGOLAZIONE DEI PORTATAZZE

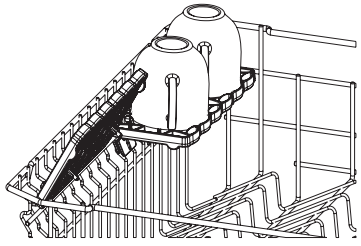

Regolare l'altezza a seconda del caso o ripiegalo per fare spazio ad altri oggetti.
Utilizzare le tacche per sostenere gli steli dei calici da vino.
Per regolare l'altezza

1. Ripiegare per sbloccare.
2. Regolare l'altezza desiderata facendo scorrere il cursore verso l'alto o verso il basso.
3. Ripiegare verso il basso per bloccare in posizione.

UTILIZZO DELL'ADDOLCIMENTO DELL'ACQUA

La durezza dell'acqua varia da luogo a luogo. Se nella lavastoviglie si utilizza acqua dura, si formeranno dei depositi sugli utensili. Questo apparecchio è dotato di un addolcitore d'acqua che utilizza un sale specificamente studiato per eliminare i minerali dall'acqua.

ATTENZIONE:

- Utilizzare solo sale specificamente formulato per lavastoviglie per uso domestico.
- **Non utilizzare sale da cucina** poiché contiene sostanze insolubili che potrebbero danneggiare il sistema di addolcimento dell'acqua.
- **Riempire il contenitore del sale prima di avviare il programma di lavaggio** In questo modo la soluzione salina in eccesso verrà immediatamente eliminata dall'acqua; la presenza prolungata di acqua salata all'interno del serbatoio può causare corrosione.

Regolazione del consumo di sale

1. Dopo aver acceso la lavastoviglie, tenere premuto  per circa 5 secondi per accedere all'impostazione delle preferenze dell'utente.
   - Tutte le spie lampeggeranno per 1 secondo e poi si spegneranno. Il cicalino suonerà una volta.
2. Premere ripetutamente  per regolare l'impostazione in base alla durezza dell'acqua.
3. Premere  per uscire dal menu delle impostazioni e tornare allo stato di selezione del programma.

DUREZZA DELL'ACQUA				Spia che si accende
°dH	°fH	°Clarke	Mmol/l	
0 ~ 6	0 ~15	0 ~ 1	0 ~ 1,5	30'
9 ~ 12	16 ~ 22	11 ~ 12	1,6 ~ 2,2	30' 60°
13 ~ 16	23 ~ 29	16 ~ 20	2,3 ~ 2,9	30' 60° ECO 50°
17 ~ 30	30 ~ 54	21 ~ 38	3,0 ~ 5,4	30' 60° ECO 50° 70°
31 ~ 50	55 ~ 89	39 ~ 63	5,5 ~ 8,9	30' 60° ECO 50° 70° 45°

Impostazione di fabbrica: 30' 60° ECO 50°

NOTA:
1 °dH=1,25 °Clarke= 1,78 °fH= 0,178 mmol/l
°dH: Grado tedesco °fH: Grado francese °Clarke: Grado inglese

Riempire con sale
Il contenitore del sale deve essere riempito quando si accende la spia del sale .

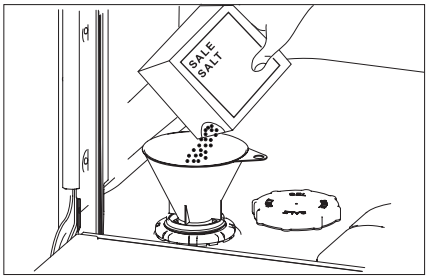

1. Togliere il cestello inferiore e svitare il tappo del contenitore del sale.
2. Inserire l'estremità dell'imbuto (in dotazione) nel foro e versare circa 1 kg di sale per lavastoviglie.
3. Riempire il contenitore del sale fino al limite massimo con acqua.
   È normale che una piccola quantità di acqua fuoriesca dal contenitore del sale.
4. Riavvitare saldamente il tappo.
5. Rimuovere eventuali residui di sale caduti attorno all'apertura del contenitore e nella vasca.

AVVERTIMENTO!
Il sale è corrosivo, si consiglia vivamente di avviare un programma il più breve possibile senza lavare i piatti dopo ogni riempimento del contenitore del sale, per eliminare eventuali residui di sale versati nella vasca.
NOTA: A seconda di quanto bene si scioglie il sale, la spia di avvertenza del sale potrebbe restare accesa anche se il contenitore del sale è pieno.

UTILIZZO DEGLI EROGATORI DI BRILLANTANTE E DETERSIVO

Funzione del brillantante

Il brillantante viene rilasciato durante il risciacquo finale per evitare che l'acqua formi goccioline sulle stoviglie, che potrebbero lasciare macchie e striature. Migliora anche l'asciugatura perché consente all'acqua di scorrere via dalle stoviglie.

AVVERTIMENTO! Utilizzare solo brillantante di marca per lavastoviglie. Non riempire mai il contenitore del brillantante con altre sostanze (ad esempio, detersivo per lavastoviglie, detersivo liquido). Altrimenti si potrebbe danneggiare l'apparecchiatura.

Funzione del detersivo

Gli agenti chimici che compongono il detersivo sono necessari per rimuovere, sminuzzare ed espellere tutto lo sporco dalla lavastoviglie.

AVVERTIMENTO!



- Uso corretto del detersivo
- Utilizzare solo detersivo specifico per lavastoviglie. Conservare il detersivo al fresco e all'asciutto.
- Non mettere il detersivo in polvere nell'erogatore prima di lavare i piatti.
- **Il detersivo per lavastoviglie è corrosivo! Tenere fuori dalla portata dei bambini.**

Quando riempire l'erogatore del brillantante

Quando il livello del brillantante è basso, la relativa spia di avviso si accenderà.

Come riempire l'erogatore del brillantante

1. Premere il pulsante per aprire il coperchio dell'erogatore.

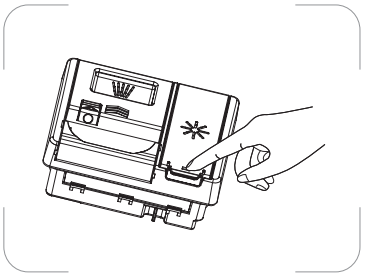

2. Versare il brillantante nell'apertura circolare, facendo attenzione a non superare la tacca MAX.

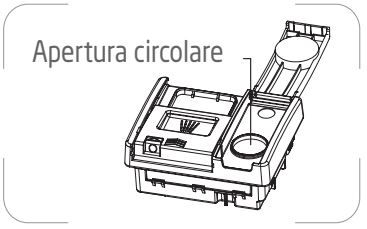

IMPORTANTE!

Fare attenzione a non versare il brillantante nella lavastoviglie. Bisogna asciugare eventuali fuoriuscite per evitare la formazione di schiuma eccessiva.

3. Chiudere il coperchio assicurandosi che scatti in posizione.
4. Premere 1/2 per 5 secondi dopo ogni riempimento per reimpostare la spia del brillantante.

Regolazione del dosaggio del brillantante

Il livello di dosaggio normale impostato in fabbrica è R2 (5 ml), ma potrebbe essere necessario regolarlo in base alle condizioni dell'acqua.

- Se alla fine del lavaggio si forma troppa schiuma, ridurre il dosaggio.
- Aumentare il dosaggio, se si risiede in una zona con acqua dura o se i piatti risultano bagnati o presentano aloni dopo l'asciugatura.
- Se si utilizza brillantante in pastiglie, si consiglia di impostare il livello di dosaggio del brillantante su Off (R0).

1. Tenere premuto per circa 5 secondi per accedere all'impostazione delle preferenze dell'utente.
2. Premere ripetutamente per impostare il livello di dosaggio (da R0 a R03).
   - L'impostazione predefinita è R2 (5 ml).
   - R0 = Nessuna spia

Livello di dosaggio del brillantante	Una o più spie accese
R1 (3 ml)	3h
R2 (5 ml)	3h 6h
R3 (6 ml)	3h 6h 9h

3. Per uscire dalla modalità, tenere premuto ⏻ per circa 3 secondi.

Riempimento del contenitore del detersivo

1. Aprire il tappo premendo il fermo di sblocco.

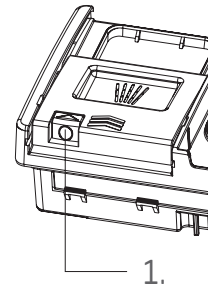

2. Aggiungere il detersivo nello scomparto (per il lavaggio principale).
   In caso di stoviglie poco sporche o acqua dolce, aggiungere il detersivo per lavastoviglie fino alla prima linea contrassegnata con 15.
   In caso di stoviglie molto sporche o in presenza di acqua dura, aggiungere il detersivo per lavastoviglie fino alla seconda linea di riempimento, contrassegnata con 25.
   Per carichi quotidiani normali, versare il detersivo a metà tra le 2 linee.

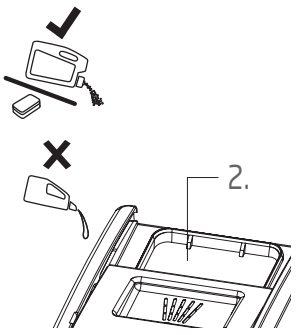

3. Chiudere il tappo facendolo scorrere in avanti e premendolo verso il basso.
   Se si desidera aggiungere detersivo per il prelavaggio, riempire lo scomparto del prelavaggio situato sul coperchio dell'erogatore.

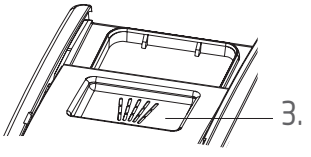

PROGRAMMI DI LAVAGGIO

Programma	Tipo di piatti	Descrizione del ciclo	Detergente Pre/ Principale	Durata programma (min)	Energia (kWh)	Consumo di acqua (L)	Serve brillantante?
30'	Un lavaggio più breve per carichi leggermente sporchi che non necessitano di asciugatura	Lavaggio (60°C) Risciacquo caldo Asciugatura	15g	30	0,62	8,23	No
60°	Per carichi normalmente sporchi	Prelavaggio Lavaggio (60°C) Risciacquo Risciacquo caldo Asciugatura	15g	129	1,85	19,68	Sì
ECO 50°	Ciclo standard per carichi normalmente sporchi come pentole, piatti, bicchieri e padelle leggermente sporche	Prelavaggio Lavaggio (50°C) Risciacquo Risciacquo caldo Asciugatura	15g	245	0,92	11,0	Sì
70°	Per stoviglie molto sporche con o senza residui secchi di cibo	Prelavaggio Lavaggio (70°C) Risciacquo Risciacquo caldo Asciugatura	25g	146	2,1	23,49	Sì
45°	Per stoviglie e bicchieri leggermente sporchi	Prelavaggio Lavaggio (45°C) Risciacquo Risciacquo caldo Asciugatura	15g	96	1,4	12,05	Sì

NOTA:

EN 60436: Questo programma è il ciclo di prova. Le informazioni per il test di comparabilità sono conformi alla norma EN 60436.

- Il programma eco è adatto per lavare stoviglie normalmente sporche; per questo utilizzo è il programma più efficiente in termini di consumo combinato di energia e acqua e viene utilizzato per valutare la conformità alla normativa UE in quanto a ecocompatibilità.
- Se si carica la lavastoviglie fino alla capacità indicata dal produttore si

contribuirà al risparmio di energia e acqua.

- Il prelavaggio manuale delle stoviglie comporta un aumento del consumo di acqua ed energia e non è consigliato.
- Se si lavano le stoviglie in una lavastoviglie per uso domestico solitamente si consuma meno energia e acqua rispetto al lavaggio a mano, a patto che la lavastoviglie venga utilizzata seguendo le istruzioni del produttore.
- I valori indicati per programmi diversi dal programma eco sono puramente indicativi.

AVVIO DI UN CICLO DI LAVAGGIO

1. Aprire il rubinetto dell'acqua.
2. Aprire lo sportello della lavastoviglie.
3. Controllare i filtri.
   - Assicurarsi che siano puliti e posizionati correttamente. Vedere la sezione Pulizia e manutenzione.
4. Controllare che siano presenti brillantante e sale.
5. Caricare i piatti.
   - Assicurarsi che i bracci irroratori possano ruotare liberamente.
6. Aggiungere la quantità necessaria di detersivo nell'erogatore in base alla tabella dei programmi di lavaggio.
7. Chiudere bene lo sportello della lavastoviglie.
8. Premere ⏻ per accendere la lavastoviglie.
9. Premere ripetutamente [P] per selezionare il programma di lavaggio desiderato.
   - Si accenderà la spia del programma corrispondente.
   - **Timer avvio ritardato:**
     È possibile avviare il ciclo di lavaggio della lavastoviglie dopo 3, 6 o 9 ore.
     Premere ripetutamente [⏲] per preimpostare un orario. La spia dell'ora di ritardo selezionata si accende.
     Una volta impostato il timer avvio ritardato, premere [▷ RESET 3s] per attivare la funzione.
     Per annullare l'avvio ritardato, tenere premuto [▷ RESET 3s] per 3 secondi.
10. Se si desidera effettuare un lavaggio a mezzo carico, premere [1/2] e si accende la spia 1/2.
    - Questa funzione può essere utilizzata solo con i programmi Rapido, Universale, ECO, Intensivo e Bicchieri.
    - Quando questa funzione è attivata, la lavastoviglie ridurrà automaticamente il consumo di acqua, energia e durata del lavaggio.
11. Premere [▷ RESET 3s] per avviare il lavaggio.
    - La spia del programma lampeggerà.
    - Se è impostato un timer avvio ritardato, la spia dell'ora di ritardo selezionata lampeggia. Una volta trascorso il tempo di ritardo,

l'apparecchio si mette in funzione automaticamente.

12. Una volta terminato il programma, la lavastoviglie emette un segnale acustico e si ferma.
13. Per evitare scottature, attendere qualche minuto prima di aprire lo sportello della lavastoviglie.
    - Aprire lo sportello con cautela. Quando si apre lo sportello, può fuoriuscire vapore molto caldo.
    - Aprire lo sportello della lavastoviglie, lasciarlo socchiuso e attendere circa 15 minuti prima di iniziare a rimuovere le stoviglie. In questo modo si raffreddano con una conseguente migliore asciugatura.
14. Scaricare i piatti.

AVVERTIMENTO!

- Il ciclo di lavaggio non si avvia se lo sportello della lavastoviglie è stato lasciato aperto o non è chiuso correttamente.
- Non aprire lo sportello quando la lavastoviglie è in funzione poiché potrebbe fuoriuscire acqua calda, con conseguente rischio di ustionarsi.

Aggiunta di un piatto extra

È possibile aggiungere un piatto dimenticato in qualsiasi momento prima dell'apertura dell'erogatore di detersivo. In tal caso, seguire le istruzioni riportate di seguito:

1. Aprire di poco lo sportello per interrompere il lavaggio.
2. Una volta che i bracci irroratori smettono di funzionare, è possibile aprire completamente lo sportello.
3. Aggiungere i piatti dimenticati.
4. Chiudere lo sportello.
5. Il ciclo riprenderà dal punto in cui è stato interrotto.

Cambio del programma in corso

Un ciclo di lavaggio può essere modificato solo se è in funzione da poco tempo, altrimenti il detersivo potrebbe essere già stato rilasciato e la lavastoviglie potrebbe aver già scaricato l'acqua di lavaggio. In tal caso è necessario resettare la lavastoviglie e riempire nuovamente il contenitore del detersivo. Per resettare

la lavastoviglie, attenersi alle istruzioni di seguito:

1. Aprire di poco lo sportello per interrompere il lavaggio. Una volta che i bracci irroratori smettono di funzionare, è possibile aprire completamente lo sportello.
2. Se si tiene premuto [▷ RESET 3s] per più di 3 secondi, il programma verrà annullato. Si sentirà una segnalazione acustica.
3. Premere ripetutamente [P 5s] per selezionare un nuovo programma.
4. Chiudere lo sportello e premere [▷ RESET 3s] per avviare il programma.

Funzione di blocco bambini

Con la funzione di blocco bambini della lavastoviglie è impossibile modificare accidentalmente il programma e si impedisce ai bambini di giocare con i comandi mentre l'elettrodomestico è in funzione.

Per attivare la funzione, tenere premuto [P 5s] per più di 5 secondi. La spia dell'indicatore di ritardo 3h, 6h e 9h lampeggiano.

Per disattivare la funzione, tenere premuto [P 5s] per più di 5 secondi. La spia dell'indicatore di ritardo 3h, 6h e 9h lampeggiano.

Impostazione della modalità memo

1. Durante la selezione dei programmi, tenere premuto [⚙ 5s] per circa 5 secondi per accedere all'impostazione delle preferenze dell'utente.
2. Premere [⇄] per attivare la modalità memo. La spia si accende.
   - Verrà eseguito per impostazione predefinita il programma di lavaggio con funzione aggiuntiva eseguito l'ultima volta.
3. Per disattivare la modalità, premere [⇄] nuovamente. La spia si spegne.
4. Premere [⏻] per uscire dal menu di impostazione e tornare allo stato di selezione del programma.

Impostazione del cicalino

1. Durante la selezione dei programmi, tenere premuto [⚙ 5s] per circa 5 secondi per accedere all'impostazione delle preferenze dell'utente.

2. Premere [1/2] per modificare l'impostazione del cicalino.
   - L'impostazione predefinita del cicalino è ON.
   - Se il cicalino è impostato su ON, la spia si accende. Il cicalino è attivato.
   - Se il cicalino è impostato su OFF, la spia si spegne. Il cicalino è disattivato.
3. Premere [⏻] per uscire dal menu di impostazione e tornare allo stato di selezione del programma.

USO DI UN CONTATORE

Quando il cavo di alimentazione è collegato, ma la lavastoviglie non è accesa, aprire lo sportello, premere [⏻] , tenere premuti [⇄] e [P] per 3 secondi. Il numero di cicli si ottiene contando il numero di lampeggi delle spie.

Esempio: il conteggio degli utilizzi è 6843.

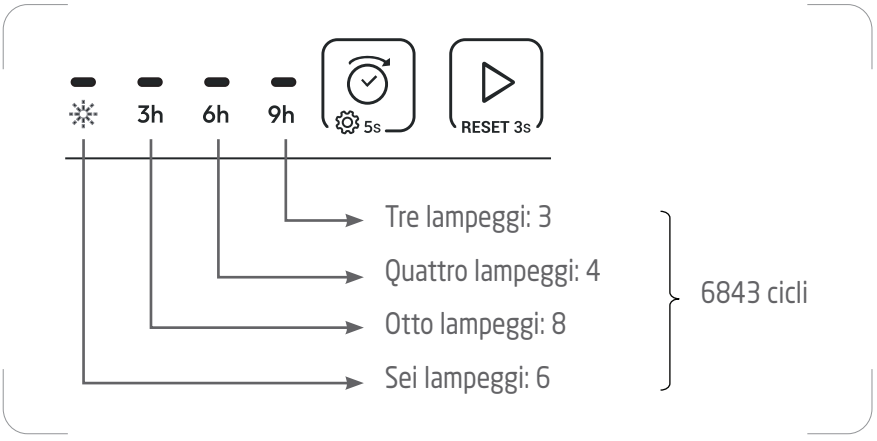

PULIZIA E MANUTENZIONE

- Prima di pulire l'apparecchio, spegnerlo e staccare la spina.
- Per evitare che dell'acqua penetri nella serratura dello sportello e nei componenti elettrici, non utilizzare detergenti spray di alcun tipo.
- Non utilizzare mai detergenti abrasivi o pagliette sulle superfici esterne perché potrebbero graffiarle.

La lavastoviglie pulisce spruzzando una miscela di acqua pulita e detersivo (sotto pressione) sulle superfici sporche delle stoviglie. L'acqua viene pompata attraverso un braccio irroratore rotante, scaricata attraverso un filtro che rimuove cibo e particelle sporche e pompata nuovamente attraverso il braccio irroratore.
L'acqua sporca viene pompata fuori e sostituita con acqua pulita alla fine di ogni ciclo (il numero di volte dipende dal ciclo utilizzato).

NOTE:
La durezza dell'acqua può influire negativamente sui risultati di lavaggio della lavastoviglie.
Anche le condizioni di durezza dell'acqua contribuiscono alla formazione di depositi di "calcare" (sostanza dalla pellicola bianca) e/o "incrostazioni" sulla superficie in acciaio inossidabile della vasca della lavastoviglie e sull'elemento riscaldante situato nella vasca sotto il filtro rimovibile.
Per ridurre al minimo queste condizioni, si consiglia di azionare/risciacquare periodicamente l'interno della lavastoviglie (vuota) utilizzando 1 tazza di aceto bianco (almeno una volta alla settimana).

Pulizia dello sportello e della sua guarnizione
Pulire regolarmente le guarnizioni dello sportello con un panno morbido umido per rimuovere i depositi di cibo.
Durante il caricamento della lavastoviglie, i residui di cibo e bevande potrebbero gocciolare sui lati dello sportello della lavastoviglie. Queste superfici si trovano all'esterno della vasca di lavaggio e non vengono raggiunte dall'acqua proveniente dai bracci irroratori. Eventuali depositi devono essere rimossi prima di chiudere lo sportello.

Pulizia del pannello di controllo

Per pulire il pannello di controllo usare esclusivamente un panno morbido inumidito.

Pulizia del sistema di filtraggio

Il sistema di filtraggio posto alla base della vasca di lavaggio trattiene i detriti più grossolani del ciclo di lavaggio. I detriti grossolani raccolti potrebbero intasare i filtri. Controllare regolarmente le condizioni dei filtri e, se necessario, pulirli sotto l'acqua corrente.

Rimozione e pulizia del filtro

Per sbloccare il filtro, ruotarlo in senso antiorario.
Sollevare per rimuovere la piastra filtrante.
Separare il tappo del filtro dalla base premendo i pulsanti di sblocco e sollevandolo.
Rimuovere delicatamente la piastra del filtro dalle clip di posizionamento nella parte posteriore dello scarico.

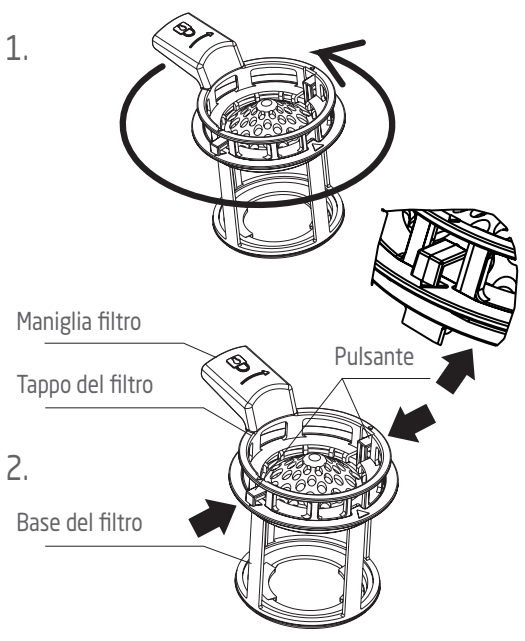

Non tentare di rimuovere il filtro con la forza poiché lo si potrebbe danneggiare. Sciacquare sotto l'acqua corrente utilizzando una spazzola morbida.

Sostituzione del filtro



Allineare il tappo del filtro con la tacca presente sulla base del filtro su un lato.
Premere il pulsante per agganciare il tappo del filtro sotto la base del filtro, posizionando adeguatamente le tacche per gli altri lati.
Inserire la piastra del filtro sotto le clip di posizionamento nella parte posteriore dello scarico e spingerla con decisione nelle clip. Assicurarsi che la piastra del filtro sia a filo con la base della lavastoviglie.

Riposizionare il filtro di scarico nella base della lavastoviglie. Ruotare la maniglia del filtro in senso orario per bloccarla in posizione.

Pulizia dei bracci irroratori

È necessario pulire regolarmente i bracci irroratori, altrimenti i prodotti chimici contenuti nell'acqua dura finiscono coll'ostruire i getti e i cuscinetti dei bracci irroratori.
Per pulire i bracci irroratori, attenersi alle istruzioni di seguito:

Pulizia del braccio irroratore superiore

Per rimuovere il braccio irroratore superiore, svitare con cautela il relativo dado di bloccaggio.
Sciacquare accuratamente il braccio irroratore sotto l'acqua corrente, quindi rimontarlo.

IMPORTANTE !
Assicurarsi di avvitare saldamente il dado di bloccaggio del braccio irroratore superiore sul tubo di alimentazione dell'acqua. Controllare che il braccio irroratore superiore sia saldamente bloccato in posizione e ruoti liberamente.

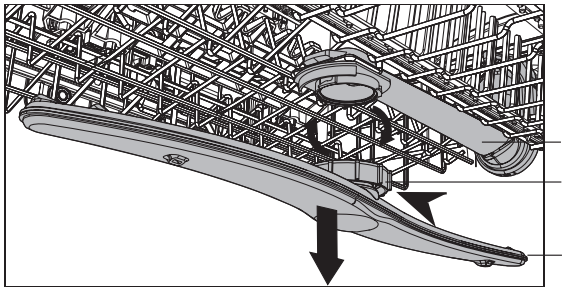

Pulizia del braccio irroratore inferiore

Per rimuovere il braccio irroratore inferiore, è sufficiente sollevarlo dal suo supporto.
Sciacquare accuratamente il braccio irroratore sotto l'acqua corrente, quindi rimontarlo sul suo supporto.

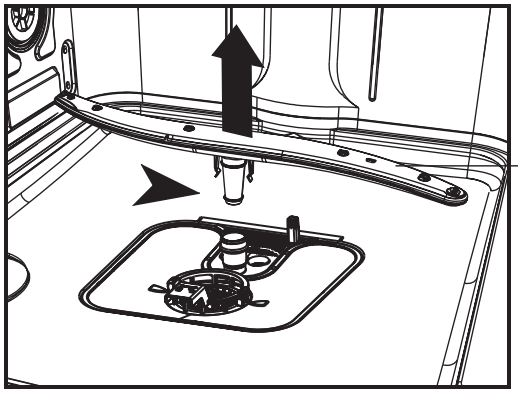

Precauzioni antigelo

D'inverno adottare misure di protezione antigelo per la lavastoviglie. Dopo ogni ciclo di lavaggio, procedere come segue:

1. Interrompere l'alimentazione elettrica della lavastoviglie alla fonte.
2. Chiudere l'alimentazione idrica e scollegare il tubo di ingresso dell'acqua dalla valvola dell'acqua.
3. Scaricare l'acqua dal tubo di ingresso e dalla valvola dell'acqua (utilizzare una bacinella per raccogliere l'acqua).
4. Ricollegare il tubo di ingresso dell'acqua alla valvola dell'acqua.
5. Rimuovere il filtro sul fondo della vasca e utilizzare una spugna per assorbire l'acqua presente nella vasca di raccolta.

Dopo ogni lavaggio

Dopo ogni lavaggio, chiudere l'alimentazione idrica dell'elettrodomestico e lasciare lo sportello leggermente aperto in modo che umidità e odori non rimangano intrappolati all'interno.

Non usare né solventi né pulizia abrasiva

Per pulire le parti esterne e in gomma della lavastoviglie non utilizzare solventi o prodotti abrasivi. Utilizzare solo un panno imbevuto di

acqua calda e sapone.
Per rimuovere macchie o aloni dalla superficie interna, utilizzare un panno inumidito con acqua e un po' di aceto, oppure un prodotto detergente specifico per lavastoviglie.

Quando non viene utilizzata per un lungo periodo
Si consiglia di effettuare un ciclo di lavaggio a lavastoviglie vuota e poi di staccare la spina dalla presa di corrente, chiudere l'alimentazione idrica e lasciare lo sportello dell'elettrodomestico leggermente aperto. In questo modo le guarnizioni dello sportello dureranno più a lungo e si eviterà la formazione di odori all'interno dell'elettrodomestico.

Spostamento dell'apparecchio
Se è necessario spostare l'apparecchio, cercare di farlo tenendolo in posizione verticale. Se assolutamente necessario, può essere posizionato sul lato posteriore.

Pulizia delle guarnizioni
Uno dei fattori che causa la formazione di odori nella lavastoviglie è il cibo che rimane impigliato nelle guarnizioni. Una pulizia periodica con una spugna umida impedirà che ciò accada.

RISOLUZIONE DEI PROBLEMI

Prima di chiamare l'assistenza

Consultando le tabelle nelle pagine seguenti si può evitare di chiamare l'assistenza.

Problema	Possibili cause	Possibile soluzione
La lavastoviglie non si avvia.	Fusibile bruciato o interruttore automatico scattato	Sostituire il fusibile o ripristinare l'interruttore automatico. Staccare qualsiasi altro elettrodomestico che condivida lo stesso circuito della lavastoviglie.
	L'alimentazione elettrica non è accesa.	Assicurarsi che la lavastoviglie sia accesa e che lo sportello sia ben chiuso. Assicurarsi che il cavo di alimentazione sia correttamente collegato alla presa a muro.
	Lo sportello non è stato chiuso correttamente.	Chiudere bene lo sportello.
L'acqua non viene pompata dalla lavastoviglie	Tubo di scarico torto	Controllare il tubo di scarico
	Filtro intasato	Controllare i filtri (vedere "Pulizia del sistema di filtraggio").
	Lavandino della cucina intasato	Controllare il lavandino della cucina per accertarsi che l'acqua dreni bene. Se il lavandino della cucina non drena l'acqua, chiedere a un idraulico di controllarlo.
Schiuma nella vasca	Detergente non adatto Brillantante versato	Utilizzare solo detersivo specifico per lavastoviglie per evitare la formazione di schiuma. In tal caso, aprire lo sportello e lasciare evaporare la schiuma. Aggiungere 1 litro di acqua fredda sul fondo della lavastoviglie. Chiudere lo sportello della lavastoviglie, quindi selezionare il ciclo rapido. Inizialmente la lavastoviglie scaricherà l'acqua. Una volta completata la fase di scarico, aprire lo sportello e controllare che la schiuma sia scomparsa. Ripetere, se necessario.
	Brillantante versato	Asciugare sempre immediatamente eventuali fuoriuscite di brillantante.
Interno della vasca macchiato	Possono essere stati usati dei detersivi contenenti coloranti.	Assicuratevi che il detersivo non contenga coloranti.
Pellicola bianca sulla superficie interna	Minerali presenti nell'acqua dura.	Per pulire l'interno, utilizzare una spugna umida con detersivo per lavastoviglie e indossare guanti di gomma. Non utilizzare mai detergenti diversi dal detersivo per lavastoviglie, altrimenti potrebbe formarsi schiuma.
Ci sono macchie di ruggine sulle posate.	Gli articoli interessati non sono resistenti alla corrosione.	Evitare di lavare in lavastoviglie oggetti che non siano resistenti alla corrosione.
	Dopo aver aggiunto il sale per lavastoviglie, il programma non viene eseguito. Tracce di sale sono entrate nel ciclo di lavaggio.	Dopo aver aggiunto il sale, eseguire sempre un programma di lavaggio senza stoviglie.
	Il tappo del contenitore del sale è allentato.	Controllare che il tappo sia ben chiuso.

La lavastoviglie è rumorosa.	I piatti sbattono l'uno contro l'altro. Il braccio irroratore urta contro le stoviglie.	Per riorganizzare le stoviglie, fare riferimento alla sezione "Caricamento della lavastoviglie".
I piatti non sono puliti.	I piatti non sono sistemati correttamente.	Fare riferimento a "Caricamento della lavastoviglie".
	Il programma di lavaggio selezionato è troppo delicato.	Selezionare un programma più intensivo. Fare riferimento a "Programmi di lavaggio".
	Non è stato utilizzato abbastanza detersivo oppure il prodotto non è adatto.	Utilizzare più detersivo o cambiare il detersivo.
	I bracci irroratori sono intasati.	Ridisporre gli oggetti in modo che il braccio irroratore possa ruotare liberamente.
	I filtri non sono puliti o non sono nella posizione corretta.	Pulire e/o posizionare correttamente i filtri.
Opacizzazione dei bicchieri	Combinazione di acqua dolce e troppo detersivo	Se l'acqua è dolce, utilizzare meno detersivo e selezionare un ciclo più breve per lavare e pulire i bicchieri.
Macchie bianche compaiono su piatti e bicchieri	L'acqua dura può causare depositi di calcare.	Aggiungere altro detersivo.
I piatti non sono completamente asciutti.	Caricamento non corretto	Fare riferimento a "Caricamento della lavastoviglie".
	Il brillantante è esaurito o ne è stato utilizzato troppo poco.	Aumentare o aggiungere nuovamente il brillantante.
	È stato selezionato il programma sbagliato.	Scegliere un programma con un tempo di lavaggio lungo.
La lavastoviglie perde.	L'erogatore è troppo pieno o il brillantante fuoriesce.	Fare attenzione a non riempire troppo il contenitore del brillantante. Il brillantante versato potrebbe causare un'eccessiva formazione di schiuma e traboccamenti. Eliminare eventuali macchie con un panno umido.
	La lavastoviglie non è in piano.	Assicurarsi che la lavastoviglie sia in piano.
La pompa di scarico non si ferma.	Traboccamento	Il sistema è stato progettato per rilevare eventuali traboccamenti. Quando funziona, spegne la pompa di circolazione e accende quella di scarico.
Pellicola gialla o marrone sulle superfici interne	Macchie di tè o caffè	Utilizzare una soluzione composta da 1/2 tazza di candeggina e 3 tazze di acqua calda per rimuovere le macchie a mano. AVVERTIMENTO: Dopo un ciclo, è necessario attendere 20 minuti per far raffreddare gli elementi riscaldanti prima di pulire l'interno; in caso contrario, si potrebbero verificare ustioni.
	I depositi di ferro nell'acqua possono formare una pellicola uniforme.	Bisogna chiamare un'azienda produttrice di addolcitori d'acqua per avere un filtro speciale.
Il coperchio dell'erogatore del detersivo non si chiude correttamente.	Residui di detersivo ostruiscono il filtro.	Togliere il detersivo dal contenitore.
Detersivo lasciato nei contenitori dell'erogatore.	I piatti bloccano i contenitori del detersivo.	Ricaricare correttamente i piatti.

Vapore	Fenomeno normale	Durante l'asciugatura e lo scarico dell'acqua, fuoriesce del vapore attraverso lo sfiato vicino alla serratura della porta.
Macchie nere o grigie sui piatti	Gli utensili in alluminio hanno sfregato contro i piatti.	Per eliminare queste macchie, utilizzare un detergente abrasivo delicato.
Acqua stagnante sul fondo della vasca	Questo è normale.	Una piccola quantità di acqua pulita attorno allo scarico sul fondo della vasca mantiene lubrificata la guarnizione dell'acqua.

Messaggi di errore

Quando si verificano dei malfunzionamenti, le spie lampeggiano per avvisare.

Spie lampeggianti	Significato	Possibili cause	Possibile soluzione
Tutte le luci lampeggiano una volta ogni 5 secondi.	Non c'è acqua	Il rubinetto dell'acqua è chiuso.	Aprire il rubinetto dell'acqua. Nota: Una volta risolto l'errore, spegnere l'apparecchio e riavviare il programma.
		Il tubo di ingresso dell'acqua è piegato o torto.	Assicurarsi che la posizione del tubo sia corretta.
		In caso di sistema aqua-stop: viene attivata la protezione dell'acqua; il marcatore (C) è rosso.	Il tubo deve essere sostituito.
		Il filtro nel tubo di ingresso dell'acqua è intasato.	Pulire il filtro in corrispondenza degli allacciamenti del tubo di ingresso del rubinetto e nella parte posteriore dell'apparecchio.
		L'ingresso dell'acqua è ostruito.	Controllare il flusso dell'acqua dal rubinetto.
		La pressione dell'acqua è troppo bassa.	Contatta l'ente idrico locale.
Tutte le luci lampeggiano 3 volte ogni 5 secondi.	Perdita d'acqua	Il dispositivo antiallagamento è attivo: • Ci sono perdite d'acqua nell'elettrodomestico. • La valvola di ingresso dell'acqua è aperta e bloccata. • Lo scarico è bloccato.	1. Chiudere il rubinetto dell'acqua. 2. Scollegare l'apparecchio dalla rete elettrica. 3. Contattare il Servizio Assistenza Clienti.

SCHEDA INFORMATIVA DEL PRODOTTO

REGOLAMENTO DELEGATO (UE) 2019/2017 DELLA COMMISSIONE per quanto riguarda l'etichettatura energetica delle lavastoviglie per uso domestico				
Marchio o nome del fornitore: Etablissements Darty & fils © | Proline				
Indirizzo del fornitore: 9 Rue des Bateaux-Lavoirs, 94200 Ivry-sur-Seine, France				
Identificativo del modello: PBI1248EFULL				
Parametri generali del prodotto:				
Parametro	**Valore**	**Parametro**		**Valore**
Capacità nominale (ps) [a]	12	Dimensioni in cm	Altezza	82
			Larghezza	60
			Profondità	55
IEE [a]	55,7	Classe di efficienza energetica [a]		E
Indice di efficienza di lavaggio [a]	1,121	Indice di efficienza di asciugatur [a]		1,061
Consumo di energia in kWh [per ciclo], con il programma eco e l'utilizzo di acqua fredda. Il consumo effettivo di energia dipende dalle modalità d'uso dell'apparecchio.	0,920	Consumo di acqua in litri [per ciclo] con il programma eco. Il consumo effettivo di acqua dipende dalle modalità d'uso dell'apparecchio e dalla durezza dell'acqua.		11,0
Durata del programma (ore:min) [a]	4:05	Tipo		Da incasso
Emissioni di rumore aereo (dB(A) re 1 pW) [a]	48	Classe di emissione di rumore aere [a]		C
Modo spento (W) (se del caso)	N/A	Modo stand-by (W) (se del caso)		0,50
Avvio ritardato (W) (se del caso)	4,00	Modo stand-by in rete (W) (se del caso)		
Durata minima della garanzia offerta dal fornitore: 24 mesi				
Informazioni supplementari: Disponibilità delle parti di ricambio: 11 anni				
Link al sito web del fornitore dove si trovano le informazioni di cui all'allegato II, punto 6, del regolamento (UE) 2019/2022 della Commissione: https://www.madocumentationreparation.com				

[a] Per il programma eco.

Per trovare le informazioni sul modello nel database dei prodotti:
fare clic sul collegamento
https://eprel.ec.europa.eu/screen/product/dishwashers2019/2239824

Tensione/frequenza nominale	220-240V~ 50Hz
Potenza nominale	1720-2050 W
Pressione dell'acqua	0,04 -1 MPa
Peso	41kg

SERVIZIO ASSISTENZA PER RIPARAZIONI E RICAMBI

Non smontare o riparare l'elettrodomestico da soli. Altrimenti si rischiano scosse elettriche ed infortuni

Per accedere a riparazioni professionali e ordinare pezzi di ricambio, richiedere supporto al servizio post-vendita FNAC DARTY.

Da tener presente

Tutti gli elettrodomestici hanno una garanzia di 2 anni.
La garanzia non copre i danni causati da installazione non corretta, modifiche non autorizzate, riparazioni fai da te o riparazioni non professionali.

Recapiti:

DARTY

www.darty.com
0978 970 970
24 ore al giorno
7 giorni a settimana
9 Rue des Bateaux-Lavoirs,
94200 Ivry-sur-Seine,
France

SMALTIMENTO



Il costruttore di questo elettrodomestico pone la massima attenzione alla salvaguardia dell'ambiente. Si raccomanda di seguire le procedure corrette per smaltire l'apparecchio ed i materiali di imballaggio. In questo modo si contribuisce alla salvaguardia delle risorse naturali e ci si assicura che il riciclo avvenga in modo tale da proteggere la salute e l'ambiente.

Smaltire l'apparecchio ed il relativo imballaggio nel rispetto di tutte le leggi e norme vigenti.
Poiché il prodotto contiene componenti elettronici, l'apparecchio e i suoi accessori devono essere smaltiti separatamente dai rifiuti domestici quando l'apparecchio raggiunge la fine del suo ciclo di vita.

Per maggiori informazioni sullo smaltimento e il riciclo, rivolgersi alle autorità locali competenti.
Il prodotto deve essere portato presso un'isola ecologica o un centro per la raccolta differenziata e riciclo. Alcuni punti di raccolta accettano i prodotti gratuitamente.



Raccolta differenziata.
Verifica le disposizioni del tuo Comune

Il presente manuale potrebbe contenere alcune imprecisioni dovute alla nostra politica di miglioramento continuo dei prodotti. Ci scusiamo per eventuali disagi.

Etablissements Darty & fils ©,
9 Rue des Bateaux-Lavoirs, 94200 Ivry-sur-Seine, France 28/02/2025
Ets.Darty@fnacdarty.com

FNAC DARTY

Etablissements Darty & fils ©,
9 Rue des Bateaux-Lavoirs,
94200 Ivry-sur-Seine, France

Déclaration UE de Conformité N°862025020025

EU Declaration of Conformity
EU- Conformiteitsverklaring
Declaración UE de Conformidad
Declaração UE de Conformidade
Dichiarazione di Conformità UE

Description du produit – LAVE-VAISSELLE

Product Description: *DISHWASHER*
Productbeschrijving: *VAATWASMACHINE*
Descripcion del producto:
Descriçào do produto: *MÁQUINA DE LAVAR LOIÇA*
Descrizione del prodotto: *LAVASTOVIGLIE*



Marque – Proline
Brand /Merk /Marca:

Référence commerciale – PBI1248EFULL (SKU: 7862776)
Model number /Modelnummer /
Número de modelo/ Número do modelo/
Numero del Modello:

L'objet de la déclaration décrit ci-dessus est conforme à la législation d'harmonisation de l'Union applicable :

The object of the declaration described above is in conformity with the relevant Union harmonisation legislation:

Het hierboven beschreven voorwerp is in overeenstemming met de desbetreffende harmonisatiewetgeving van de Unie:

El objeto de la declaración descrita anteriormente es conforme con la legislación de armonización pertinente de la Unión:

O objeto da declaração acima descrito está em conformidade com a legislação de harmonização da União aplicável:

L'oggetto della dichiarazione di cui sopra è conforme alla pertinente normativa di armonizzazione dell'Unione:

Reference number	Title
☒ 2014/30/EU	EMC Directive (EMC)
☒ 2014/35/EU	Low Voltage Directive (LVD)
☒ 2009/125/EC	Eco design requirements for energy-related products (ErP)
☒ 2011/65/EU & (EU) 2015/863	RoHS

EMC:

EN IEC 55014-1:2021
EN IEC 55014-2:2021
EN IEC 61000-3-2:2019+A1:2021
EN 61000-3-3:2013/A2:2021

LVD :

EN 60335-1:2012+A11:2014+A13:2017+A1:2019+A14:2019+A2:2019+A15:2021
EN 60335-2-5:2015+A11:2019+A1:2020
EN 62233: 2008

ErP :

(EU) 2019/2017
(EU) 2019/2022
(EU) 2021/340
(EU) 2021/341
EN 60436:2020+A12:2022
EN 50564:2011

La présente déclaration de conformité est établie sous la seule responsabilité du fabricant.
This declaration of conformity is issued under the sole responsibility of the manufacturer.
Deze conformiteitsverklaring wordt uitsluitend onder de verantwoordelijkheid afgelegd van de fabrikant.
Esta declaración de conformidad se redacta bajo la exclusiva responsabilidad del fabricante.
Esta declaração de conformidade é redigida sob a responsabilidade exclusiva do fabricante.
La presente dichiarazione di conformità è rilasciata sotto la responsabilità esclusiva del fabbricante.

Le responsable de cette déclaration est :
The person responsible for this declaration is:
De verantwoordelijloe persoon voor deze verklaring is:
La persona responsable de esta declaración es:
A pessoa responsavel por esta declaraçào é:
La persona responsabile di questa dichiarazione è:

CE

Signé par et au nom de – Signed for and on behalf of - Firmato a nome e per conto di : **Etablissements Darty & Fils**

Nom – Name - Nome: **Predrag Petricevic**
Fonction – Function – Funzione: **Directeur du Laboratoire Fnac Darty**

QUALITY ASSURANCE SERVICE FNAC DARTY

Place, Date / Lieu / Luogo e data:
Ivry-sur-Seine, février 25, 2025

Signé par :
Predrag Petricevic
EA30F3FB8F314D0...

PROLINE

Etablissements Darty & fils ©,
9 Rue des Bateaux-Lavoirs, 94200 Ivry-sur-Seine, France