SCHNEIDER

LAVE-VAISSELLE TOUT-INTÉGRABLE
VOLLINTEGRIERTER GESCHIRRSPÜLER
VOLLEDIG GEÏNTEGREERDE VAATWASSER
LAVAVAJILLAS TOTALMENTE INTEGRABLE

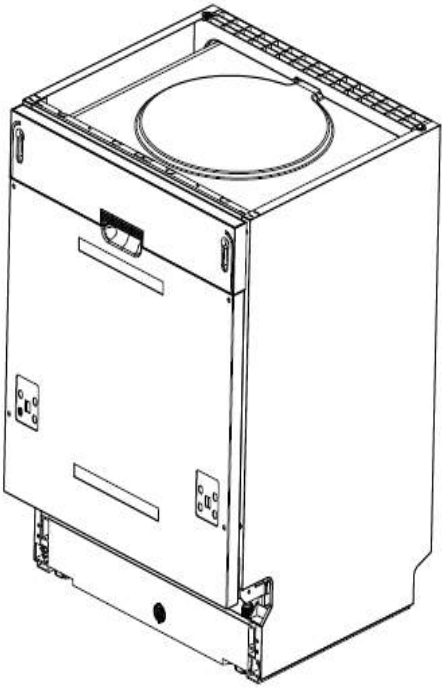

CE

SCLT042A0N

Manuel d'instructions	Veuillez lire attentivement les instructions suivantes avant d'utiliser cet appareil. Veuillez conserver ces instructions pour toute future référence.
Bedienungsanleitung	Bitte lesen Sie die folgenden Anweisungen sorgfältig durch, bevor Sie das Gerät verwenden und bitte heben Sie sie zum späteren Nachschlagen auf.
Handleiding	Lees eerst de volgende instructies zorgvuldig door om dit apparaat te gebruiken. Bewaar deze instructies voor toekomstig gebruik.
Manual de instrucciones	Lea atentamente las siguientes instrucciones antes para utilizar este dispositivo. Guarde estas instrucciones para futuras consultas.

CONSIGNES DE SÉCURITÉ

⚠ AVERTISSEMENT

Lors de l'utilisation de votre lave-vaisselle, prenez toutes les précautions indiquées ci-dessous :

- Cet appareil est destiné à être utilisé dans les ménages.
- Cet appareil peut être utilisé par des enfants âgés de 8 ans et plus ainsi que par des personnes dont les capacités physiques, sensorielles et mentales sont réduites, ou des personnes dénuées d'expérience ou de connaissance, si celles-ci ont bénéficié d'une surveillance ou d'instructions préalables concernant l'utilisation de l'appareil en toute sécurité et comprennent les dangers encourus.

Les enfants ne doivent pas jouer avec l'appareil. Le nettoyage et l'entretien usuel par l'utilisateur ne doivent pas être effectués par des enfants sans surveillance.
(Pour EN60335-1)

- Cet appareil n'est pas conçu pour être utilisé par des personnes (y compris les enfants) dont les capacités physiques, sensorielles ou mentales sont réduites, ou des personnes dénuées d'expérience ou de connaissance, sauf si celles-ci bénéficient d'une surveillance ou ont reçu les instructions préalables concernant l'utilisation de l'appareil, par l'intermédiaire d'une personne responsable de leur sécurité.
(Pour IEC60335-1)

- Les enfants peuvent se blesser avec les matériaux d'emballage !
- Cet appareil est conçu pour un usage domestique, à l'intérieur exclusivement.
- N'immergez jamais l'appareil, le cordon ou la fiche dans de l'eau ni dans tout autre liquide afin d'éviter tout risque d'électrocution.
- Veuillez débrancher l'appareil avant le nettoyage et toute opération d'entretien.
- Utilisez un chiffon doux humecté avec une solution de savon doux et puis utilisez un chiffon sec pour l'essuyer.

⏚ Consignes de mise à la terre

- L'appareil doit être mis à la terre. En cas de dysfonctionnement ou de défaillance, la mise à la terre réduira le risque de chocs électriques en fournissant une voie de moindre résistance au courant électrique. Cet appareil comporte un cordon électrique doté d'un conducteur et d'une fiche de mise à la terre.
- La fiche doit être branchée sur une prise de courant appropriée qui est installée et reliée à la terre conformément à tous les codes et règlements locaux.
- Tout branchement abusif du conducteur de mise à la terre peut comporter un risque d'électrocution.
- En cas de doute, faites vérifier la

mise à la terre par un électricien agréé ou un représentant du service après-vente.

- Ne modifiez pas la fiche fournie avec l'appareil si celle-ci ne correspond pas à la prise installée.
- La mise à la terre doit être réalisée par un électricien agréé.
- N'utilisez pas la porte ni le panier du lave-vaisselle comme appui, ne vous asseyez pas et ne montez pas dessus.
- Ne faites pas fonctionner le lave-vaisselle si tous les paniers de l'enceinte ne sont pas en place.
- Ouvrez la porte très délicatement si le lave-vaisselle est en cours de lavage, car de l'eau pourrait s'en échapper.
- Ne déposez pas d'objets lourds et ne montez pas sur la porte lorsqu'elle

est ouverte. L'appareil pourrait basculer.

- Lorsque vous chargez le lave-vaisselle :
  1) Placez les objets coupants de façon à ce qu'ils ne puissent pas endommager le joint de la porte ;
  2) Avertissement : Les couteaux et autres ustensiles pointus doivent être placés dans le panier à couverts avec la pointe vers le bas, ou placés en position horizontale.
- Certains détergents pour lave-vaisselle sont fortement alcalins. Ils peuvent être extrêmement dangereux en cas d'ingestion. Évitez tout contact avec la peau et les yeux. Éloignez les enfants du lave-vaisselle lorsque la porte est ouverte.
- Vérifiez que le distributeur de

détergent soit vide à la fin du programme de lavage.

- Ne lavez pas d'ustensiles en plastique à moins qu'ils ne soient estampillés étant lavables au lave-vaisselle.
- Pour les articles en plastique ne portant pas d'indications, consultez les recommandations du fabricant.
- N'utilisez que des détergents et produits de rinçage spécifiques pour lave-vaisselle automatique.
- N'utilisez jamais de savon, de détergent à lessive ou de liquide vaisselle dans le lave-vaisselle.
- Ne laissez pas la porte ouverte, car cela peut augmenter le risque de trébuchement.

Afin d'éviter tout danger, si le cordon d'alimentation est endommagé, faites-le remplacer par le fabricant,

un agent agréé ou une personne qualifiée.

- Pendant l'installation, évitez de plier ou d'écraser le câble d'alimentation.
- Ne touchez pas au mécanisme des commandes.
- L'appareil doit être raccordé au robinet principal d'entrée d'eau en utilisant des tuyaux neufs. N'utilisez pas un tuyau usagé.
- Si l'appareil n'est pas éteint, il s'éteindra automatiquement au bout de 30 minutes et passera en mode veille pour économiser de l'énergie.

Mise au rebut

Protection de l'environnement et économies
Préservez l'environnement en exploi-tant les ressources avec parcimonie et en éliminant correctement les ma-tériaux recyclables.

- Pour la mise au rebut de l'emballage et l'appareil, adressez-vous à un centre de collecte. Coupez donc le câble d'alimentation électrique et rendez le dispositif de verrouillage de porte inopérant.
- Les cartons d'emballage sont fabriqués à partir de papier recyclé et doivent être jetés dans un container pour papier pour pouvoir être recyclés.
- En vous assurant que ce produit est mis au rebut de manière appropriée, vous contribuerez à éviter toute conséquence potentiellement néfaste sur l'environnement et la santé, qu'une élimination inappropriée de celui-ci pourrait autrement provoquer.
- Pour en savoir plus sur le recyclage de ce produit, veuillez contacter votre municipalité locale et le service local de récupération des déchets ménagers.
- **MISE AU REBUT : Ce produit ne peut en aucun cas être jeté dans les déchets non triés. Il doit faire l'objet d'une collecte séparée pour subir un traitement spécial.**

APERÇU DU PRODUIT

❶ IMPORTANT :

Pour obtenir des performances optimales de votre lave-vaisselle, lisez toutes les consignes d'utilisation avant de l'utiliser pour la première fois.

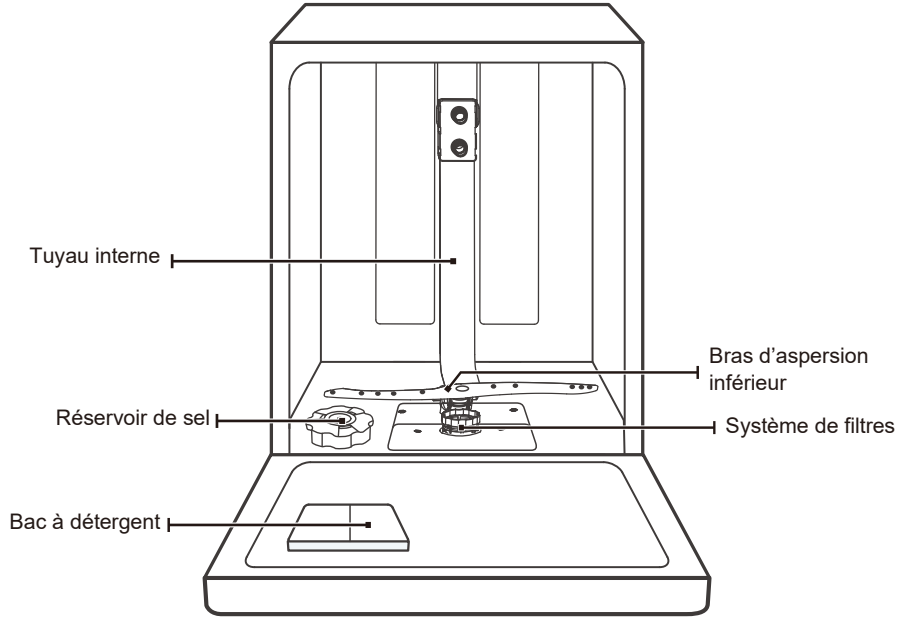

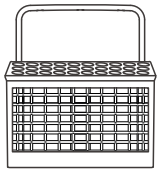

Panier à couverts

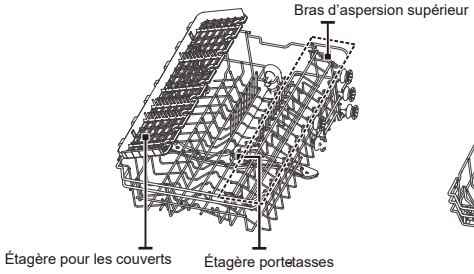

Panier supérieur

Panier inférieur

REMARQUE

Les illustrations sont utilisées uniquement pour référence, les modèles peuvent différer. À titre indicatif seulement.

UTILISATION DE VOTRE LAVE-VAISSELLE

Avant l'utilisation de votre lave-vaisselle :

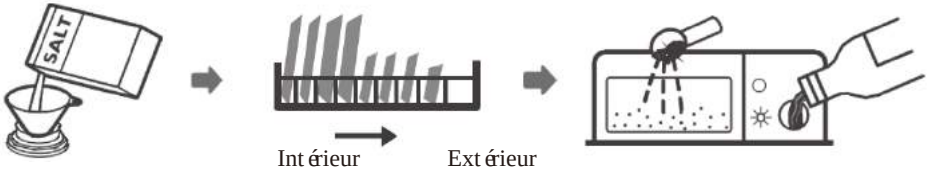

1. Ajustez l'adoucisseur d'eau
2. Ajoutez du sel dans l'adoucisseur
3. Remplissez les paniers
4. Ajoutez le détergent

Veuillez consulter la section « Adoucisseur d'eau », si vous avez besoin d'ajuster l'adoucisseur d'eau.

Remplissage du sel dans l'adoucisseur

REMARQUE :

Si votre modèle n'est pas équipé d'un adoucisseur d'eau, vous pouvez ignorer ce chapitre.
Utilisez toujours du sel conçu spécialement pour lave-vaisselle.
Le réservoir de sel se trouve sous le panier inférieur et doit être rempli comme suit :

AVERTISSEMENT

- **Utilisez uniquement du sel conçu spécialement pour lave-vaisselle !**

  Tous les autres types de sels non spécifiquement conçus pour une utilisation dans un lave-vaisselle, en particulier le sel de table, pourraient endommager l'adoucisseur d'eau. En cas de dommages causés par l'utilisation d'un sel de type incorrect, le fabricant n'assumera aucune garantie ni responsabilité pour les dommages causés.

- **Ajoutez du sel uniquement avant de démarrer l'un des programmes de lavage.**

  Cela empêchera toute corrosion due à la présence de grains de sel ou d'eau salée ayant légèrement débordée au fond de l'appareil.

Veuillez suivre les étapes suivantes pour ajouter le sel de lave-vaisselle :

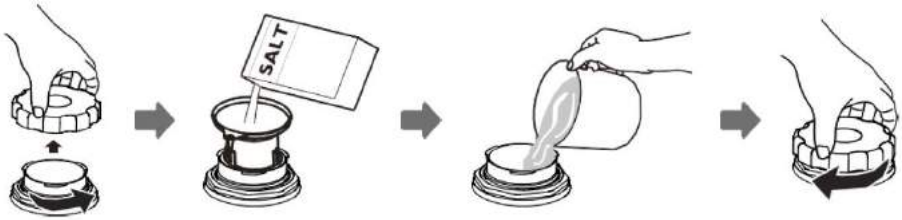

1. Retirez le panier inférieur puis dévissez et enlevez le bouchon du réservoir.
2. Placez le bout de l'entonnoir (fourni) dans l'orifice et versez 1,5 kg de sel environ.
3. Remplissez complètement le réservoir de sel avec de l'eau. Il est normal qu'une petite quantité d'eau déborde du réservoir de sel.
4. Une fois le réservoir rempli, revissez fermement le bouchon.
5. Le voyant d'avertissement du niveau de sel s'éteindra une fois le réservoir rempli de sel.
6. Immédiatement après avoir rempli le réservoir de sel, un programme de lavage doit être démarré (nous conseillons d'utiliser un programme court). Autrement, le système de filtrage, la pompe ou d'autres pièces importantes de la machine pourraient être endommagés par l'eau salée. Ceci ne serait pas couvert par la garantie.

REMARQUE :

- Le réservoir de sel ne doit être rempli que lorsque voyant (⇆) signalant qu'il n'y a plus de sel s'allume sur le panneau de commande. Il se peut que le voyant reste allumé un certain temps alors que le réservoir est plein, cela dépend de la vitesse à laquelle le sel se dissout.
  Si votre lave-vaisselle ne comporte pas de voyant d'avertissement du niveau de sel sur le panneau de commande (sur certains modèles), vous pouvez savoir à peu près à quel moment vous devez remettre du sel dans l'adoucisseur à partir du nombre de cycles de lavage effectués.
- Si le sel a un peu débordé lors du remplissage, lancez un programme court ou de rinçage pour éliminer l'excès de sel.

Astuces pour bien utiliser le panier

Réglage du panier supérieur

Type 1 :

La hauteur du panier supérieur peut être facilement ajustée pour accueillir des plats plus grands dans le panier supérieur ou inférieur.
Pour régler la hauteur du panier supérieur, suivez les étapes suivantes :

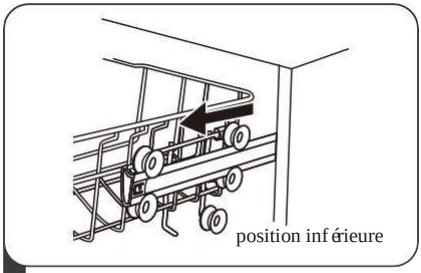

1 Retirez le panier supérieur.

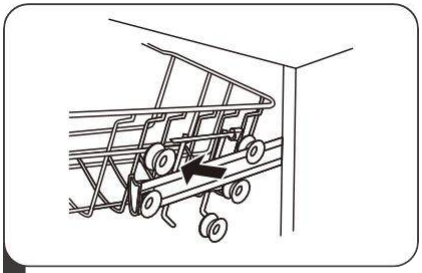

2 Enlevez le panier supérieur.

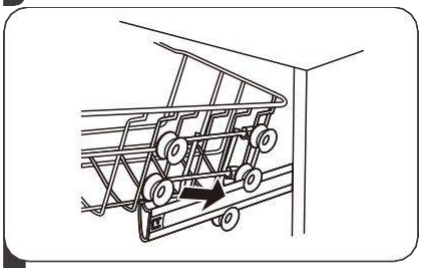

3 Fixez le panier supérieur sur les rouleaux supérieurs ou inférieurs.

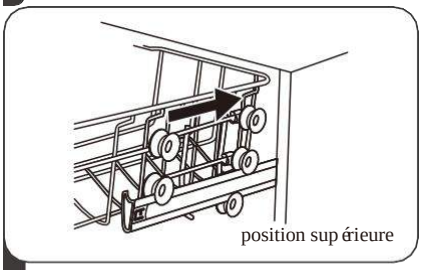

4 Remettez le panier supérieur.

Type 2 :

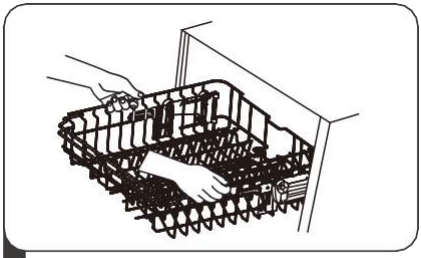

1 Pour soulever le panier supérieur en position plus haute, soulevez-le jusqu'à ce que les deux côtés soient à la même hauteur. Le panier se fixera en place.

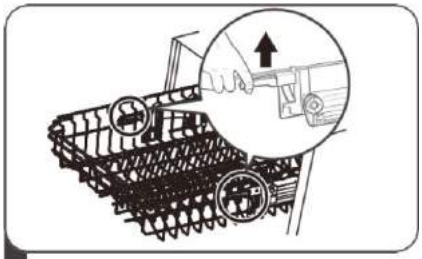

2 Pour abaisser le panier, poussez la poignée vers le bas et relâchez.

Replier les étagères pour tasses

Pour faire de la place pour les articles plus grands dans le panier du lave-vaisselle, soulevez le panier vers le haut. Vous pouvez alors y poser les grands verres. Vous pouvez également l'enlever lorsque vous ne l'utilisez pas.

Replier les supports des étagères

Les pointes sont utilisées pour tenir les assiettes et un plateau. Elles peuvent être rabaissées pour faire de la place pour les grands ustensiles de grande dimension.

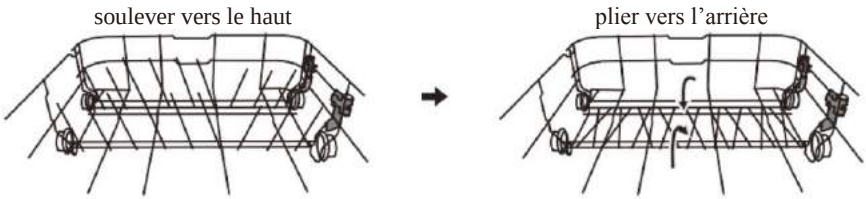

ENTRETIEN ET NETTOYAGE

Entretien de l'extérieur de l'appareil

La porte et le joint de la porte

Nettoyez régulièrement les joints de la porte avec un doux chiffon humide afin d'éliminer les dépôts alimentaires.
Lors du chargement du lave-vaisselle, des résidus alimentaires et de boissons peuvent dégouliner sur les côtés de la porte du lave-vaisselle. Ces surfaces sont situées en dehors de la cuve de lavage et ne peuvent donc pas être atteintes par l'eau des bras d'aspersion. Tout dépôt doit être essuyé avant de fermer la porte.

Le panneau de commande

Si le nettoyage est nécessaire, le panneau de commande doit être essuyé avec un chiffon légèrement humide UNIQUEMENT.

⚠ AVERTISSEMENT

- N'utilisez jamais de produits nettoyants en aérosol pour nettoyer la porte, car cela pourrait endommager le dispositif de verrouillage de la porte et les composants électriques.
- N'utilisez jamais de produits de nettoyage abrasifs ou des tampons à récurer sur les surfaces extérieures qui risqueraient de laisser des marques ou des rayures sur la surface en inox. Certains essuie-tout en papier peuvent également égratigner les surfaces ou laisser des rayures.

Entretien de l'intérieur de l'appareil

Système de filtrage

Le système de filtrage à la base de la cuve de lavage retient les gros débris du cycle de lavage. Les gros débris recueillis peuvent bloquer les filtres. Vérifiez l'état des filtres régulièrement et nettoyez-les sous l'eau du robinet si nécessaire. Suivez les étapes ci-dessous pour nettoyer les filtres de la cuve de lavage.

REMARQUE :

Les illustrations sont utilisées uniquement pour référence, les modèles de système de filtrage et de bras d'aspersion peuvent différer. À titre indicatif seulement.

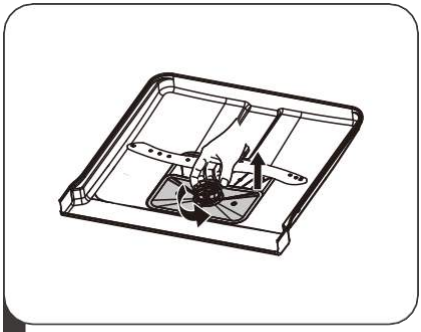

1 Tenez le filtre dégrossissant et tournez-le dans le sens inverse des aiguilles d'une montre pour le déverrouiller. Soulevez le filtre vers le haut et hors du lave-vaisselle.

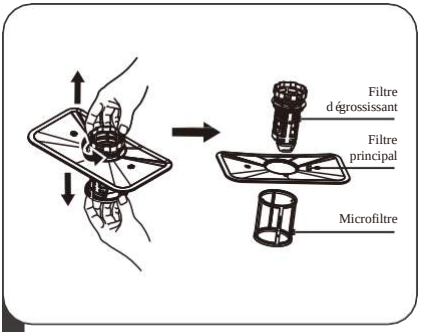

2 Le microfiltre peut être retiré du bas du système de filtres.
Le filtre dégrossissant peut être détaché du filtre principal en pressant légèrement les languettes sur la partie supérieure et en tirant dessus.

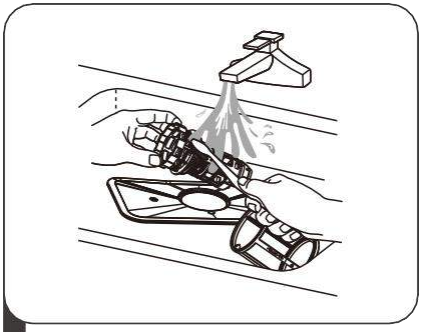

3 Les gros résidus alimentaires peuvent être nettoyés en nettoyant le filtre sous l'eau du robinet.
Pour un nettoyage plus en profondeur, utilisez une brosse souple de nettoyage.

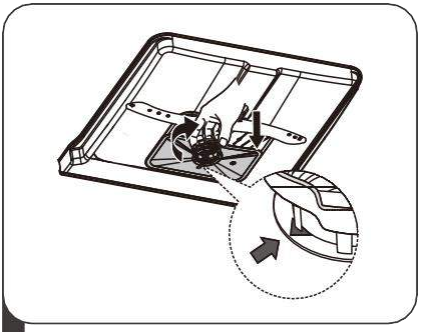

4 Assemblez les filtres dans l'ordre inverse du démontage, replacez l'insert du filtre et tournez-le dans le sens des aiguilles d'une montre en direction de la flèche.

⚠ AVERTISSEMENT

- Ne serrez pas trop les filtres. Remettez les filtres en place correctement, sinon des débris grossiers pourraient pénétrer dans le système et le bloquer.
- N'utilisez JAMAIS le lave-vaisselle sans les filtres. Veillez à ce qu'ils soient correctement remis en place pour garantir de bons résultats de lavage et ne pas abîmer la vaisselle et les ustensiles.

Bras d’aspersion

Il est nécessaire de nettoyer les bras d’aspersion régulièrement pour retirer les produits chimiques présents dans l’eau dure qui peuvent empêcher le bon fonctionnement des jets d’eau et des roulements à billes.
Pour nettoyer les bras d’aspersion, veuillez suivre les consignes suivantes :

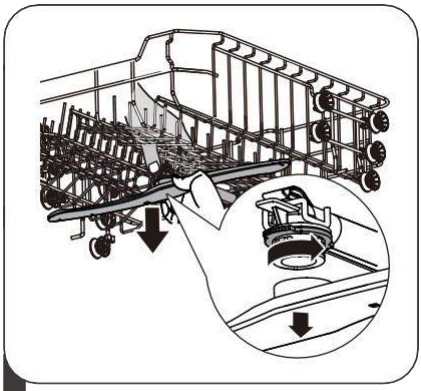

1 Pour enlever le bras d’aspersion supérieur, maintenez l’écrou, tournez le bras gicleur dans le sens des aiguilles d'une montre pour le retirer.

2 Pour enlever le bras d’aspersion inférieur, tirez vers le haut pour le dévisser.

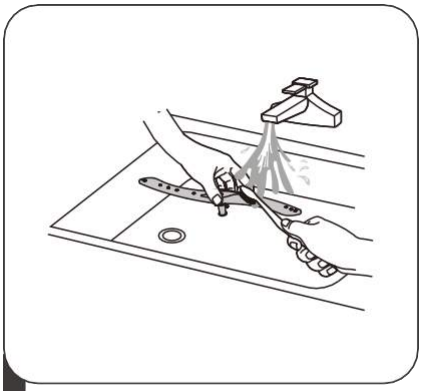

3 Nettoyez les bras au savon et à l’eau chaude et utilisez une brosse douce pour nettoyer les orifices des jets. Remettez-les en place après les avoir bien rincés.

Entretien du lave-vaisselle

Précautions contre le gel

Veuillez prendre des mesures contre le gel pour protéger votre lave-vaisselle en hiver. Après chaque utilisation de votre lave-vaisselle, veuillez suivre la procédure suivante :

1. Débranchez le courant électrique alimentant le lave-vaisselle.
2. Fermez l'arrivée d'eau et débranchez le tuyau correspondant du robinet d'arrivée d'eau.
3. Évacuez l'eau du tuyau d'arrivée d'eau et du robinet d'adduction d'eau. (Utilisez une bassine pour récupérer l'eau).
4. Rebranchez le tuyau d'arrivée d'eau sur le robinet.
5. Retirez le filtre dans le fond de la cuve et retirez l'eau du puisard avec une éponge.

Après chaque lavage

Après chaque lavage, fermez le robinet d'arrivée d'eau et laissez la porte entrouverte pour éviter la formation de moisissures et d'odeurs désagréables à l'intérieur de l'appareil.

Retrait de la fiche de la prise secteur

Débranchez toujours l'appareil avant de procéder à son nettoyage ou à son entretien.

Éviter les solvants et les produits abrasifs

N'utilisez en aucun cas de produits abrasifs ou de solvants pour nettoyer l'habillage et les éléments en caoutchouc. Utilisez uniquement un chiffon humidifié à l'aide d'une solution d'eau chaude savonneuse.
Pour éliminer les traces ou les taches de la surface intérieure, utilisez un chiffon humidifié à l'aide d'une solution d'eau légèrement vinaigrée, ou à l'aide d'un produit de nettoyage spécial pour lave-vaisselle.

En cas de non-utilisation pendant une longue période

Il est conseillé d'effectuer un cycle complet à vide, de débrancher l'appareil, de fermer le robinet d'arrivée d'eau et de laisser la porte légèrement entrouverte. Cela permettra de conserver les joints en bon état plus longtemps et empêchera toute formation d'odeurs désagréables à l'intérieur de l'appareil.

Déplacement de l'appareil

Si l'appareil doit être déplacé, essayez de le maintenir en position verticale. Si cela s'avère absolument nécessaire, couchez-le sur l'arrière.

CONSIGNES D'INSTALLATION

⚠ AVERTISSEMENT

Danger d'électrocution
Débranchez l'alimentation du secteur avant de procéder à l'installation du lave-vaisselle.
Le non-respect de cette consigne peut provoquer une électrocution, voir la mort.

⚠ **Attention**
L'installation des tuyaux et les branchements électriques doivent être réalisés par des professionnels qualifiés.

Au sujet du raccordement électrique

⚠ AVERTISSEMENT

Pour votre sécurité personnelle :

- N'utilisez pas de rallonge ou d'adaptateur électrique avec cet appareil.
- En aucune circonstance, vous ne devez couper ou détacher la branche de mise à la terre du cordon d'alimentation.

Exigences électriques

Veuillez lire les indications figurant sur la plaque signalétique pour connaître la tension nominale. Branchez le lave-vaisselle sur une alimentation appropriée. Utilisez un fusible de 10A/13A/16A. La présence d'un fusible temporisé ou d'un disjoncteur est préconisée, de même que la présence d'un circuit d'alimentation indépendant pour cet appareil.

Raccordements électriques

Assurez-vous que la tension et la fréquence d'alimentation correspondent à celles indiquées sur la plaque signalétique. Branchez la fiche uniquement sur une prise secteur correctement reliée à la terre. Si la prise électrique à laquelle l'appareil doit être raccordé n'est pas appropriée pour la prise, remplacez la prise, plutôt que d'utiliser un adaptateur ou un autre appareil similaire, car cela pourrait provoquer une surchauffe et des brûlures.

⚠ **Avant d'installer l'appareil, vérifiez que la mise à la terre est effectuée correctement.**

Approvisionnement en eau et vidange

Raccordement d’eau froide

Branchez le tuyau d’arrivée d’eau froide sur un embout fileté de 19 mm et assurez-vous que le branchement est fermement serré
Si les tuyaux sont neufs ou s'ils n’ont pas été utilisés pendant un certain temps, laissez l’eau couler pour vérifier que l’eau est propre. Cette précaution est nécessaire pour éviter le blocage de l'entrée d'eau et endommager l'appareil.

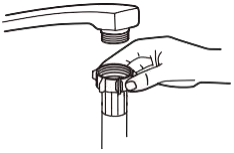

tuyau d'arrivée d'eau ordinaire

tuyau d'arrivée d'eau de sécurité

Au sujet du tuyau d’arrivée d'eau de sécurité

Le tuyau d’arrivée d’eau de sécurité est à double paroi. Le système du tuyau garantit son intervention en bloquant le débit d’eau en cas de rupture du tuyau d’arrivée d'eau et lorsque l’espace d’air entre le tuyau d’arrivée d’eau et le tuyau ondulé extérieur est rempli d’eau.

⚠ AVERTISSEMENT

Un tuyau fixé à une douchette peut exploser s’il est installé sur le même conduit d’alimentation en eau que le lave-vaisselle. Si votre évier en est doté, il est recommandé de déconnecter le tuyau et d'obturer le trou.

Comment raccorder le tuyau d’arrivée d’eau de sécurité

1. Sortez complètement le tuyau d’arrivée d’eau hors du compartiment de stockage situé à l’arrière du lave-vaisselle.
2. Serrez les vis du tuyau d’arrivée d’eau au robinet fileté de 19 mm.
3. Ouvrez complètement l’arrivée d’eau avant d’utiliser le lave-vaisselle.

Comment débrancher le tuyau d’arrivée d’eau de sécurité

1. Coupez l’arrivée d’eau.
2. Retirez le tuyau d’arrivée d’eau du robinet.

Branchement des tuyaux d’évacuation

Insérez le tuyau d’évacuation d’eau dans une conduite d’évacuation, d’un diamètre d’au moins 4 cm, ou laissez couler dans l’évier. Assurez-vous que le tuyau ne soit pas tordu ou plié. La hauteur du tuyau d’évacuation doit être inférieure à 1000 mm. L’extrémité ouverte du tuyau ne doit pas être submergée dans l’eau pour éviter les reflux.

⚠ Veuillez bien fixer le tuyau d’évacuation en position A ou en position B.

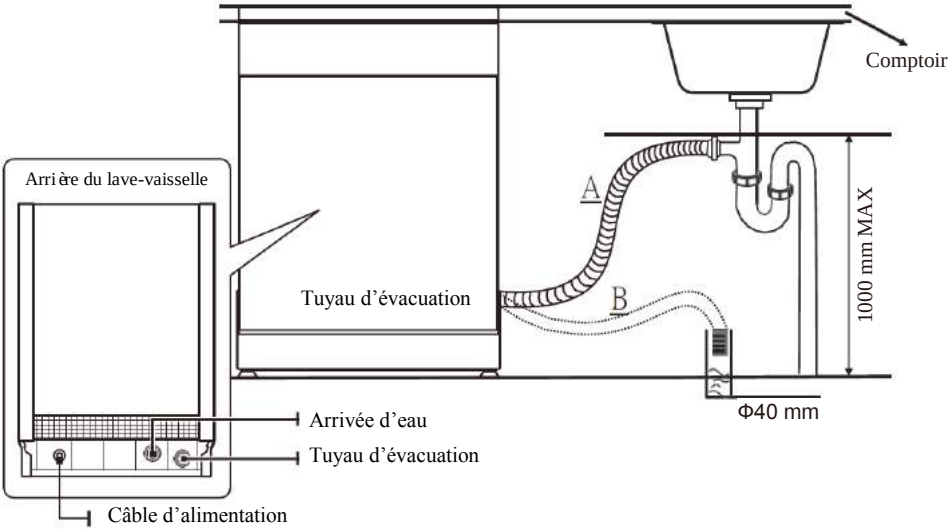

Comment drainer l'excès d'eau des tuyaux

Si l’évier est placé à une hauteur de 1 m du sol, il n’est pas possible de vider l'excès d'eau des tuyaux directement dans l’évier. Il sera dans ce cas nécessaire de recueillir l’eau dans un bol ou tout autre récipient approprié situé à l’extérieur et à une hauteur inférieure à celle de l’évier.

Évacuation de l’eau

Raccordez le tuyau d’évacuation. Vérifiez qu’il est installé correctement pour éviter toute fuite éventuelle. Veillez à ce que le tuyau d’évacuation d’eau ne soit pas plié ou écrasé.

Rallonge de tuyau

Si vous avez besoin d’une rallonge de tuyau, veillez à utiliser un tuyau d’évacuation du même type.
Celui-ci ne devra pas dépasser 4 mètres, sous peine de réduire les performances de nettoyage du lave-vaisselle.

Raccordement au siphon

Le branchement d'évacuation doit être à une hauteur inférieure à 100 cm (maximum) au-dessus du fond du lave-vaisselle. Le tuyau d'évacuation doit être bien fixé en place.

Mise en place de l'appareil

Placez le lave-vaisselle dans la position désirée. Sa face arrière doit toucher le mur derrière lui et les côtés se placent le long du mur ou des meubles contigus. Le lave-vaisselle est équipé de tuyaux d'alimentation et d'évacuation d'eau qui peuvent être positionnés soit sur le côté droit soit sur le côté gauche pour faciliter une installation correcte.

Mise à niveau de l'appareil

Une fois que vous avez mis le lave-vaisselle en place, la hauteur du lave-vaisselle peut être modifiée en ajustant le niveau de vissage des pieds.

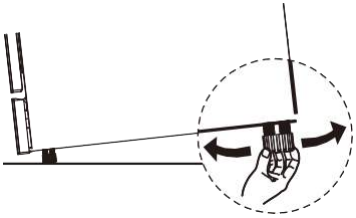

REMARQUE :

S'appliquent uniquement aux lave-vaisselle en pose libre.

Pose libre

Juxtaposition entre des meubles existants

Le lave-vaisselle a été étudié avec une hauteur standard de 845 mm et peut être ainsi placé entre des meubles de cuisine moderne de même hauteur. Pour obtenir un alignement parfait, agissez sur les pieds réglables.

Le plan supérieur laminé de la machine ne requiert pas d'entretien particulier, car il est résistant à la chaleur, aux rayures et aux taches.

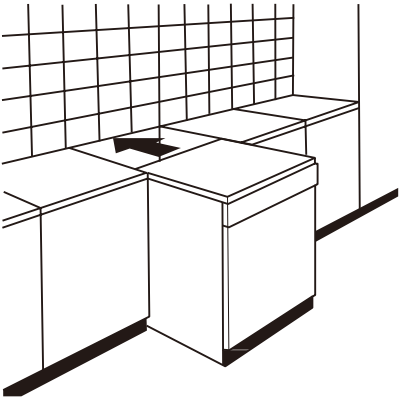

Sous un plan de travail existant

(installation sous un plan de travail)
Les cuisines modernes disposent d'un plan de travail unique sous lequel viennent s'insérer les meubles de base et les appareils ménagers. Dans ce cas, il suffit de retirer le plan de travail en dévissant les vis qui se trouvent à l'arrière (**a**).

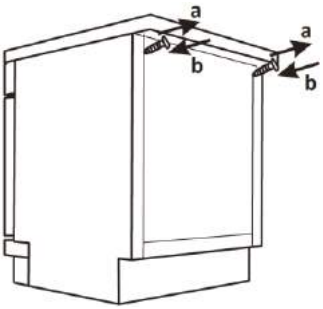

⚠ Attention

Après avoir retiré le plan de travail, les vis DOIVENT être vissées de nouveau (**b**).
La hauteur est ainsi réduite à 815 mm comme prévu dans la norme internationale (ISO), et le lave-vaisselle vient s'intégrer parfaitement sous le plan de travail.

Installation encastrable (pour les modèles intégrés)

Étape 1 : Choisir le meilleur endroit pour le lave-vaisselle

Le lave-vaisselle doit être installé à proximité d'un robinet d'arrivée d'eau, d'un tuyau d'évacuation et d'une prise d'alimentation déjà existants.
Illustrations des dimensions du meuble et de position d'installation du lave-vaisselle.

1. L'espace compris entre le plan supérieur du lave-vaisselle et la partie supérieure du meuble doit être inférieur à 5 mm ; la porte doit être alignée par rapport aux parois latérales du meuble.

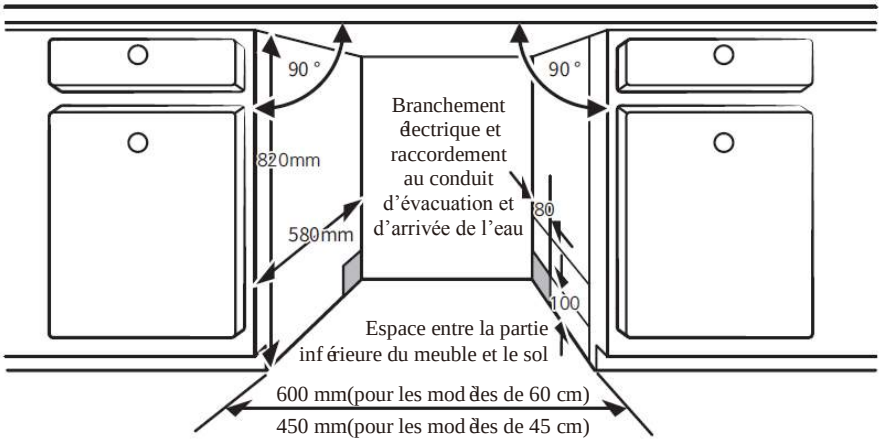

2. Si le lave-vaisselle est installé dans un meuble angulaire, vérifiez qu'il y a suffisamment d'espace disponible pour ouvrir la porte.

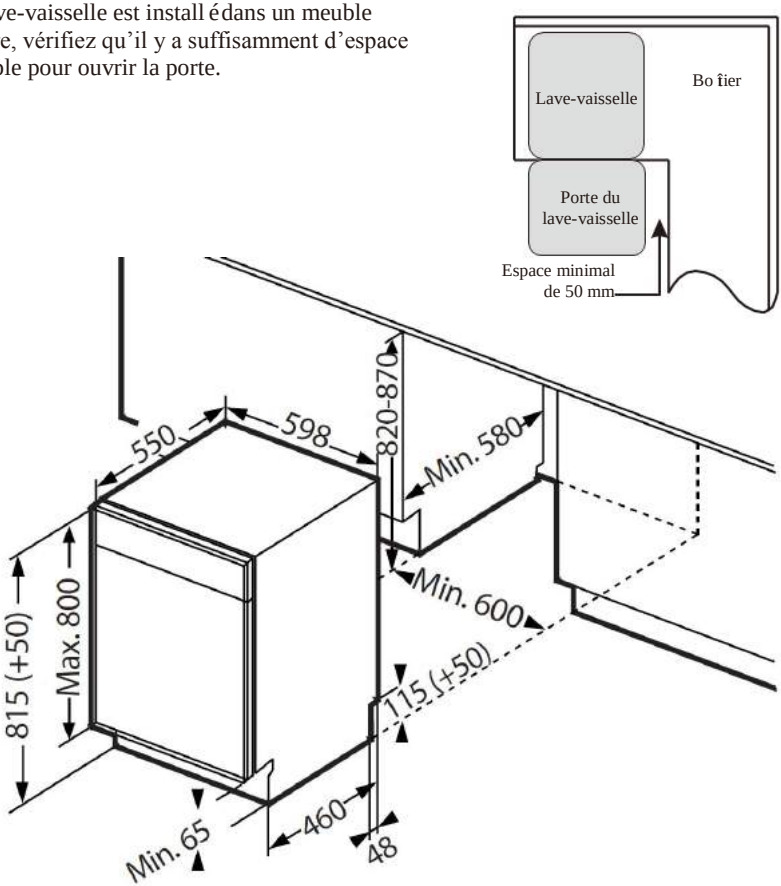

REMARQUE :

Vous aurez peut-être besoin de percer un autre trou dans le meuble situé en face en fonction de l'emplacement de votre prise électrique.

Étape 2 : Dimensions et installation du panneau décoratif

Pour la fixation du panneau d'habillage sur la porte du lave-vaisselle, veuillez-vous référer aux explications et au schéma d'installation ci-dessous.

Modèle semi-intégrable

Séparez les deux bandes velcro A et B, apposez la bande velcro A sur le panneau décoratif en bois et la bandes velcro feutrée B sur la porte extérieure du lave-vaisselle (voir figure A). Une fois le panneau positionné, fixez-le sur la face extérieure de la porte à l'aide de vis et de boulons (voir figure B).

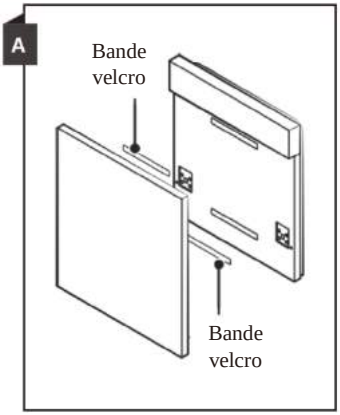

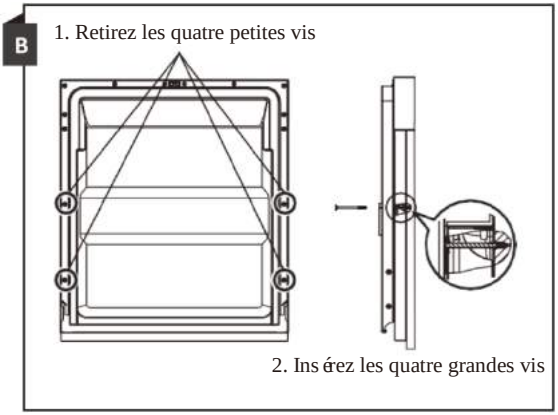

Modèle tout-intégrable

Installez le crochet sur le panneau décoratif en bois, puis insérez-le dans la fente de la face extérieure de la porte du lave-vaisselle (voir figure A). Une fois le panneau positionné, fixez-le sur la face extérieure de la porte à l'aide de vis et de boulons (voir figure B).

Remarque : le panneau décoratif en bois ne doit pas dépasser 5 Kgs.

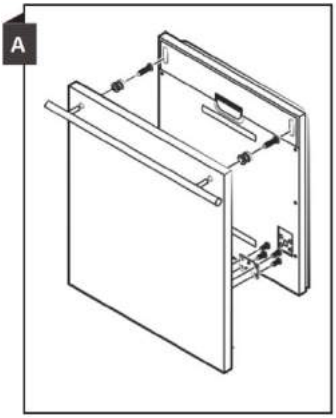

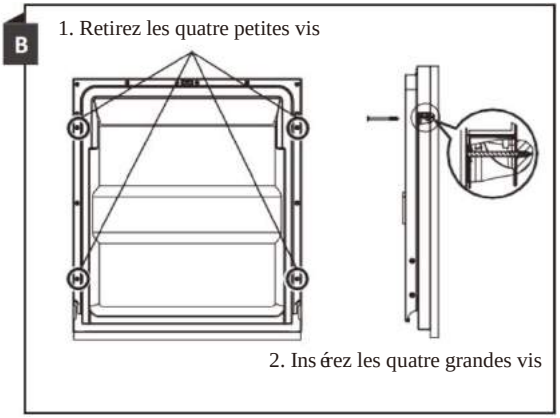

Étape 3 : Réglage de la tension des ressorts de la porte

1. La tension correcte des ressorts de la porte est réglée en usine. Si vous installez un panneau décoratif, il sera nécessaire de régler à nouveau la tension des ressorts. Tournez la vis de réglage de façon à resserrer ou à relâcher la tension du câble d'acier.
La tension du ressort de la porte est correcte lorsque la porte reste horizontale en position complètement ouverte, et qu'elle se ferme en la poussant légèrement.

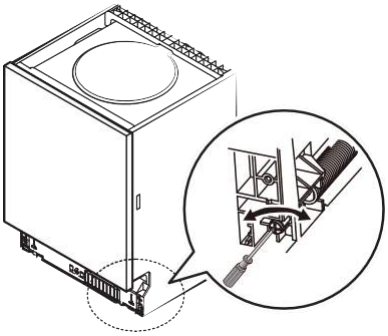

Étape 4 : Étapes d'installation du lave-vaisselle

Veuillez consulter les étapes d'installation spécifiées sur les dessins d'installation.

1. Apposez la bande de condensation sous la surface de travail du meuble. Veuillez vous assurer que la bande de condensation affleure le bord de la surface de travail. (Étape 2)
2. Connectez le tuyau d'arrivée à l'alimentation en eau froide.
3. Branchez le tuyau d'évacuation.
4. Branchez le câble d'alimentation.
5. Mettez le lave-vaisselle en place. (Étape 4)
6. Nivelez le lave-vaisselle. Le côté arrière peut être réglé à partir de l'avant du lave-vaisselle en tournant la vis qui se trouve au milieu de la base du lave-vaisselle. Pour régler les pieds avant, utilisez un tournevis plat et tournez les pieds avant jusqu'à ce que le lave-vaisselle soit nivelé. (Étape 5 à Étape 6)
7. Installez la porte du meuble sur la porte extérieure du lave-vaisselle. (Étape 7 à Étape 10)
8. Réglez la tension des ressorts de la porte en tournant une clé Allen dans le sens des aiguilles d'une montre pour serrer les ressorts à gauche et à droite de la porte. Ne pas le faire pourrait endommager votre lave-vaisselle. (Étape 11)
9. Le lave-vaisselle doit être bien fixé. Il a deux manières de procéder :
   - **A.** Plan de travail normal : Insérez le crochet d'installation dans la fente du plan latéral et fixez-le au plan de travail avec les vis à bois.
   - **B.** Plan de travail en marbre ou en granit : Fixez le côté avec une vis.

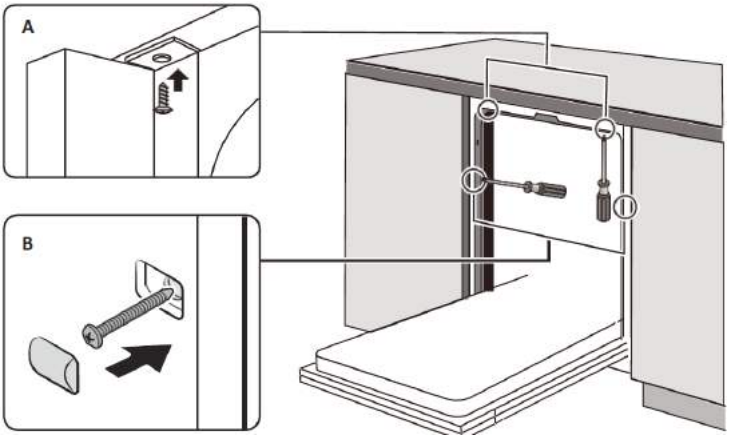

Étape 5 : Niveler le lave-vaisselle

Le lave-vaisselle doit être nivelé pour assurer un fonctionnement correct du panier et une performance optimale de lavage.

1. Placez un niveau à bulle sur la porte et sur l'étagère dans le lave-vaisselle comme illustré pour vérifier que le lave-vaisselle est nivelé.
2. Nivelez le lave-vaisselle en ajustant les trois pieds de nivellement individuellement.
3. Lorsque vous nivelez le lave-vaisselle, veuillez faire attention à ne pas faire basculer le lave-vaisselle.

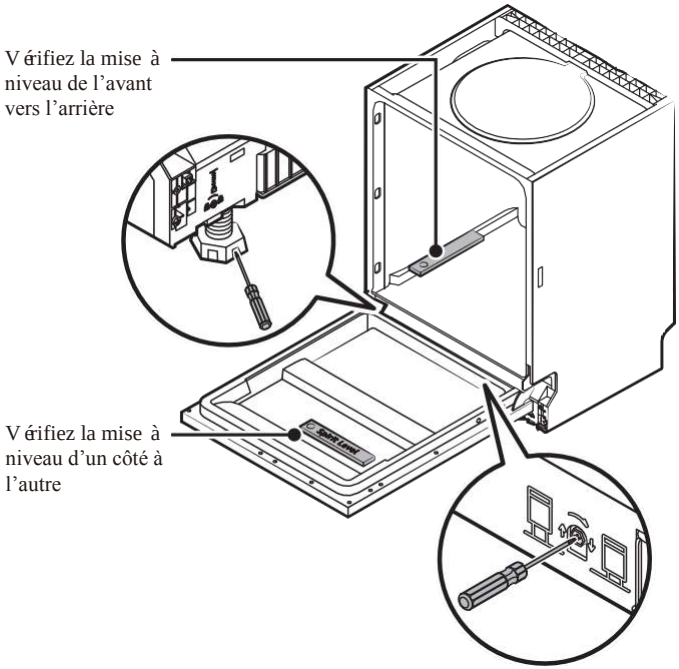

REMARQUE :

La hauteur maximale de réglage des pieds est de 50 mm.

GUIDE DE DÉPANNAGE

Avant de faire appel à un technicien

Consultez les tableaux présentés sur les pages suivantes, cela pourra vous éviter de faire appel à un technicien.

Problème	Causes possibles	Solution
Le lave-vaisselle ne marche pas	Fusible grillé ou disjoncteur enclenché	Remplacez le fusible ou réenclenchez le disjoncteur. Débranchez tout autre appareil partageant le même circuit avec le lave-vaisselle.
	L'alimentation électrique n'est pas activée.	Assurez-vous que le lave-vaisselle est sous tension et la porte correctement fermée. Assurez-vous que le cordon d'alimentation est correctement branché à la prise murale.
	La pression d'eau est basse	Vérifiez que l'alimentation en eau est correctement raccordée et que l'eau est ouverte.
	La porte du lave-vaisselle n'est pas correctement fermée.	Assurez-vous de bien la fermer et de la verrouiller.
L'eau n'est pas correctement vidangée du lave-vaisselle	Tuyau de vidange plié ou coincé	Vérifiez le tuyau de vidange.
	Filtre bouché	Vérifiez le filtre grossier.
	L'évier de cuisine est bouché	Vérifiez l'évier de cuisine pour vous assurer qu'il se vide correctement. Lorsque l'évier de cuisine est bouché, il est nécessaire de contacter un plombier plutôt qu'un agent de service.
Présence de mousse dans la cuve	Détergent inapproprié	Utilisez uniquement un détergent spécial lave-vaisselle pour éviter la formation de mousse. Le cas échéant, ouvrez le lave-vaisselle et laissez la mousse s'évaporer. Ajoutez 1 gallon d'eau froide au fond du lave-vaisselle. Fermez la porte du lave-vaisselle, puis sélectionnez un cycle quelconque. Au début, le lave-vaisselle vidange l'eau. Ouvrez la porte une fois l'étape de vidange terminée et vérifiez si la mousse a disparu. Répétez l'opération si nécessaire.

Problème	Causes possibles	Solution
	Déversement du produit de rinçage.	Nettoyez toujours immédiatement le produit de rinçage lorsqu'il se déverse.
Présence de taches à l'intérieur de la cuve	Un détergent coloré a probablement été utilisé.	Assurez-vous d'utiliser un détergent ne contenant pas de colorant.
Traces de film blanc sur la surface intérieure	Présence de minéraux durs dans l'eau.	Pour nettoyer la surface intérieure de l'appareil, utilisez une éponge humide imbibée de détergent spécial lave-vaisselle et portez des gants en caoutchouc. N'utilisez jamais un nettoyant autre que le détergent spécial lave-vaisselle pour éviter tout risque de moussage ou de mousse.
Présence de taches de rouille sur les couverts	Les articles affectés ne sont pas résistants à la corrosion.	Évitez de laver les articles qui ne résistent pas à la corrosion dans le lave-vaisselle.
	Un programme n'a pas été démarré après l'ajout de sel. Traces de sel incrustées lors du cycle de lavage.	Exécutez toujours un programme de lavage sans vaisselle après avoir ajouté du sel. Ne sélectionnez pas la fonction Turbo (le cas échéant).
	Le couvercle de l'adoucisseur est desserré.	Vérifiez que le couvercle de l'adoucisseur est correctement fixé.
Bruit de cognement dans le lave-vaisselle	Un bras d'aspersion heurte les couverts contenus dans le panier.	Arrêtez le programme et réorganisez les articles qui bloquent le mouvement du bras d'aspersion.
Bruit de cliquetis dans le lave-vaisselle	La vaisselle est en vrac dans le lave-vaisselle.	Interrompez le programme et réorganisez la vaisselle.
Bruit de cognement dans les conduites d'eau	Cela peut être dû à une installation sur site ou à la section transversale de la tuyauterie.	Ceci n'a aucune influence sur le fonctionnement du lave-vaisselle. En cas de doute, contactez un plombier qualifié.
La vaisselle n'est pas propre	La vaisselle n'a pas été correctement chargée.	Consultez les notes de la section Chargement et déchargement de votre lave-vaisselle.
	Le programme n'était pas assez puissant.	Sélectionnez un programme plus intensif.
	Une quantité insuffisante de détergent a été distribuée.	Utilisez plus de détergent ou changez de détergent.
	Des articles bloquent le mouvement des bras de pulvérisation.	Disposez à nouveau les articles de sorte que les bras pivotent librement.

Problème	Causes possibles	Solution
	La combinaison de filtres n'est pas propre ou n'est pas correctement installée dans la base de l'armoire de lavage. Cela peut causer le blocage des bras d'aspersion.	Nettoyez/Fixez correctement le filtre. Nettoyez les bras d'aspersion.
Opacité des articles en verre.	Combinaison d'eau douce et d'une quantité exagérée de détergent.	Lorsque l'eau est douce, utilisez moins détergent et sélectionnez un cycle plus court pour laver les articles en verre et obtenir un résultat satisfaisant.
Des taches blanches apparaissent sur la vaisselle et les verres.	Les zones d'eau dure peuvent provoquer des dépôts de calcaires.	Ajoutez davantage de détergent.
Taches noires ou grises sur la vaisselle	Les ustensiles en aluminium se frottent contre la vaisselle.	Utilisez un nettoyant abrasif doux pour nettoyer ces taches.
Vous avez laissé du détergent dans le distributeur	La vaisselle bloque le distributeur de détergent.	Rechargez correctement la vaisselle.
La vaisselle ne sèche pas	Mauvais chargement	Chargez le lave-vaisselle en respectant le sens de chargement.
	Retrait de la vaisselle plus tôt que prévu.	Ne videz pas votre lave-vaisselle immédiatement après le lavage. Ouvrez légèrement la porte de sorte que la vapeur s'échappe. Sortez la vaisselle et ne la remettez que lorsque la température intérieure ne présente aucun danger. Déchargez d'abord le panier inférieur pour empêcher l'eau de se déverser du panier supérieur.
	Le mauvais programme a été sélectionné.	Avec un programme court, la température de lavage est plus basse, ce qui diminue les performances de nettoyage. Sélectionnez un programme avec un long cycle de lavage.
	Utilisation de couverts d'un revêtement de piètre qualité.	La vidange d'eau est plus difficile avec ces articles. Les couverts ou la vaisselle de ce type ne sont pas adaptés au lave-vaisselle.

CHARGEMENT DES PANIERS CONFORMÉMENT À LA NORME EN60436:

1. Panier supérieur :

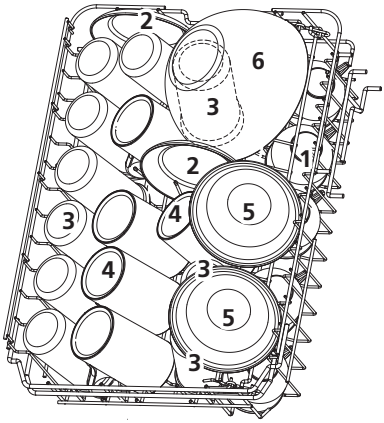

Number	Item
1	Tasse
2	Saucière
3	Verre
4	Mugs
5	Bol
6	Saladier

2. Panier inférieur :

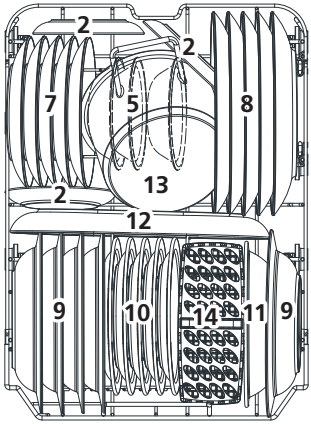

Number	Item
7	Assiette à dessert
8	Assiette plate
9	Assiette creuse
10	Assiette à dessert en mélaminé
11	Plat en mélaminé
12	Plat ovale
13	Saladier
14	Panier à couvert

3.Support à couverts

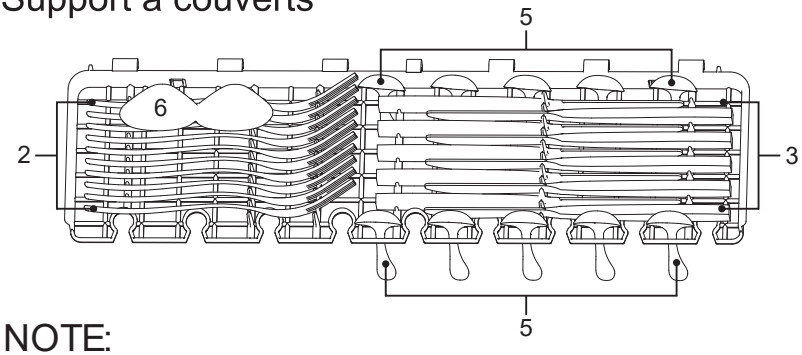

NOTE:

Veuillez placer les articles et plats légers sur le panier supérieure. Le poids total est inférieur ŕ 1.5 Kg.

4.Panier à couverts:

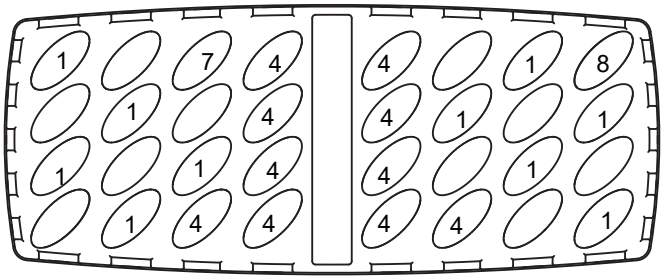

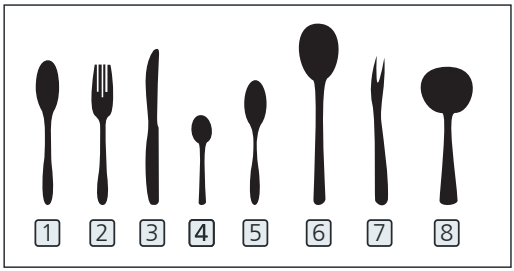

Number	Item
1	Cuillère à soupe
2	Fourchette
3	Couteau
4	Cuillère à café
5	Cuillère à dessert
6	Cuillère à salade
7	Fourchette à salade
8	Louche

Informations pour les tests de comparabilité selon EN60436

Capacité: 10 couverts

Position du panier supérieur: position basse

Programme: ECO

Réglage du produit de rinçage: MAX Réglage de l'adoucisseur: H3

GUIDE D'UTILISATION RAPIDE

Pour connaître le mode d'emploi en détail, veuillez lire le contenu correspondant dans le manuel d'utilisation.

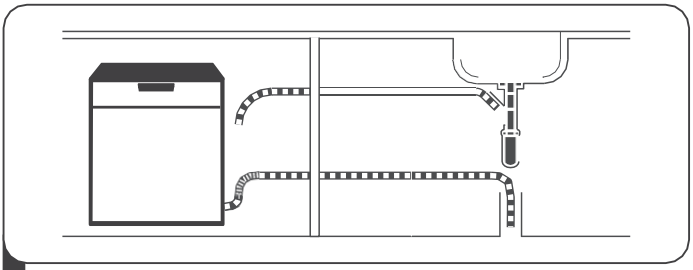

1 Installation du lave-vaisselle
(Veuillez consulter la section «CONSIGNES D'INSTALLATION »)

2 Élimination de gros résidus sur les couverts

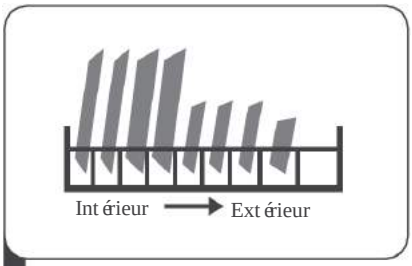

3 Chargement des paniers

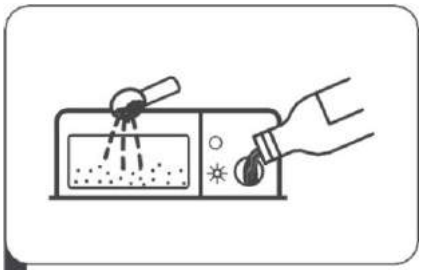

4 Chargement du distributeur

5 Sélection d'un programme et fonctionnement du lave-vaisselle

UTILISATION DE VOTRE LAVE-VAISSELLE

Fonctionnement du bandeau de commande

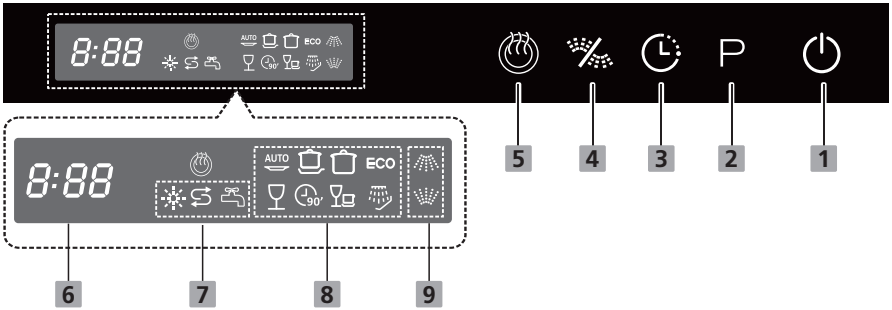

1	**Alimentation**	Appuyez ce bouton pour allumer votre lave-vaisselle, l'écran s'allume.
2	**Programme**	Appuyez sur ce bouton pour sélectionner le programme de lavage approprié, le voyant correspondant s'allume.
3	**Départ différé**	Appuyez sur le bouton Temporisation pour augmenter le temps de départ différé. Retarder un cycle jusqu'à 24 heures par incréments d'une heure. Après avoir réglé le temps de départ différé, appuyez sur la touche Démarrer/pause pour démarrer.
4	**Demi-charge**	Pour les petites charges, vous pouvez sélectionner l'option demi-charge. Le cycle de lavage se fait uniquement dans le panier supérieur ou dans le panier inférieur et permet ainsi de faire des économies d'énergie. Pour activer cette option, veuillez appuyer sur le bouton demi-charge sur le bandeau de commande.
5	**Séchage extra**	Si vous voulez sécher votre vaisselle de façon plus intensive, veuillez sélectionner cette option. Vous pouvez l'activer sur le bandeau de commande. L'indicateur correspondant s'allume.

6	**Écran**	Affiche le temps restant, le temps de temporisation, le code d'erreur, etc.
7	**Indicateur d'avertissement**	Produit de rinçage Si l'indicateur « » est allumé, alors le niveau de produit de rinçage est bas et doit être ajouté.

7	**Indicateur d'avertissement**	Sel Si l'indicateur « » est allumé, alors le niveau de sel est bas et doit être ajouté. Echec de l'arrivage d'eau Si l'indicateur « » est allumé, cela signifie que le robinet d'eau est fermé.
8	**Indicateur de programme**	AUTO Auto Pour la vaisselle légèrement, normalement ou très sale avec ou sans aliments incrustés. Intensif Pour la vaisselle très sale, les marmites, les casseroles, les plats, etc. normalement sales avec des aliments incrustés. Normal Pour les couverts normalement sales tels que, les marmites, les assiettes, les verres et les casseroles légèrement sales. ECO ÉCO C'est le programme standard approprié pour les charges normalement sales, telles que les casseroles, les assiettes, les verres et les casseroles légèrement sales. Verre Pour la vaisselle légèrement sale et les verres. 90' 90 min Pour les couverts normalement sales qui nécessitent un lavage rapide. Rapide Un lavage plus court pour les couverts légèrement sales qui n'ont pas besoin d'être séchés. Tremper Pour rincer les plats que vous prévoyez de laver plus tard le même jour.
9	**Indicateur Alt**	Supérieur Lorsque vous sélectionnez Supérieur, seule la buse du panier supérieur est activée. La buse inférieure ne fonctionnera pas. Inférieur Lorsque vous sélectionnez Inférieur, seule la buse du panier inférieur est activée. La buse supérieure ne fonctionnera pas.

Économiser l’énergie

- Si vous respectez ces consignes, votre appareil consommera moins de courant et d’eau.
- Utilisez le programme Eco 50°.
- Si vous n’avez que peu de vaisselle à laver, utilisez la fonction addition-nelle demi-charge.

DétergentDétergent

Découvrez les détergents qui conviennent à votre appareil.

Détergents appropriés

Utilisez uniquement des détergents qui conviennent à votre lave-vaisselle. Les détergents et les détergents mixtes conviennent tous deux. Pour obtenir des résultats de lavage et de séchage optimaux, utilisez un détergent simple conjointement avec un sel spécial → et du li-quide de rinçage → Les détergents modernes sont per-formants ; généralement formulés à faible niveau alcalin, ils contiennent des enzymes. Les enzymes dé-gradent l’amidon et décollent l’albu-men et les protéines. Pour enlever les tâches colorées (p. ex. de thé, de ketchup), ces détergents intègrent des produits blanchissants à base d’oxygène.
Remarque : Veuillez respecter les consignes du fabricant de votre dé-tergent.

Détergent	Description
Pastilles	Les pastilles conviennent à toutes les tâches de lavage et ne doivent pas être do-sés. Lorsque utilisées avec des programmes de moins longue durée, les pastilles peuvent échouer à se dis-soudre complètement, lais-sant des résidus de déter-gent à la fin du cycle. Cela risque de compromettre le résultat du nettoyage.
Détergent en poudre	Les détergents en poudre sont recommandés pour les programmes de moins longue durée. Le dosage peut être ajusté selon le degré de souillure.

Détergent liquide	Les détergents liquides fonctionnent plus vide et sont recommandés pour les programmes de plus courte durée sans préla-vage. Les détergents liquides peuvent déborder du com-partiment à détergent bien que ce dernier soit correc-tement fermé. Cela n'est pas un défaut et ne devrait pas être grave si vous res-pectez les consignes sui-vantes : - Sélectionnez exclusivement un programme sans prélavage - Ne réglez pas de départ différé pour le démar-rage d programme. Le dosage peut être ajusté selon le degré de souillure.

Détergents mixtes

Outre les détergents seuls conven-tionnels, toute une série de produits à fonctions supplémentaires sont proposés sur le marché. Ces pro-duits contiennent, outre le détergent, un produit de rinçage et des succé-danés de sel (3 en 1) ainsi que, se-lon la combinaison (4 en 1, 5 en 1, etc.), des composants supplémen-taires destinés p. ex. à protéger le verre ou à redonner du lustre aux us-tensiles en acier. En règle générale, les détergents mixtes fonctionnent uniquement avec de l'eau d'une dureté maximale de 37 °fH. Au-delà d'une dureté de l'eau de 37 °fH, vous devez ajouter sel spécial et liquide de rinçage. Pour obtenir des résultats de lavage et de séchage, nous recommandons l'utili-sation de sel spécial et liquide de rin-çage à partir d'une dureté de l'eau de 25 °fH. Si vous utilisez des déter-gents mixtes, le programme de la-vage s'ajuste automatiquement afin que vous obteniez toujours le meilleur résultat possible de lavage et de séchage.

Utilisation de détergents inappropriés

N'utilisez pas de détergents risquant d'endommager votre appareil ou de nuire à votre santé.

Détergent	Description
Détergent de vaisselle à la main	Les détergents de vaisselle à la main peuvent entraî-ner une formation accrue de mousse et endomma-ger l'appareil.

Détergents contenant du chlore	Les résidus de chlore sur la vaisselle peuvent nuire à la santé.

Adoucisseur d'eau

L'adoucisseur d'eau doit être réglé manuellement à l'aide du cadran de dureté de l'eau.
L'adoucisseur d'eau est conçu pour éliminer les minéraux et les sels de l'eau, ce qui aurait un effet néfaste ou négatif sur le fonctionnement de l'appareil.
Plus il y a de minéraux, plus l'eau est dure.
L'adoucisseur d'eau doit être réglé en fonction de la dureté de l'eau de votre région. L'autorité locale en charge de la distribution de l'eau peut vous donner des conseils sur la dureté de l'eau dans votre région.

Réglage de la consommation de sel

Le lave-vaisselle est conçu de façon à permettre le réglage de la quantité de sel consommée en fonction de la dureté de l'eau utilisée. L'objectif est d'optimiser et de personnaliser le niveau de consommation de sel.
Veuillez suivre les étapes ci-dessous pour ajuster la consommation de sel.

1. Mettez l'appareil en marche ;
2. Appuyez sur la touche Programme et maintenez-la enfoncée pendant plus de 5 secondes pour démarrer le mode de réglage de l'adoucisseur d'eau dans les 60 secondes qui suivent la mise en marche de l'appareil ;
3. Appuyez sur le bouton Programme pour sélectionner le réglage approprié en fonction de votre environnement local. Les paramètres changent selon le modèle de séquence suivant : H4->H5->H6->H1->H2->H3 ;
4. Appuyez sur le bouton d'alimentation pour terminer le modèle de réglage.

DURETÉ DE L'EAU				Degré de l'adoucisseur d'eau	Consommation de sel (gramme/cycle)
Allemand : dH	Français : fH	Britannique : Clarke	Mmol/l		
0 - 5	0 - 9	0 - 6	0 - 0.94	H1	0
6 - 11	10 - 20	7 - 14	1.0 - 2.0	H2	9
12 - 17	21 - 30	15 - 21	2.1 - 3.0	H3	12
18 - 22	31 - 40	22 - 28	3.1 - 4.0	H4	20
23 - 34	41 - 60	29 - 42	4.1 - 6.0	H5	30
35 - 55	61 - 98	43 - 69	6.1 - 9.8	H6	60

1 °dH=1,25 °Clarke=1,78 °fH=0,178 mmol/l
Le réglage d'usine : H3
Contactez votre service local de distribution d'eau pour obtenir les informations relatives au degré de dureté d'eau.

Pour plus de renseignement, veuillez consulter la section « Remplissage du sel dans l'adoucisseur ».

REMARQUE :

Si votre modèle n'est pas équipé d'un adoucisseur d'eau, vous pouvez ignorer cette section.

Adoucisseur d'eau

La dureté de l'eau varie d'une zone à une autre. Si vous utilisez de l'eau dure dans le lave-vaisselle, des dépôts se forment sur la vaisselle et les ustensiles. L'appareil est équipé d'un adoucisseur spécial qui utilise un réservoir de sel spécialement conçu pour éliminer le calcaire et les minéraux de l'eau.

Préparation et chargement de la vaisselle

- Privilégiez l'achat d'ustensiles portant la mention « lavable au lave-vaisselle ».
- Pour les ustensiles fragiles, sélectionnez un programme fonctionnant à la température la plus basse possible.
- Ne retirez pas vos verres et vos couverts du lave-vaisselle immédiatement après la fin du programme pour éviter tout risque d'endommagement.

Types de matériaux

Ne sont pas compatibles

- Couverts à anse en bois, en porcelaine ou en nacre
- Objets en plastique qui ne résistent pas à la chaleur
- Couverts anciens dotés d'éléments collés qui ne résistent pas aux hautes températures
- Couverts ou plats avec colle
- Éléments en étain ou en cuivre
- Verres en cristal
- Objets en acier pouvant rouiller
- Plateaux en bois
- Objets en fibres synthétiques

Sont compatibles mais avec éventuels impacts à long terme

- Certains types de verres peuvent se ternir au bout d'un certain nombre de lavages
- Les éléments en argent et en aluminium ont tendance à se décolorer au lavage
- Les motifs vitrés peuvent s'estomper s'ils sont fréquemment lavés au lave-vaisselle

Recommandations pour le chargement du lave-vaisselle

Grattez les grandes quantités de résidus d'aliments. Faites ramollir les résidus d'aliments brûlés dans vos poêles et casseroles. Il n'est pas nécessaire de rincer la vaisselle à l'eau courante.

Pour garantir une performance optimale du lave-vaisselle, respectez les directives de chargement suivantes.

(Les fonctionnalités et l'apparence des paniers peuvent varier selon les modèles.)

Placez les objets dans le lave-vaisselle de la manière suivante :

- Les articles tels que les tasses, les verres, casseroles/marmites, etc. doivent être orientés vers le bas.
- Les articles incurvés ou encastrés doivent être disposés en biais pour que l'eau puisse s'écouler.
- Tous les ustensiles sont empilés en toute sécurité et ne peuvent pas basculer.
- Tous les ustensiles sont positionnés de façon à permettre la libre rotation des bras d'aspersion durant le lavage.
- Disposez les articles creux tels que les tasses, les verres, les casseroles, etc. avec l'ouverture vers le bas, pour éviter une accumulation d'eau dans le récipient ou la base profonde.
- Les plats et les éléments de couvert ne doivent pas être posés l'un dans l'autre ou couchés les uns sur les autres.
- Pour éviter tout dommage, les verres ne doivent pas se toucher.
- Le panier supérieur est conçu pour contenir des articles plus délicats et plus légers tels que des verres, des tasses à café et à thé.
- Les couteaux à longue lame rangés en position verticale constituent un danger potentiel !
- Les éléments de couvert longs et/ou tranchants tels que les couteaux à découper doivent être positionnés horizontalement dans le panier supérieur.
- Veuillez éviter de surcharger votre lave-vaisselle. Cette consigne est importante pour obtenir de bons résultats et assurer une consommation énergétique raisonnable.

REMARQUE :

Vous ne devez pas laver les articles de très petite taille dans le lave-vaisselle, car ils pourraient facilement tomber du panier.

RETRAIT DE LA VAISSELLE !

Pour éviter l'écoulement d'eau du panier supérieur vers le panier inférieur, nous vous recommandons de vider le panier inférieur avant le panier supérieur.

AVERTISSEMENT

La vaisselle peut être chaude ! Ne sortez pas vos verres et vos couverts du lave-vaisselle dans les 15 minutes suivant la fin du programme pour éviter tout risque d'endommagement.

Chargement du panier supérieur

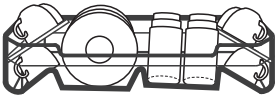

Le panier supérieur est conçu pour contenir des articles plus délicats et plus légers tels que des verres, des tasses à café et à thé, des soucoupes, ainsi que des plats, des petits bols et des casseroles peu profondes (à condition qu'elles ne soient pas trop sales). Positionnez les plats et ustensiles de cuisine de façon à empêcher leur déplacement par la pulvérisation d'eau.

Chargement du panier inférieur

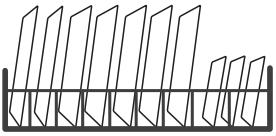

Nous vous suggérons de placer de gros articles et les articles les plus difficiles à nettoyer dans le panier inférieur. Il s'agit des marmites, des casseroles, des couvercles, des plats et bols de service, comme l'illustre la figure ci-dessous. Il est préférable de placer les plats de service et les couvercles sur le côté des étagères afin d'éviter de bloquer la rotation du bras d'aspersion supérieur.
Le diamètre maximal conseillé pour les plats placés devant le distributeur de détergent est de 19 cm, ceci pour ne pas bloquer son ouverture.

Chargement du panier à couverts

Les couverts doivent être placés correctement dans le porte-couverts séparément les uns des autres. Assurez-vous que les ustensiles ne s'emboîtent pas les uns dans les autres, cela peut conduire à de mauvais résultats de lavage.

⚠ AVERTISSEMENT

Ne laissez aucun article déborder à travers la partie inférieure.
Chargez toujours les ustensiles tranchants avec la pointe effilée orientée vers le bas !

Pour un meilleur résultat de lavage, veuillez charger les paniers conformément aux indications du chapitre « Chargement des paniers ».

Rôle du produit de rinçage et du détergent

Le produit de rinçage est libéré lors du rinçage final pour éviter que l'eau ne forme des gouttelettes sur vos plats, ce qui peut laisser des taches et des stries. Il améliore également le séchage en permettant à l'eau de mieux s'écouler des plats. Votre lave-vaisselle est conçu pour fonctionner avec un produit de rinçage liquide.

⚠ AVERTISSEMENT

Utilisez uniquement les produits de rinçage pour lave-vaisselle. Ne remplissez jamais le distributeur de produit de rinçage d'autres substances (par ex.liquide vaisselle). Ils peuvent endommager l'appareil.

Intervalle de remplissage du distributeur de liquide de rinçage

À moins que le voyant d'avertissement de rinçage (✳) sur le panneau de commande ne soit allumé, vous pouvez toujours estimer la quantité requise à partir de la couleur de l'indicateur optique de niveau situé à côté du bouchon. Lorsque le réservoir de produit de rinçage est plein, l'indicateur passe complètement au noir. La taille du point noir diminue au fur et à mesure que le niveau du produit de rinçage baisse. Ne laissez jamais le produit de rinçage descendre en dessous des 1/4 du réservoir.
Lorsque le niveau du liquide de rinçage baisse, la taille du point noir sur l'indicateur de niveau du liquide de rinçage change, tel qu'illustré ci-dessous.

● Plein ◉ Plein au 3/4 ◉ Plein au 1/2 ⊙ Plein au 1/4 ○ Vide

Rôle du détergent

Les ingrédients chimiques qui composent le détergent sont nécessaires au retrait, au broyage et à la distribution de toute la saleté du lave-vaisselle. La majorité des détergents de qualité commerciale conviennent à cette fin.

⚠ AVERTISSEMENT

- Utilisation appropriée du détergent
  Utilisez uniquement les détergents spécialement conçus pour les lave-vaisselle. Gardez votre détergent au frais et au sec. Ajoutez le détergent en poudre dans le distributeur décidé juste avant le démarrage du cycle de lavage.
- **Les détergents pour lave-vaisselle sont corrosifs ! Tenez le détergent pour lave-vaisselle hors de la portée des enfants.**

Remplissage du réservoir du liquide de rinçage

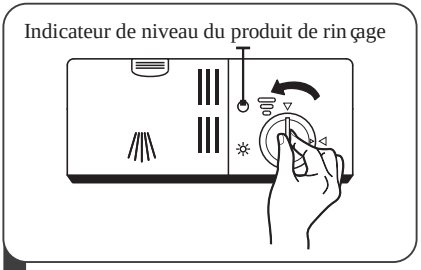

1 Pour ouvrir le distributeur, tournez le capuchon sur la flèche «ouverte» (gauche) et soulevez-le.

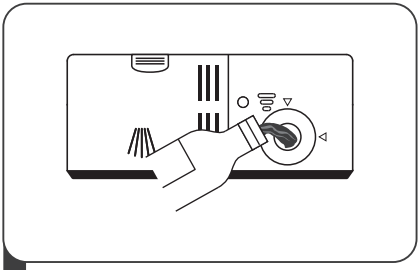

2 Versez soigneusement le produit de rinçage dans son distributeur, en évitant qu'il déborde.

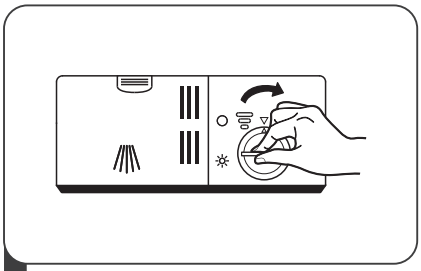

3 Remettez le capuchon en place en l'alignant sur la flèche «ouverte» et en le tournant vers la flèche fermée (droite).

REMARQUE :

Nettoyez le **liquide** de rinçage déversé à l'aide d'un chiffon absorbant pour éviter la formation excessive de mousse au cours du prochain lavage.

Réglage du réservoir du liquide de rinçage

Tournez le cadran indicateur du liquide de rinçage sur un chiffre compris entre 1 et 6. Plus le nombre est élevé, plus le liquide de rinçage utilisé par le lave-vaisselle est important. Si la vaisselle est mal séchée ou présente des taches, réglez le cadran sur le chiffre supérieur jusqu'à ce que vos plats ne présentent plus de taches.
Réduisez le niveau si vos plats présentent des taches blanches collantes ou si vos verres ou vos couteaux présentent une pellicule bleutée.

Remplissage du distributeur de détergent

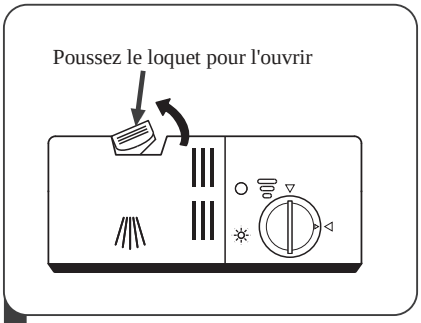

1 Ouvrez le volet du distributeur de détergent en poussant le loquet de ce dernier.

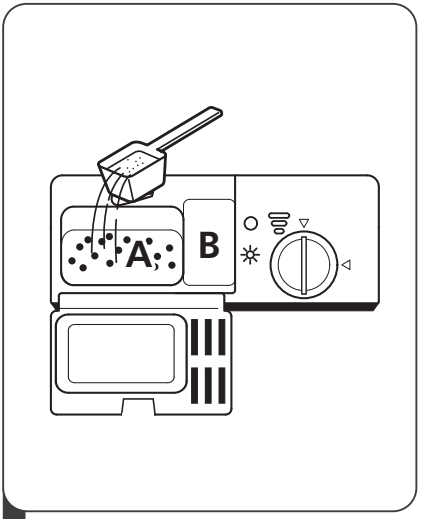

2 Ajoutez le détergent dans la plus grande cavité (A) pour le cycle de lavage principal.
Pour un meilleur résultat de lavage, surtout si votre vaisselle est très sale, versez une petite quantité de détergent sur la porte. Le détergent supplémentaire s'activera pendant la phase de prélavage.

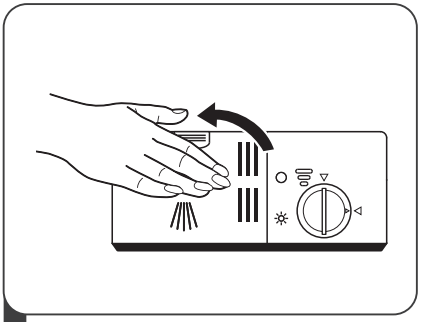

3 Fermez le volet en le faisant glisser vers la gauche, puis en l'appuyant vers le bas.

REMARQUE :

- Notez que le réglage peut varier selon l'encrassement de l'eau.
- Veuillez observer les recommandations du fabricant indiquées sur l'emballage de votre détergent.

PROGRAMMATION DU LAVE-VAISSELLE

Tableau de cycle de lavage

Le tableau ci-dessous indique les programmes qui conviennent le mieux aux niveaux de résidus alimentaires et la quantité de détergent nécessaire. On y trouve également diverses informations sur les programmes.
(●) indique la nécessité d'ajouter le liquide de rinçage dans le distributeur de liquide de rinçage.

Programme	Description du cycle	Détergent de prélavage/lavage	Durée de fonctionnement (min)	Énergie (kWh)	Eau (L)	Liquidede rinçage
AUTO Auto	Prélavage(45°C) Lavage automatique (55-65 °C) Rinçage Rinçage (50-55°C) Séchage	4/14g 1or2 pieces	85-150	0.981-1.501	9.2-13.9	●
Intensif	Prélavage(50°C) Lavage (65°C) Rinçage Rinçage Rinçage (60°C) Séchage	4/14g 1or3 pieces	205	1.602	14.1	●
Universal	Prélavage(45°C) Lavage (55 °C) Rinçage Rinçage (60 °C) Séchage	4/14g 1or3 pieces	175	1.395	13.9	●
ÉCO (* EN 60436)	Prélavage Lavage (50°C) Rinçage (45°C) Séchage	4/14g 1or2 pieces	198	0.674	11	●
Verre	Prélavage (40°C) Lavage (50°C) Rinçage Rinçage (50°C) Séchage	4/14g 1or3 pieces	120	0.853	11.3	●
90' 90 min	Lavage (55°C) Rinçage Rinçage (50°C) Séchage	18g 1 piece	90	0.831	8.4	●
Rapide	Lavage (40 °C) Rinçage (40 °C) Rinçage (55°C)	12g	30	0.742	10	○
Tremper	Prélavage		15	0.018	3.6	○

REMARQUE :

EN 60436: Ce programme est le cycle de test. Informations pour le test de comparabilité conformément à la norme EN 60436.

Ranger la vaisselle

Rangez la vaisselle correctement afin d’optimiser le résultat de rinçage et d’éviter d’endommager votre vais-selle et votre appareil.

Conseils

- L’utilisation du lave-vaisselle vous permet d’économiser de l’énergie et de l’eau par rapport à un lavage à la main.
- Pour optimiser la consommation d’énergie et d’eau, chargez la machine jusqu’au nombre de cou-verts standard indiqué.
- Pour obtenir des résultats de lavage et de séchage optimaux, pla-cez les pièces convexes et concaves de biais afin que l’eau puisse s’écouler.

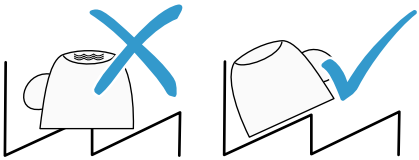

1. Retirez les résidus alimentaires grossiers de votre vaissell

Pour économiser des ressources, ne prélavez pas la vaisselle sous l’eau courante.

2. Rangez la vaisselle en tenant compte des consign suivantes :

– Rangez la vaisselle très sale dans le panier à vaisselle infé rieur, p. ex. les casseroles. L’in-tensité accrue du jet améliore le résultat de nettoyage.

– Afin d’éviter d’endommager votre vaisselle, assurez-vou qu’elle est stable dans votre lave-vaisselle.

– Prévenez les blessures en pla-çant les couverts avec le côt tranchant et pointu vers le bas.

– Placez les récipients avec les ouvertures vers le bas afin d’évi-te que de l’eau ne s’y accu-mule.

– Évitez de bloquer les bras d’as-persion dans leur rotation

– Ne placez pas de petites pièces dans la cavité de réception de l pastille et évitez d’encombrer cette dernière avec de la vaisselle afin de ne pas bloquer le couvercle du compartiment à détergent.

Démarrage du cycle de lavage

1. Sortez les paniers inférieur et supérieur, chargez la vaisselle et remettez-les. Il est recommandé de charger d'abord le panier inférieur, puis le panier supérieur.
2. Ajoutez le détergent.
3. Branchez la fiche à la prise. Pour des informations relatives à l'alimentation électrique, référez-vous à la dernière page « Fiche produit ». Assurez-vous que l’alimentation en eau est réglée sur la pression maximale.
4. Ouvrez la porte, appuyez sur le bouton d’alimentation.
5. Choisissez un programme, le témoin de réponse s'allume. Puis, fermez la porte, le lave-vaisselle démarre.

Changement du programme au cours d’un cycle

Un cycle de lavage ne peut être changé que s'il fonctionne depuis peu de temps, sinon le détergent peut déjà avoir été libéré et le lave-vaisselle peut déjà avoir drainé l'eau de lavage. Dans ce cas, vous devez redémarrer le lave-vaisselle et remplir à nouveau le distributeur de détergent. Pour redémarrer le lave-vaisselle, suivez les instructions ci-dessous :

1. Ouvrez légèrement la porte pour arrêter le lave-vaisselle. Après l'arrêt du bras d’aspersion, vous pouvez ouvrir complètement la porte.
2. Appuyez sur le bouton Programme et maintenez-le enfoncé pendant plus de trois secondes, la machine passe en mode veille.
3. Vous pouvez changer le programme pour le réglage du cycle de votre choix.

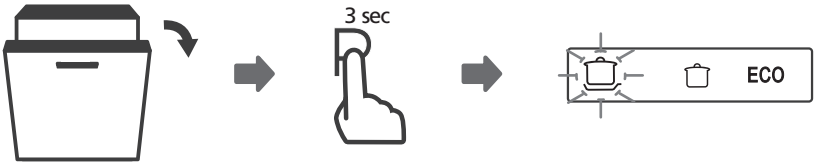

Vous avez oublié d'ajouter un plat ?

Vous pouvez ajouter un plat oublié à tout moment avant l'ouverture du distributeur de détergent. Dans ce cas, suivez les instructions ci-dessous :

1. Ouvrez légèrement la porte du lave-vaisselle pour interrompre le lavage.
2. Après l'arrêt des bras d'aspersion, vous pouvez ouvrir complètement la porte.
3. Ajoutez les plats oubliés.
4. Fermez la porte.
5. Le lave-vaisselle fonctionnera après 10 secondes.

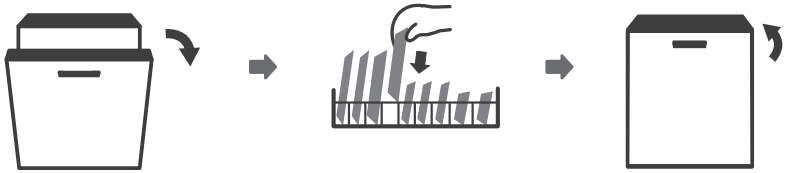

Ouverture automatique

À la fin du lavage, la porte s'ouvrira automatiquement pour un séchage optimal

⚠ AVERTISSEMENT

Il est dangereux d'ouvrir la porte du lave-vaisselle lorsqu'un cycle est en cours, la vapeur chaude pourrait vous brûler.

Système de filtration

Le système de filtration empêche les plus grosses impuretés de pénétrer le circuit de nettoyage.

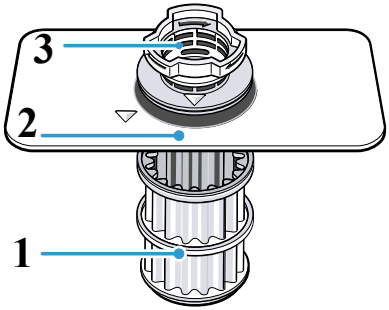

1. Microfiltre
2. Filtre fin
3. Filtre grossier

Nettoyer les filtres

Les impuretés présentes dans l'eau de lavage peuvent boucher les filtres.

1. Vérifiez si des résidus sont coin-cés dans les filtres après chaque cycle lavage.

2. Faites tourner le filtre grossier dans le sens inverse des aiguilles d'u montre ① , puis retirez le sys-tème de filtration ②.
– Veillez à ce qu'aucun corps étranger ne tombe dans le bloc de pompe.

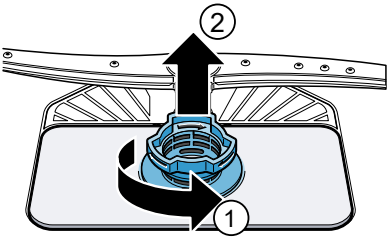

3. Tirez le microfiltre vers le ba

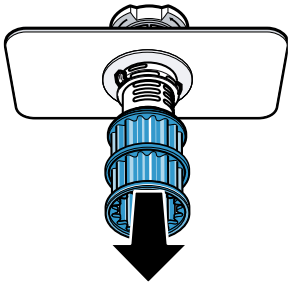

4. Comprimez les ergots ① et retirez le filtre grossierpar le haut ② .

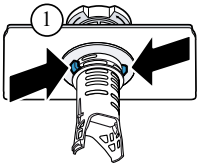

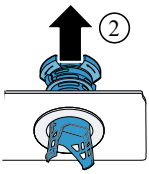

5. Passez es éléments filtrants sous l'eau courante pour les nettoyer. Nettoyer ttentivement la bordure de saleté entr le filtre grossier et le filtre fin.

6. Assembler le système de filtration. S'assurer que le filtre grossier et les ergots sont encliquettés.

7. Posez le système de filtration dans l'appareil, puis faites tourner le filtre grossier dans le sens des ai-guilles d'une montre.
Veillez à ce que les flèches soient face à face.

Nettoyer les bras d'aspersion

Le calcaire et les impuretés pré-sentes dans l'eau de lavage peuvent boucher les buses et les surfaces de rotation des bras d'aspersion. Nettoyez régulièrement les bras d'as-persion.

1. Dévissez le bras d'aspersion supérieur ① puis extrayez-le par le bas ②.

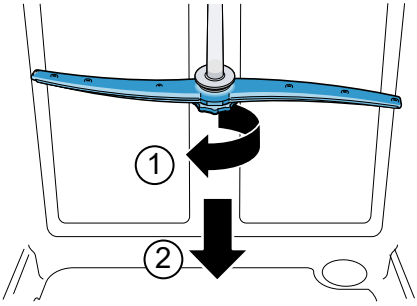

2 . Retirez le bras d'aspersion infé-rieur en le tirant vers le haut.

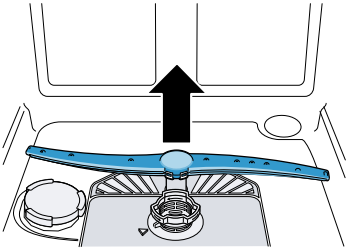

CODES D'ERREUR

En cas de dysfonctionnement, le lave-vaisselle affichera des codes d'erreur permettant de les identifier :

Codes	Significations	Causes possibles
E1	L'appareil charge pendant une longue période.	Les robinets ne sont pas ouverts ou l'entrée d'eau est bloquée ou la pression d'eau est trop basse.
E4	Débordement.	Certains éléments du lave-vaisselle fuient.
E8	Défaut d'orientation de la vanne de distribution.	Le circuit de la vanne de distribution est ouvert ou rompu.
E9	L'un des boutons a été maintenu enfoncé pendant 30 secondes.	Présence de traces d'eau ou tout autre élément sur le bouton.

⚠ AVERTISSEMENT

- En cas de débordement, coupez le système d'approvisionnement en eau principal avant de contacter le service après-vente.
- Si la base de la cuve contient de l'eau en raison d'un débordement ou de fuites mineures, retirez l'eau avant de remettre le lave-vaisselle en marche.

DONNÉES TECHNIQUES

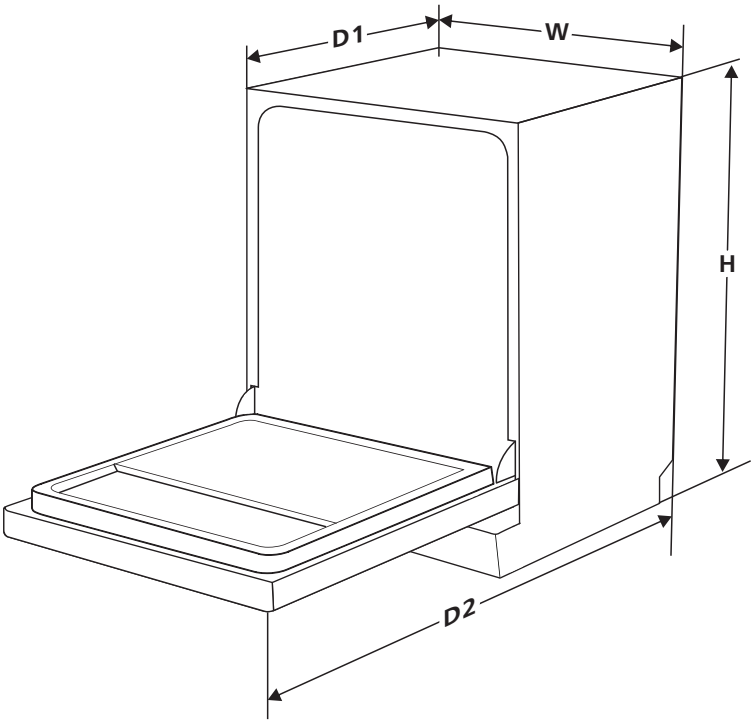

Hauteur (H)	815 mm
Largeur (W)	448 mm
Profondeur (D1)	550 mm (avec porte fermée)
Profondeur (D2)	1150 mm (avec porte ouverte à 90°)

Product information sheet (EN60436)

Marque: SCHNEIDER				
Modèle SCLT042A0N				
Paramètres généraux du produit:				
Paramètre	Value	PParamètrearameter	Value	
Capacité nominale([a]) (ps)	10	Dimensions en cm	Height	81,5
			Width	44,8
			Depth	55,0
EEI ([a])	49.9	Classe d'efficacité énergétique([a])	D ([c])	
Indice de performance de nettoyage ([a])	1,13	Indice de performance de séchage ([a])	1,07	
Consommation d'énergie en kWh [par cycle], basée sur le programme éco avec remplissage d'eau froide. La consommation d'énergie réelle dépendra de la façon dont l'appareil est utilisé.	0,67	Consommation d'eau en litres [par cycle], basée sur le programme éco. La consommation réelle d'eau dépendra de la manière dont l'appareil est utilisé et de la dureté de l'eau.	8,0	
Durée du programme ([a]) (h:min)	3:18	Type	Built-in	
Émissions sonores acoustiques aériennes ([a]) (dB(A) re 1 pW)	44	Classe d'émission de bruit acoustique aérien ([a])	B ([c])	
Mode arrêt (W)	0,49	Mode veille (W)	N/A	
Départ différé (W) (le cas échéant)	1,00	Veille en réseau (W) (le cas échéant)	N/A	
Durée minimale de la garantie offerte par le fournisseur ([b]):				
Information additionnelle:				

([a]) pour le programme éco.
([b]) les modifications apportées à ces éléments ne sont pas considérées comme pertinentes aux fins du paragraphe 4 de Article 4 du règlement (UE) 2017/1369.
([c]) si la base de données produit génère automatiquement le contenu définitif de cette cellule, le fournisseur ne doit pas saisir ces données.

([1]) Règlement (UE) 2019/2022 de la Commission du 1er octobre 2019 établissant des exigences d'éco-conception pour les lave-vaisselle ménagers conformément à la directive 2009/125 / CE du Parlement européen et du Conseil modifiant le règlement (CE) no 1275/2008 de la Commission et abrogeant le règlement de la Commission (UE) No 1016/2010 (voir page 267 du présent Journal officiel).

FICHE TECHNIQUE RELATIVE AU RÈGLEMENT SUR L'ÉTIQUETAGE ÉNERGÉTIQUE: 2019/2017/UE

La fiche d'information sur le produit selon le règlement UE n ° 2019/2017
L'étiquetage énergétique des appareils Lave-vaisselle se trouve sous l'URL ou le code QR indiqué sur l'étiquette énergétique
URL: https://eprel.ec.europa.eu/qr/350580

Relation entre l'étiquette énergétique 1059/2010/UE et la nouvelle étiquette énergétique 2019/2017/UE

L'étiquette actuelle 1059/2010/UE utilise le système d'étiquetage A+++/D, devenu moins efficace. L'échelle mixte de l'étiquette comportant de nombreux « + » n'est plus transparente et la majorité des produits sont déjà dans les 2 à 3 premières classes aujourd'hui.
Par conséquent, l'Union européenne a révisé et optimisé l'étiquette en fonction des besoins des utilisateurs. La nouvelle étiquette énergétique 2019/2017/UE contiendra uniquement les classes énergétiques A à G. Les niveaux des classes seront régulièrement mis à jour.

Service après-vente

Pour une intervention technique en raison d'un dysfonctionnement, veuillez appeler le 04 88 78 59 99.
Pour obtenir des informations sur les produits ou commander des pièces détachées, veuillez appeler le 01 61 44 02 70 et choisir l'option appropriée.

Pièces détachées et accessoires
Les pièces détachées et accessoires pour votre appareil sont disponibles sur notre site dédié www.expercare.fr
Lorsque vous commandez des pièces, merci d'indiquer le modèle de votre appareil.

GARANTIE

La garantie ne couvre pas les pièces d'usure du produit, ni les problèmes ou les dommages résultant de:
(1) détériorations superficielles dues à l'usure normale du produi
(2) défauts ou détériorations dus au contact du produit avec des liquides et dus à corrosion provoquée par la rouille ou de présence d'insectes ;
(3) tout incident, abus, utilisation impropre, modification, démontage ou réparat non autorisés;
(4) toute opération impropre d'entretien, utilisation non conforme aux instructi concernant le produit ou le branchement àune tension incorrecte ;
(5) toute utilisation d'accessoires non fournis ou non approuvés par le fabrica

La garantie sera annulée en cas d'élimination de la plaque signalétique et/ou du numéro de série du produit.

Garantie du produit et pièces de rechange disponibles

Selon les termes de la garantie du fabricant applicable au lieu, l'utilisation du Service à la clientèle est gratuite. La durée minimale de la garantie (garantie du fabricant pour les consommateurs privés) dans l'Espace Economique Européen est de 2 ans selon les termes de garantie applicable au lieu. Les conditions de garantie n'affectent pas les autres droits ou réclamations détenus par vous-même en vertu de la législation locale.
Des informations détaillées sur la période de garantie et les conditions de garantie dans votre pays sont disponibles auprès du service à la clientèle, de votre revendeur ou de notre site Web.
Les pièces de rechange d'origine fonctionnelles selon la directive écoconception correspondante peuvent être obtenues auprès du service à la clientèle pendant une période d'au moins 4 ans à compter de la date de mise sur le marché de votre appareil dans l'Espace économique européen.
Pour plus de spécifications techniques sur l'agent de réparation et pour commander des pièces de rechange, veuillez vous rendre sur:
https://www.schneiderconsumer.com

Importé par SCHNEIDER CONSUMER GROUP
12, rue Jules Ferry, 93110 Rosny-sous-Bois, FRANCE

SICHERHEITSHINWEISE

⚠ WARNUNG

Beachten Sie bei der Verwendung Ihres Geschirrspülers alle unten aufgeführtenVorsichtsmaßnahmen:

- Dieses Gerät ist für den Gebrauch im Haushalt bestimmt.
- Dieses Gerät kann von Kindern ab 8 Jahren und von Personen mit eingeschränkten physischen, sensorischen und mentalen Fähigkeiten oder von Personen ohne Erfahrung und Kenntnisse benutzt werden, wenn sie beaufsichtigt werden. Personen mit eingeschränkten physischen, sensorischen und mentalen Fähigkeiten oder Personen ohne Erfahrung und Kenntnisse, wenn sie zuvor beaufsichtigt oder bezüglich des sicheren Gebrauchs des Geräts unterwiesen wurden und die daraus resultierenden Gefahren verstehen.

Kinder dürfen nicht mit dem Gerät spielen. Die Reinigung und routinemäßige Wartung durch den Benutzer darf nicht von unbeaufsichtigten Kindern durchgeführt werden. (Für EN60335-1)

- Dieses Gerät ist nicht für den Gebrauch durch Personen mit eingeschränkten physischen, sensorischen oder mentalen Fähigkeiten bestimmt
  Dieses Gerät ist nicht dafür bestimmt, durch Personen (einschließlich Kinder) mit eingeschränkten physischen, sensorischen oder geistigen Fähigkeiten oder mangels Erfahrung oder mangels Wissen benutzt zu werden, es sei denn, sie werden beaufsichtigt oder zuvor von einer für ihre Sicherheit zuständigen Person in die Benutzung des Geräts eingewiesen worden sein.
  (Für IEC60335-1)

- Kinder können durch Verpackungsmaterialien verletzt werden!
- Dieses Gerät ist für den Hausgebrauch in Innenräumen bestimmt nur zur Verwendung.
- Tauchen Sie niemals das Gerät, das Kabel oder Kabel oder Stecker nicht in Wasser oder andere Flüssigkeiten tauchen, um keinen Stromschlag zu riskieren.
- Bitte ziehen Sie vor der Reinigung und Wartung den Netzstecker des Geräts. Wartung.
- Verwenden Sie ein weiches Tuch, das mit einer milden Seifenlösung angefeuchtet ist mit einer milden Seifenlösung und wischen Sie sie anschließend mit einem trockenen Tuch ab.

Erdungshinweise

- Das Gerät muss geerdet sein.
  Im Falle einer Fehlfunktion oder eines Ausfalls verringert die Erdung das Risiko eines elektrischen Schlags, da sie einen Weg des geringsten Widerstands für den elektrischen Strom darstellt. Dieses Gerät hat ein Stromkabel mit einem Schutzleiter und einem Schutzkontaktstecker.
- Der Stecker muss in eine geeignete Steckdose eingesteckt werden, die gemäß allen örtlichen Vorschriften installiert und geerdet ist. in Übereinstimmung mit allen örtlichen Vorschriften und Bestimmungen.
- Bei unsachgemäßem Anschluss des Erdungsleiters besteht die Gefahr eines elektrischen Schlags. kann zu einem elektrischen Schlag führen.
- Lassen Sie im Zweifelsfall die

Ändern Sie den mit dem Gerät gelieferten Stecker nicht, wenn er nicht in die Steckdose passt.

- Ändern Sie den mitgelieferten Stecker nicht, wenn er nicht in die installierte Steckdose passt. den installierten Stecker.
- Die Erdung muss von einem lizenzierten Elektriker vorgenommen werden.
- Verwenden Sie die Tür oder das Gestell des Geschirrspülers nicht als Stütze und setzen oder stellen Sie sich nicht darauf.
- Nehmen Sie den Geschirrspüler nur in Betrieb, wenn alle Einsätze im Schrank eingesetzt sind.
- Öffnen Sie die Tür sehr vorsichtig, wenn der Geschirrspüler gespült wird, da Wasser austreten kann.
- Stellen Sie keine schweren Gegenstände ab und klettern Sie nicht auf die Tür, wenn diese geöffnet ist.

- Beim Beladen des Geschirrspülers :
  1) Platzieren Sie scharfe Gegenstände so, dass sie die Türdichtung nicht beschädigen können;
  2) Warnung: Messer und andere scharfe Utensilien sollten mit der Spitze nach unten in den Besteckkorb gelegt oder in eine horizontale Position gebracht werden.
- Einige Spülmaschinenreiniger sind stark alkalisch. Sie kann bei Verschlucken extrem gefährlich sein. Vermeiden Sie den Kontakt mit Haut und Augen. Haut- und Augenkontakt.Halten Sie Kinder vom Geschirrspüler fern, wenn die Tür geöffnet ist.
- Stellen Sie sicher, dass die Waschmittel ist am Ende der Laufzeit leer des Waschprogramms.

- Waschen Sie keine Kunststoffutensilien, es sei denn, sie sind spülmaschinenfest gestempelt. Spülmaschinenfest.
- Für Kunststoffartikel, die nicht Bei Kunststoffartikeln, die nicht gekennzeichnet sind, konsultieren Sie die Empfehlungen des Herstellers.
- Verwenden Sie nur Reinigungs- und Klarspülmittel, die speziell für Geschirrspülautomaten geeignet sind. Geschirrspülautomat.
- Verwenden Sie niemals Seife, Waschmittel Verwenden Sie keine Seife, kein Waschmittel und kein Geschirrspülmittel in der Spülmaschine.
- Lassen Sie die Tür nicht offen stehen, da dies die Stolpergefahr erhöhen kann. Gefahr des Stolperns. Um Gefahren zu vermeiden, wenn die Leistung Wenn das Netzkabel beschädigt ist, lassen Sie es durch den Hersteller ersetzen, einen autorisierten Vertreter oder eine qualifizierte Person.

- Vermeiden Sie bei der Installation ein Knicken oder Quetschen des Netzkabels. Berühren Sie den Steuermechanismus nicht.
- Das Gerät muss an den Hauptwasserzulaufhahn angeschlossen werden mit neue Schläuche verwenden. Verwenden Sie keinen gebrauchten Schlauch.
- Wenn das Gerät nicht ausgeschaltet wird, schaltet es sich nach 30 Minuten automatisch ab und geht in den
  Wenn das Gerät nicht ausgeschaltet wird, schaltet es sich nach 30 Minuten automatisch ab und geht in den
  Standby-Modus, um Strom zu sparen.

Verfügung

Umweltschutz und Einsparungen
Schützen Sie die Umwelt durch einen sparsamen Umgang mit Ressourcen und die fachgerechte Entsorgung von Wertstoffen.

- Die Verpackung und das Gerät müssen an einer Sammelstelle entsorgt werden. Ziehen Sie das Stromversorgungskabel ab und deaktivieren Sie das Türschloss.
- Kartonagen werden aus Altpapier hergestellt und müssen in einem Papiercontainer entsorgt werden, um recycelt werden zu können.
- Indem Sie sicherstellen, dass dieses Produkt ordnungs gemäß entsorgt wird ordnungsgemäß zu verwenden, tragen Sie dazu bei, jegliche potenzielle mögliche schädliche Auswirkungen auf Umwelt und Gesundheit und gesundheitliche Folgen, die sonst bei unsachgemäßer Entsorgung entstehen können. Eine unsachgemäße Entsorgung dieses Produkts kann sonst zu Schäden führen.
- Für weitere Informationen zum Recycling dieses Produkts wenden Sie sich bitte an Ihre örtliche Gemeinde und Ihren örtlichen Hausmüllentsorger. lokalen Hausmüllentsorgungsdienst.
- ENTSORGUNG: Dieses Produkt darf nicht unsortiert entsorgt werden im unsortierten Abfall entsorgt werden. Sie muss für die Sonderbehandlung separat gesammelt werden.

PRODUKTÜBERSICHT

❶ WICHTIG:

Um die beste Leistung Ihres Geschirrspülers zu erzielen, lesen Sie vor dem ersten Gebrauch alle Bedienungsanleitungen.

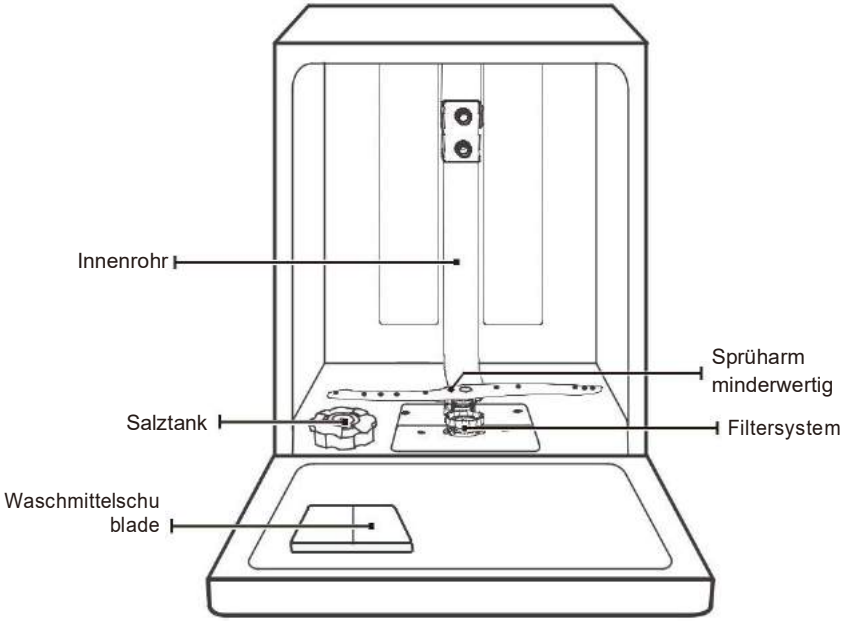

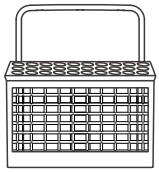

Besteckkorb

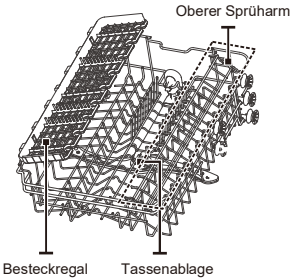

Oberkorb

Unterkorb

HINWEIS:

Abbildungen dienen nur als Referenz, Modelle können abweichen. Nur zu illustrativen Zwecken.

BENUTZUNG DES GESCHIRRSPÜLERS

Bevor Sie Ihren Geschirrspüler benutzen:

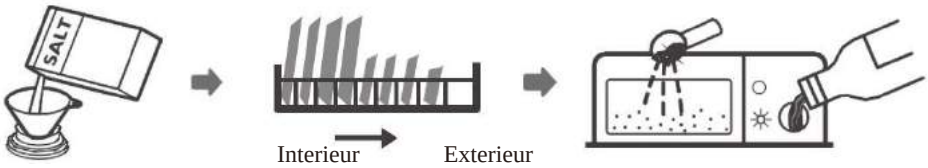

1. Einstellen des Wasserenthärters
2. Geben Sie Salz in den Enthärter
3. Füllen Sie die Körbe
4. Waschmittel hinzufügen

Bitte lesen Sie den Abschnitt "Wasserenthärter", wenn Sie den Wasserenthärter einstellen müssen.

Salz in den Weichspüler einfüllen

HINWEIS :

Wenn Ihr Modell nicht mit einem Wasserenthärter ausgestattet ist, können Sie dieses Kapitel überspringen.
Verwenden Sie immer Salz, das speziell für Geschirrspüler entwickelt wurde.
Der Salzbehälter befindet sich unter dem Unterkorb und sollte wie folgt befüllt werden:

WARNUNG

- **Verwenden Sie nur speziell für Geschirrspüler geeignetes Salz!**
  Alle anderen Salze, die nicht speziell für die Verwendung in der Spülmaschine bestimmt sind, insbesondere Speisesalz, können den Wasserenthärter beschädigen. Bei Schäden, die durch die Verwendung einer falschen Salzsorte entstanden sind, übernimmt der Hersteller keine Gewährleistung oder Haftung für den entstandenen Schaden.

- **Fügen Sie Salz nur hinzu, bevor Sie eines der Waschprogramme starten.** Dadurch wird eine Korrosion durch Salzkörner oder leicht übergelaufenes Salzwasser am Boden des Geräts verhindert.

Bitte befolgen Sie die folgenden Schritte, um Spülmaschinensalz hinzuzufügen:

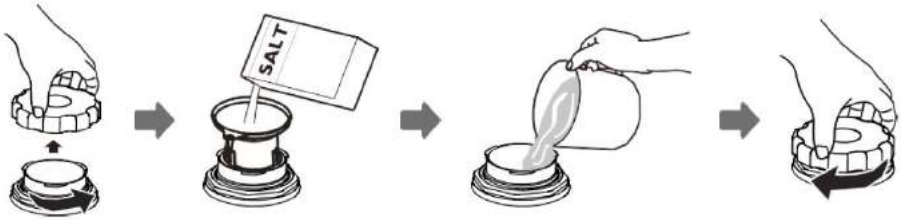

1. Nehmen Sie den unteren Korb heraus und schrauben Sie den Tankdeckel ab.
2. Stecken Sie das Ende des Trichters (mitgeliefert) in die Öffnung und gießen Sie ca. 1,5 kg Salz ein.
3. Füllen Sie den Salzbehälter vollständig mit Wasser. Es ist normal, dass eine kleine Menge Wasser aus dem Salzbehälter überläuft.
4. Sobald der Tank voll ist, schrauben Sie den Deckel wieder fest.
5. Die Salzstands-Warnleuchte erlischt, wenn der Salzbehälter mit Salz gefüllt ist.
6. Unmittelbar nach dem Befüllen des Salzbehälters muss ein Spülprogramm gestartet werden (wir empfehlen ein Kurzprogramm). Andernfalls können das Filtersystem, die Pumpe oder andere wichtige Teile der Maschine durch Salzwasser beschädigt werden. Dies wäre nicht durch die Garantie abgedeckt.

HINWEIS :

- Der Salztank sollte erst befüllt werden, wenn die Anzeige für niedrigen Salzgehalt ( ) auf dem Bedienfeld aufleuchtet. Es ist möglich, dass das Licht für einige Zeit eingeschaltet bleibt, wenn der Tank voll ist, abhängig von der Geschwindigkeit, mit der sich das Salz auflöst. Wenn Ihr Geschirrspüler nicht über eine Salzstand-Warnleuchte auf dem Bedienfeld verfügt (bei einigen Modellen), können Sie anhand der Anzahl der durchgeführten Spülgänge ungefähr erkennen, wann Sie Salz in den Enthärter nachfüllen müssen.
- Wenn das Salz beim Befüllen etwas übergelaufen ist, führen Sie ein kurzes Programm oder eine Spülung durch, um das überschüssige Salz zu entfernen.

Tipps zur richtigen Verwendung des Warenkorbs

Oberkorb einstellen

Typ 1:

Die Höhe des Oberkorbs lässt sich leicht verstellen, um größeres Geschirr im Ober- oder Unterkorb unterzubringen.
Um die Höhe des Oberkorbs einzustellen, gehen Sie wie folgt vor:

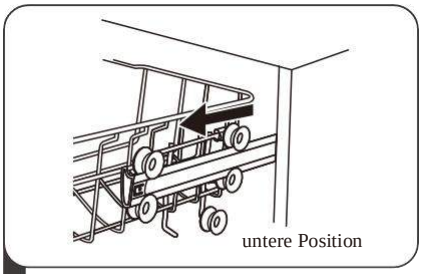

1 Entfernen Sie den oberen Korb.

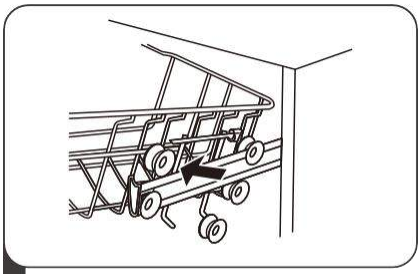

2 Entfernen Sie den oberen Korb.

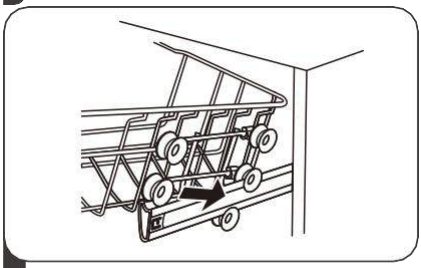

3 Befestigen Sie den Oberkorb am obere oder untere Rollen.

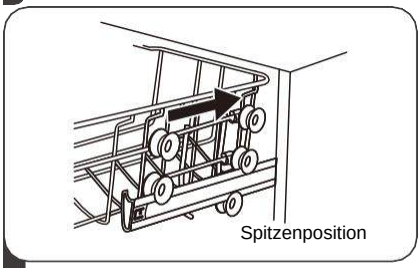

4 Ersetzen Sie den oberen Korb.

Type 2 :

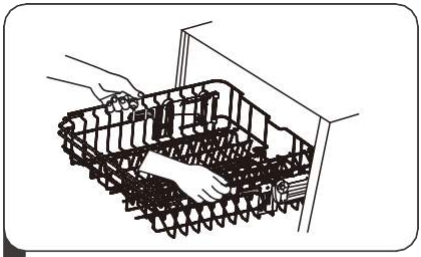

1 Um den Oberkorb in eine höhere Position anzuheben, heben Sie ihn an, bis sich beide Seiten auf gleicher Höhe befinden. Der Korb rastet ein.

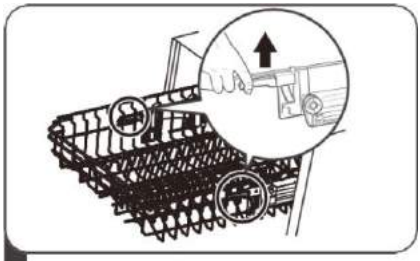

2 Um den Korb abzusenken, drücken Sie den Griff nach unten und lassen Sie ihn los.

Klappen Sie die Tassenablagen hoch

Um Platz für größere Gegenstände im Geschirrkorb zu schaffen, heben Sie den Korb an. Darauf können Sie dann die hohen Gläser aufsetzen. Sie können es auch entfernen, wenn es nicht verwendet wird.

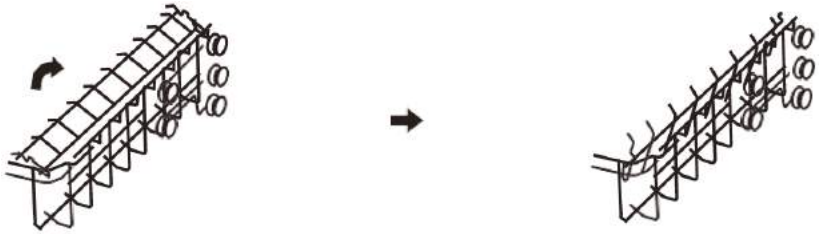

Klappen Sie die Regalstützen ein

Tipps werden verwendet für halten Sie die Teller und ein Tablett. Sie können abgesenkt werden um Platz für große, übergroße Utensilien zu schaffen.

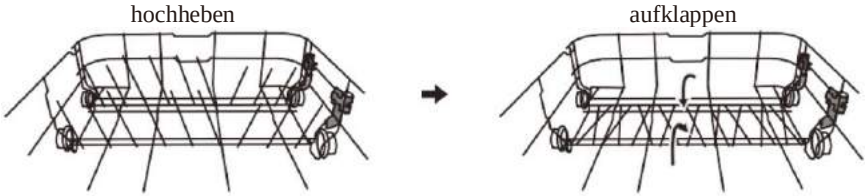

WARTUNG UND REINIGUNG

Wartung des Äußeren des Gerätes

Die Tür und die Türdichtung

Reinigen Sie die Türdichtungen regelmäßig mit einem weichen, feuchten Tuch, um Speisereste zu entfernen.
Beim Beladen des Geschirrspülers können Speise- und Getränkereste an den Seiten der Geschirrspülertür heruntertropfen. Diese Flächen befinden sich außerhalb des Spülraums und sind daher für Wasser aus den Sprüharmen nicht erreichbar. Eventuelle Ablagerungen sollten vor dem Schließen der Tür abgewischt werden.

Das Bedienfeld

Wenn eine Reinigung erforderlich ist, sollte das Bedienfeld NUR mit einem leicht feuchten Tuch abgewischt werden.

⚠ WARNUNG

- Verwenden Sie niemals Sprühreiniger zum Reinigen der Tür, da dies den Türverschluss und die elektrischen Komponenten beschädigen kann.
- Verwenden Sie niemals Scheuermittel oder Scheuerschwämme auf Außenflächen, die Spuren oder Kratzer auf der Edelstahloberfläche hinterlassen können. Einige Papierhandtücher können auch Oberflächen zerkratzen oder Kratzer hinterlassen.

Wartung des Innenraums des Geräts

Filtersystem

Das Filtersystem am Boden der Waschwanne fängt grobe Rückstände aus dem Waschgang auf. Große Ablagerungen können Filter blockieren. Kontrollieren Sie regelmäßig den Zustand der Filter und reinigen Sie diese bei Bedarf unter fließendem Wasser. Befolgen Sie die nachstehenden Schritte, um die Filter im Spülraum zu reinigen.

HINWEIS :

Die Abbildungen dienen nur als Referenz, Filtersystem- und Sprüharmmodelle können abweichen. Nur zu illustrativen Zwecken.

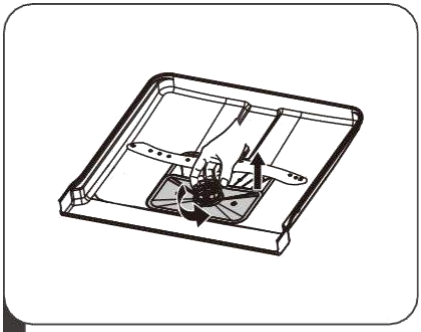

1 Halten Sie den Grobfilter fest und drehen Sie ihn gegen den Uhrzeigersinn, um ihn zu entriegeln. Heben Sie den Filter nach oben und aus der Spülmaschine.

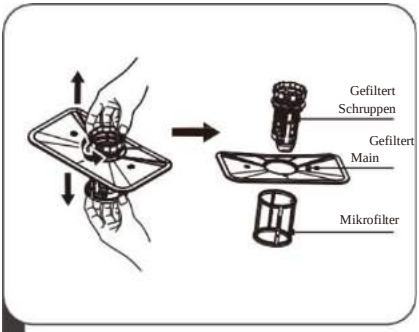

2 Der Mikrofilter kann vom Boden des Filtersystems entnommen werden.Der Grobfilter lässt sich vom Hauptfilter lösen, indem man die Laschen oben leicht zusammendrückt und daran zieht.

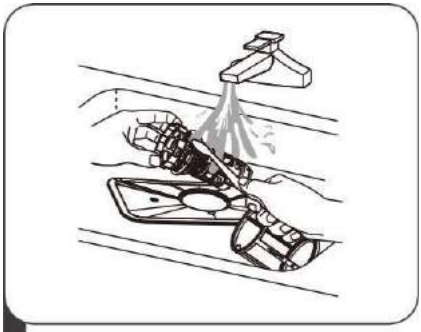

3 Große Speisereste können durch Reinigen des Filters unter fließendem Wasser entfernt werden.
Für eine gründlichere Reinigung verwenden Sie eine weiche Reinigungsbürste.

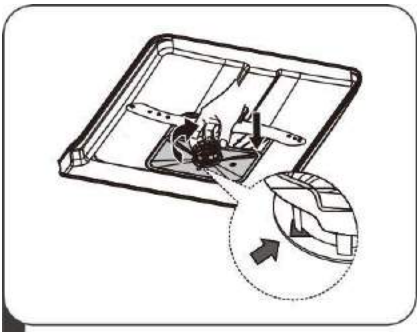

4 Montieren Sie die Filter in umgekehrter Reihenfolge der Demontage, setzen Sie den Filtereinsatz wieder ein und drehen Sie ihn im Uhrzeigersinn in Pfeilrichtung.

⚠ WARNUNG

- Ziehen Sie die Filter nicht zu fest an. Tauschen Sie die Filter korrekt aus, da sonst grober Schmutz in das System gelangen und es blockieren könnte.
- Verwenden Sie die Spülmaschine NIEMALS ohne Filter. Stellen Sie sicher, dass sie korrekt ausgetauscht werden, um ein gutes Spülergebnis zu gewährleisten und Geschirrund Besteck nicht zu beschädigen.

Sprüharm

Die Sprüharme müssen regelmäßig gereinigt werden, um in hartem Wasser vorhandene Chemikalien zu entfernen, die die ordnungsgemäße Funktion der Wasserdüsen und Kugellager beeinträchtigen können.
Um die Sprüharme zu reinigen, befolgen Sie bitte diese Richtlinien:

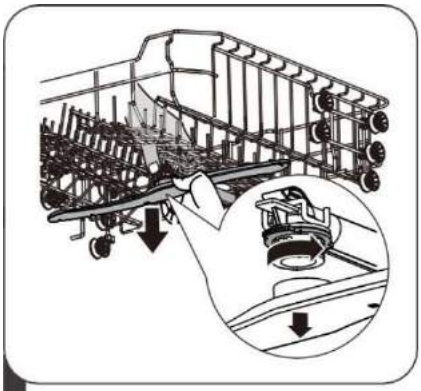

1 Um den oberen Sprüharm zu entfernen, halten Sie die Mutter fest und drehen Sie den Sprüharm im Uhrzeigersinn, um ihn zu entfernen.

2 Um den unteren Sprüharm zu entfernen, ziehen Sie ihn nach oben, um ihn abzuschrauben.

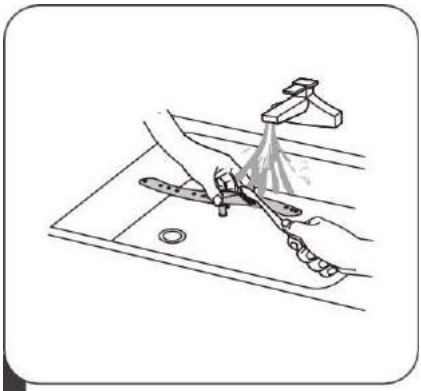

3 Reinigen Sie die Arme mit Seife und heißem Wasser und reinigen Sie die Düsenöffnungen mit einer weichen Bürste. Setzen Sie sie wieder ein, nachdem Sie sie gut ausgespült haben.

Spülmaschinenpflege

Vorsichtsmaßnahmen gegen das Einfrieren

Bitte treffen Sie Frostschutzmaßnahmen, um Ihren Geschirrspüler im Winter zu schützen. Führen Sie nach jedem Gebrauch Ihres Geschirrspülers folgende Schritte durch:

1. Trennen Sie die Stromversorgung des Geschirrspülers.
2. Schließen Sie die Wasserzufuhr und trennen Sie den entsprechenden Schlauch vom
3. Wasserhahn. Lassen Sie das Wasser aus dem Wasserzulaufschlauch und dem Wasserhahn ab. (Verwenden Sie ein Becken, um das Wasser aufzufangen).
4. Schließen Sie den Wasserzulaufschlauch wieder an den Wasserhahn an.
5. Entfernen Sie den Filter am Boden des Tanks und entfernen Sie das Wasser mit einem Schwamm aus dem Sumpf.

Nach jeder Wäsche

Drehen Sie nach jedem Waschgang den Wasserhahn zu und lassen Sie die Tür einen Spalt offen, um Schimmelbildung und unangenehme Gerüche im Geräteinneren zu vermeiden.

Stecker aus der Steckdose ziehen

Trennen Sie das Gerät immer vom Netz, bevor Sie es reinigen oder warten.

Vermeiden Sie Lösungsmittel und Scheuermittel

Verwenden Sie niemals Scheuer- oder Lösungsmittel zum Reinigen des Gehäuses und der Gummiteile. Verwenden Sie nur ein mit heißem Seifenwasser angefeuchtetes Tuch. Um Schlieren oder Flecken von der Innenfläche zu entfernen, verwenden Sie ein mit einer Lösung aus leichtem Essigwasser angefeuchtetes Tuch oder mit einem speziellen Spülmaschinenreiniger.

Bei längerer Nichtbenutzung

Es wird empfohlen, im leeren Zustand einen kompletten Zyklus durchzuführen, das Gerät vom Netz zu trennen, den Wasserhahn zu schließen und die Tür leicht angelehnt zu lassen. Das hält die Dichtungen länger in gutem Zustand und verhindert unangenehme Gerüche im Geräteinneren.

Verschieben des Geräts

Wenn das Gerät bewegt werden muss, versuchen Sie es in einer aufrechten Position zu halten. Wenn es unbedingt nötig ist, legen Sie es auf die Rückseite.

INSTALLATIONSANLEITUNG

⚠ WARNUNG

Stromschlaggefahr
Trennen Sie das Netzteil vom Stromnetz, bevor Sie das Geschirrspülmaschine.
Andernfalls kann es zu einem Stromschlag oder sogar zum Tod kommen.

⚠ Warnung

Die Installation von Rohren und elektrischen Anschlüssen muss von qualifiziertem Fachpersonal durchgeführt werden.

Über den elektrischen Anschluss

⚠ WARNUNG

Zu Ihrer persönlichen Sicherheit:

- Verwenden Sie für dieses Gerät kein Verlängerungskabel oder Netzteil.
- Unter keinen Umständen dürfen Sie den Erdungsstift vom Netzkabel trennen oder abschneiden.

Elektrische Anforderungen

Bitte beachten Sie die Angaben auf dem Typenschild zur Nennspannung. Schließen Sie den Geschirrspüler an eine geeignete Stromquelle an. Verwenden Sie eine 10A / 13A / 16A Sicherung. Das Vorhandensein einer zeitverzögerten Sicherung oder eines Schutzschalters wird empfohlen, ebenso wie das Vorhandensein eines unabhängigen Stromkreises für dieses Gerät.

Elektrische Anschlüsse

Stellen Sie sicher, dass Spannung und Frequenz der Stromversorgung mit den Angaben auf dem Typenschild übereinstimmen. Schließen Sie den Stecker nur an eine ordnungsgemäß geerdete Steckdose an. Wenn die Steckdose, an die das Gerät angeschlossen werden soll, nicht für die Steckdose geeignet ist, ersetzen Sie die Steckdose, anstatt einen Adapter oder ein ähnliches Gerät zu verwenden, da dies zu Überhitzung und Verbrennungen führen kann.

⚠ Prüfen Sie vor der Installation des Gerätes, ob die Erdung korrekt durchgeführt wurde.

Wasserversorgung und Entwässerung

Kaltwasseranschluss

Schließen Sie den Kaltwasserzulaufschlauch an einen 19-mm-Gewindenippel an und stellen Sie sicher, dass die Verbindung fest angezogen ist.

Wenn die Schläuche neu sind oder längere Zeit nicht benutzt wurden, lassen Sie das Wasser laufen, um zu prüfen, ob das Wasser sauber ist. Diese Vorsichtsmaßnahme ist notwendig, um ein Blockieren des Wassereinlasses und eine Beschädigung des Geräts zu vermeiden.

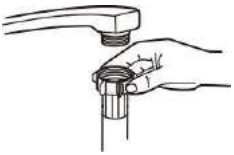

normales Wasserzulaufrohr

Einlassschlauch Sicherheitswasser

Über den Sicherheitswassereinlassschlauch

Der Sicherheitswasserzulaufschlauch ist doppelwandig. Das Schlauchsystem garantiert sein Eingreifen durch Blockieren des Wasserflusses bei einer Unterbrechung des Wasserzulaufschlauches und wenn der Luftraum zwischen Wasserzulaufschlauch und externem Wellschlauch gefüllt ist. aus Wasser.

⚠ WARNUNG

Ein an einer Handbrause befestigter Schlauch kann explodieren, wenn er in derselben Wasserzuleitung wie der Geschirrspüler installiert wird. Wenn Ihre Spüle eine hat, wird empfohlen, den Schlauch zu trennen und das Loch zu verschließen.

So schließen Sie den Sicherheitswasserzulaufschlauch an

1. Ziehen Sie den Wasserzulaufschlauch vollständig aus dem Ablagefach auf der Rückseite des Geschirrspülers.
2. Ziehen Sie die Schrauben des Wasserzulaufschlauchs am 19-mm-Gewindehahn fest.
3. Öffnen Sie die Wasserzufuhr vollständig, bevor Sie den Geschirrspüler benutzen.

So trennen Sie den Sicherheitswassereinlassschlauch

1. Schließen Sie die Wasserzufuhr.
2. Entfernen Sie den Wasserzulaufschlauch vom Wasserhahn.

Anschluss der Abflussrohre

Stecken Sie den Wasserablaufschlauch in ein Ablaufrohr mit einem Durchmesser von mindestens 4 cm oder lassen Sie ihn in die Spüle laufen. Stellen Sie sicher, dass der Schlauch nichte entweder nicht verdreht odergefaltet. Die Höhe des Abflussrohrs muss weniger als 1000 mm betragen. Das offene Ende des Schlauches sollte nicht in Wasser getaucht werden, um einen Rückfluss zu vermeiden.

⚠ Bitte befestigen Sie den Ablaufschlauch sicher in Position A oder Position B.

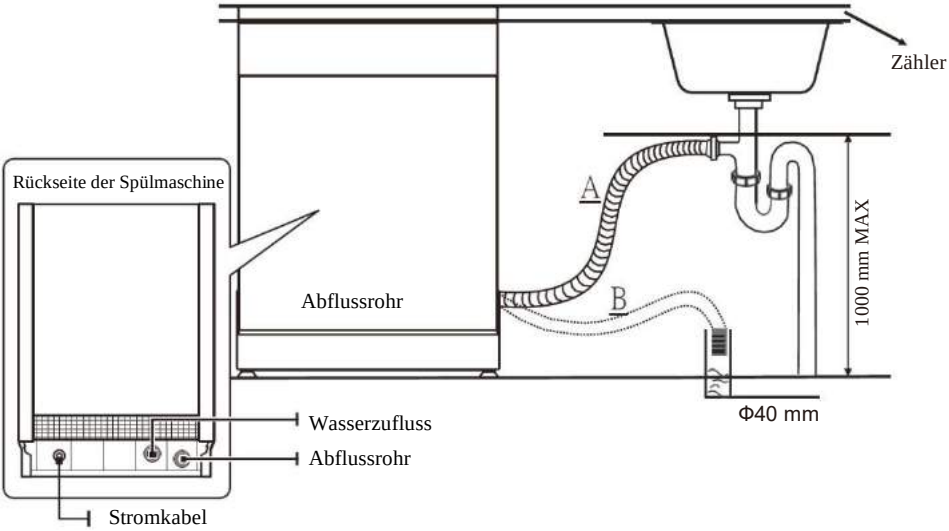

So lassen Sie überschüssiges Wasser aus Rohren ab

Wenn das Spülbecken in einer Höhe von 1 m über dem Boden platziert wird, ist es nicht möglich, überschüssiges Wasser aus den Rohren direkt in das Spülbecken abzulassen. In diesem Fall ist es erforderlich, das Wasser in einer Schüssel oder einem anderen geeigneten Behälter aufzufangen, der sich außerhalb und in einer niedrigeren Höhe als die Spüle befindet.

Wasserevakuierung

Schließen Sie den Ablaufschlauch an. Überprüfen Sie, ob es richtig installiert ist, um mögliche Lecks zu vermeiden. Stellen Sie sicher, dass der Wasserablaufschlauch nicht geknickt oder gequetscht wird.

Schlauchverlängerung

Wenn Sie einen Verlängerungsschlauch benötigen, verwenden Sie unbedingt einen Ablaufschlauch des gleichen Typs.
Dieser sollte 4 Meter nicht überschreiten, da sonst die Reinigungsleistung des Geschirrspülers reduziert wird.

Anschluss an den Siphon

Der Ablaufanschluss muss sich in einer Höhe von weniger als 100 cm (maximal) über dem Boden des Geschirrspülers befinden. Der Ablaufschlauch muss sicher befestigt sein.

Gerät einrichten

Stellen Sie den Geschirrspüler in die gewünschte Position. Seine Rückseite sollte die dahinterliegende Wand berühren und die Seiten gehen an der Wand oder angrenzenden Möbeln entlang. Der Geschirrspüler ist mit Wasserzu- und Ablaufschläuchen ausgestattet, die entweder rechts oder links positioniert werden können, um eine korrekte Installation zu erleichtern.

Geräte-Upgrade

Nachdem Sie den Geschirrspüler aufgestellt haben, kann die Höhe des Geschirrspülers durch Einstellen der Verschraubung der Füße verändert werden.

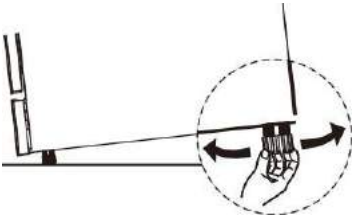

HINWEIS:

Gilt nur für freistehende Geschirrspüler.

Freistehend

Gegenüberstellung zwischen bestehenden Möbeln

Der Geschirrspüler ist mit einer Standardhöhe von 845 mm konzipiert und kann somit zwischen modernen Küchenschränken gleicher Höhe platziert werden. Um eine perfekte Ausrichtung zu erhalten, wirken Sie auf die verstellbaren Füße.

Die laminierte Oberseite der Maschine erfordert keine besondere Wartung, da sie hitze-, kratz- und fleckenbeständig ist.

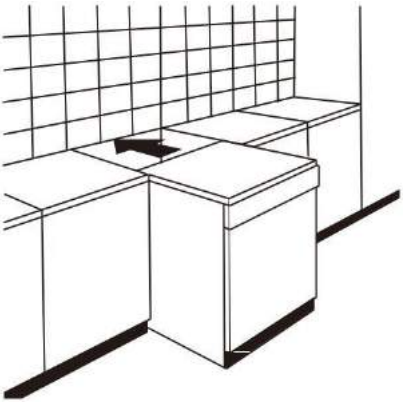

Unter einer bestehenden Arbeitsplatte

(Einbau unter einer Arbeitsplatte)
Moderne Küchen haben eine einzige Arbeitsplatte, unter der grundlegende Möbel und Haushaltsgeräte eingesetzt werden. Entfernen Sie in diesem Fall einfach die Arbeitsplatte, indem Sie die Schrauben auf der Rückseite lösen.(beim).

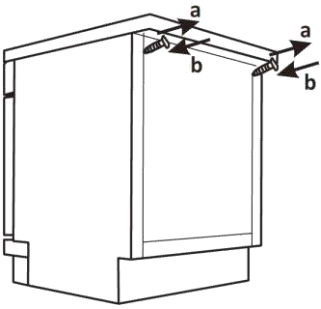

⚠ Warnung

Nach dem Abnehmen der Arbeitsplatte MÜSSEN die Schrauben wieder eingeschraubt werden (**b**).

So reduziert sich die Höhe gemäß internationaler Norm (ISO) auf 815 mm und der Geschirrspüler passt perfekt unter die Arbeitsplatte.

Einbauinstallation (für Einbaumodelle)

Schritt 1: Wählen Sie den besten Platz für die Spülmaschine

Der Geschirrspüler muss in der Nähe eines vorhandenen Wasserzulaufhahns, Ablaufschlauchs und einer Steckdose installiert werden.
Abbildungen der Schrankabmessungen und Einbaulage der Spülmaschine.

1. Der Abstand zwischen der oberen Ebene des Geschirrspülers und dem oberen Teil des Schranks muss weniger als 5 mm betragen; die Tür muss mit den Seitenwänden des Schrankes ausgerichtet sein.

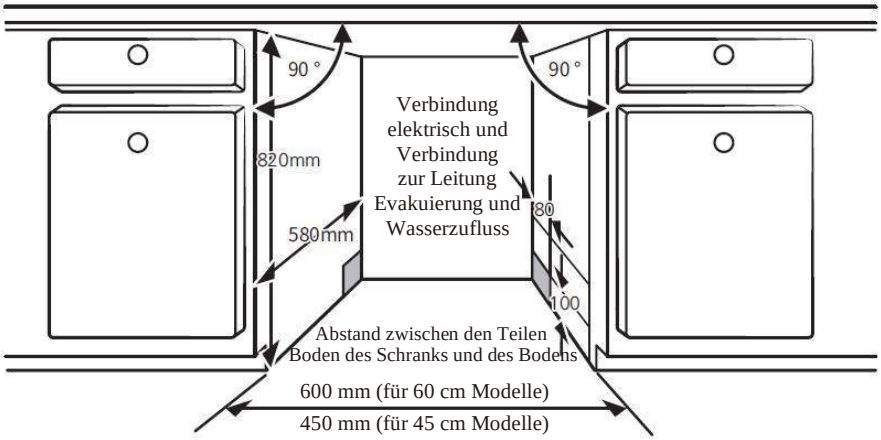

2. Bei Einbau des Geschirrspülers in einen Winkelschrank auf ausreichenden Platz achten zur Verfügung, um die Tür zu öffnen.

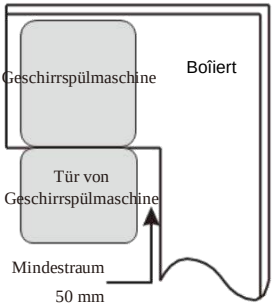

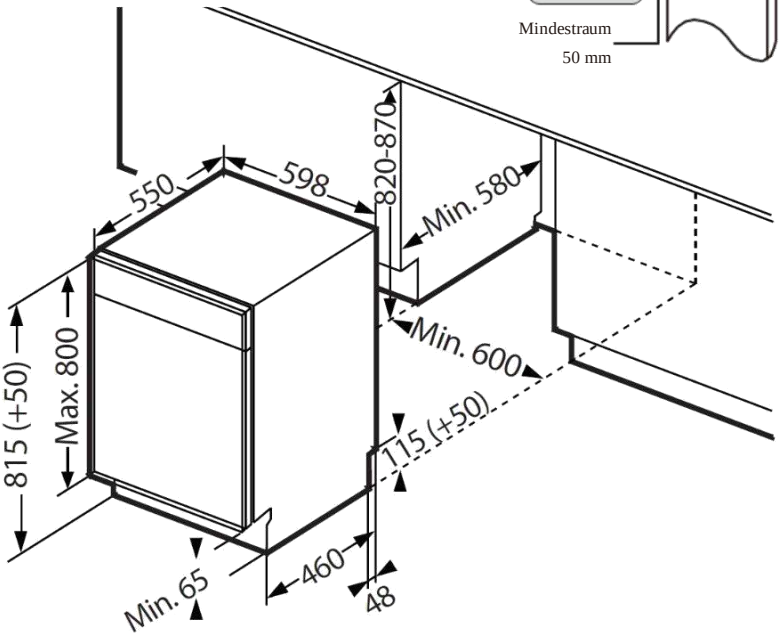

HINWEIS:

Je nachdem, wo sich Ihre Steckdose befindet, müssen Sie möglicherweise ein weiteres Loch in das gegenüberliegende Gehäuse bohren.

Schritt 2: Abmessungen und Montage der Dekorplatte

Zur Befestigung der Blende an der Spülmaschinentür siehe zu den Erläuterungen und dem Installationsschema unten.

Teilintegrierbares Modell

Trennen Sie die beiden Klettstreifen A und B, kleben Sie den Klettstreifen A an der dekorativen Holzplatte und die gefilzten Klettstreifen B an der Außentür des Geschirrspülers (siehe Abbildung A). Sobald das Paneel in Position ist, befestigen Sie es mit Schrauben und Bolzen an der Außenseite der Tür (siehe Abbildung B).

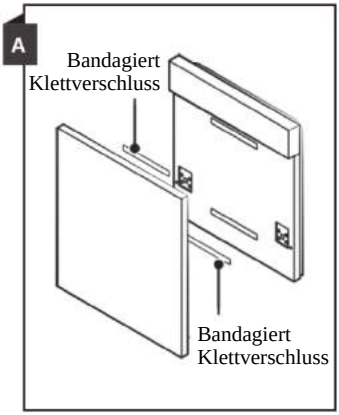

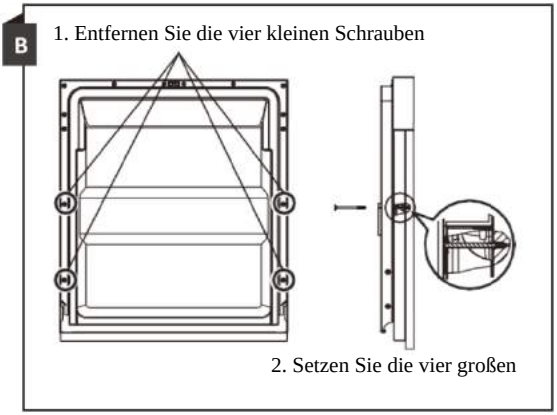

Voll integriertes Modell

Bringen Sie den Haken an der dekorativen Holzplatte an und führen Sie ihn dann in den Schlitz an der Außenseite der Spülmaschinentür ein (siehe Abbildung A). Sobald das Paneel in Position ist, befestigen Sie es mit Schrauben und Bolzen an der Außenseite der Tür (siehe Abbildung B).

Hinweis: Die dekorative Holzplatte darf 5 kg nicht überschreiten

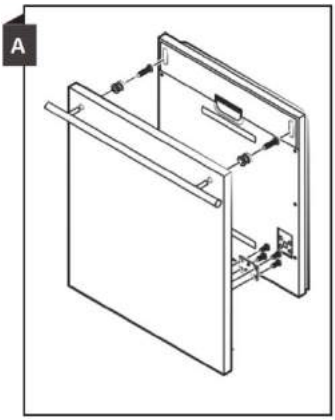

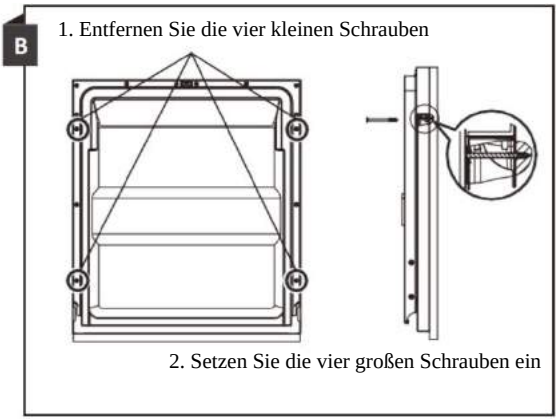

Schritt 3: Spannung der Türfedern einstellen

1. Die richtige Spannung der Türfedern ist werkseitig eingestellt. Wenn Sie eine Dekorplatte installieren, müssen Sie die Spannung der Federn nachstellen. Drehen Sie die Einstellschraube, um die Spannung des Drahtseils zu straffen oder zu lösen.
Die Türfederspannung ist korrekt, wenn die Tür in der vollständig geöffneten Position waagerecht bleibt und durch leichtes Drücken schließt.

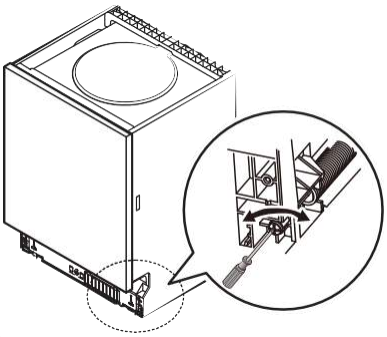

Schritt 4: Installationsschritte für die Spülmaschine

Bitte beachten Sie die Installationsschritte in den Installationszeichnungen.

1. Bringen Sie den Kondensationsstreifen unter der Arbeitsfläche des Schranks an. Bitte achten Sie darauf, dass der Kondensstreifen bündig mit der Kante der Arbeitsfläche abschließt. (2. Schritt)
2. Schließen Sie den Zulaufschlauch an die Kaltwasserversorgung an.
3. Schließen Sie den Ablaufschlauch an.
4. Schließen Sie das Netzkabel an.
5. Stellen Sie die Spülmaschine auf. (Schritt 4)
6. Nivellieren Sie die Spülmaschine. Die Rückseite kann von der Vorderseite des Geschirrspülers aus durch Drehen der Schraube, die sich in der Mitte des Bodens des Geschirrspülers befindet, eingestellt werden. Verwenden Sie zum Einstellen der vorderen Füße einen flachen Schraubendreher und drehen Sie die vorderen Füße, bis der Geschirrspüler waagerecht steht. (Schritt 5 bis Schritt 6)
7. Montieren Sie die Schranktür an der Außentür des Geschirrspülers. (Schritt 7 bis Schritt 10)
8. Stellen Sie die Spannung der Türfedern ein, indem Sie einen Inbusschlüssel im Uhrzeigersinn drehen, um die Federn links und rechts an der Tür festzuziehen. Andernfalls könnte Ihr Geschirrspüler beschädigt werden. (Schritt 11)
9. Der Geschirrspüler muss ordnungsgemäß gesichert werden. Dazu gibt es zwei Möglichkeiten:
   - **A.** Normale Arbeitsplatte: Stecken Sie den Montagehaken in den Schlitz im Beistelltisch und befestigen Sie ihn mit den Holzschrauben an der Arbeitsplatte.
   - **B.** Arbeitsplatte aus Marmor oder Granit: Die Seite mit einer Schraube befestigen.

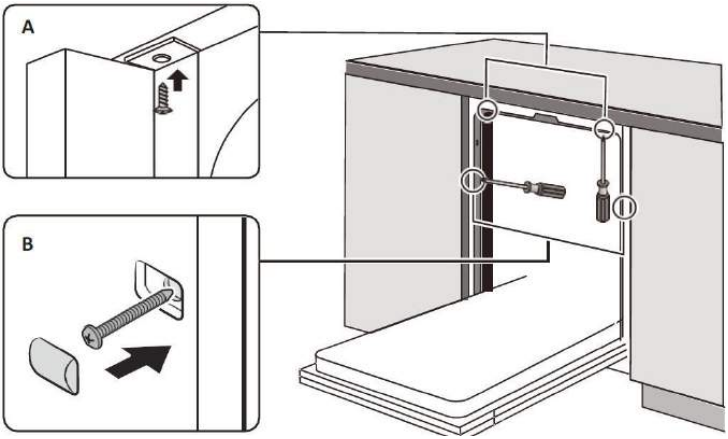

Schritt 5: Nivellieren Sie die Spülmaschine

Der Geschirrspüler muss waagerecht stehen, um eine einwandfreie Funktion des Korbs und eine optimale Spülleistung zu gewährleisten.

1. Stellen Sie wie abgebildet eine Wasserwaage auf die Tür und auf das Regal des Geschirrspülers, um zu überprüfen, ob der Geschirrspüler waagerecht steht.
2. Nivellieren Sie den Geschirrspüler, indem Sie die drei Nivellierfüße einzeln einstellen.
3. Achten Sie beim Nivellieren des Geschirrspülers darauf, den Geschirrspüler nicht zu kippen.

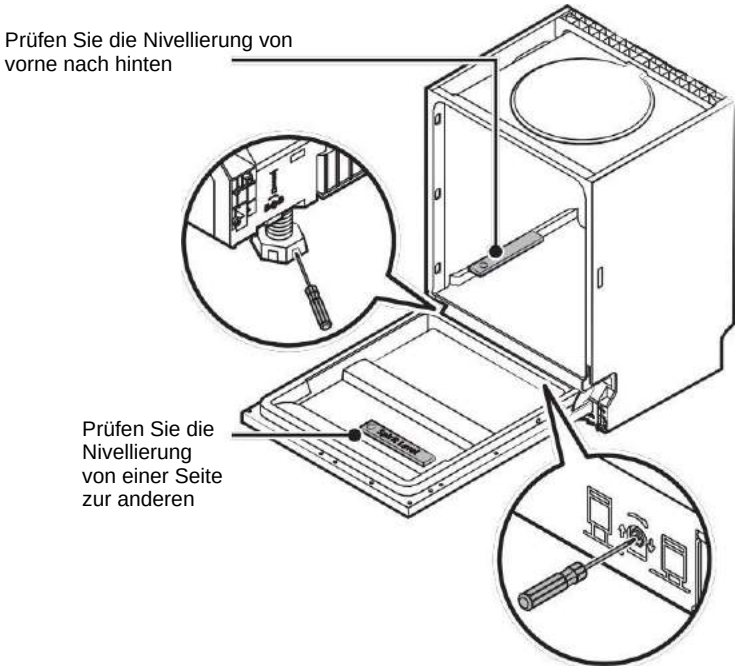

HINWEIS :

Die maximal einstellbare Höhe der Füße beträgt 50 mm.

ANLEITUNG ZUR FEHLERBEHEBUNG

Bevor Sie einen Techniker anrufen

Konsultieren Sie die Tabellen auf den folgenden Seiten. Dies kann Sie daran hindern, einen Techniker zu rufen.

Problem	Mögliche Ursachen	Lösung
Die Spülmaschine nicht funktioniert nicht	Sicherung durchgebrannt oder	Remplacez le fusible ou réinitialisez le
	Die Spannungsversorgung ist nicht aktiviert.	Stellen Sie sicher, dass der Geschirrspüler eingeschaltet und die Tür richtig geschlossen ist. Vergewissern Sie sich, dass das Netzkabel richtig an die Steckdose angeschlossen ist.
	Der Wasserdruck ist niedrig	Prüfen Sie, ob die Wasserversorgung richtig angeschlossen und das Wasser eingeschaltet ist.
	Die Tür des Geschirrspülers ist nicht richtig geschlossen.	Schließen und verriegeln Sie es unbedingt.
Wasser wird nicht richtig aus dem Geschirrspüler abgelassen	Gebogener oder festsitzender Ablaufschlauch.	Prüfen Sie den Ablaufschlauch.
	Verstopfter Filter.	Prüfen Sie den Grobfilter.
	Die Küchenspüle ist verstopft.	Überprüfen Sie die Küchenspüle, um sicherzustellen, dass sie richtig abläuft. Wenn die Küchenspüle verstopft ist, müssen Sie sich an einen Klempner wenden und nicht an einen Servicetechniker.
Vorhandensein von Schaum im Tank	Ungeeignetes Reinigungsmittel.	Verwenden Sie nur ein spezielles Spülmaschinenreinigungsmittel, um Schaumbildung zu vermeiden. Öffnen Sie ggf. den Geschirrspüler und lassen Sie die Lauge verdampfen. Füllen Sie 1 Gallone kaltes Wasser in den Boden des Geschirrspülers.Schließen Sie die Tür des Geschirrspülers und wählen Sie ein beliebiges Programm. Der Geschirrspüler lässt zunächst das Wasser ab. Öffnen Sie die Tür, nachdem der Entleerungsschritt abgeschlossen ist, und prüfen Sie, ob die Lauge verschwunden ist. Wiederholen Sie den Vorgang, falls erforderlich.

Problem	Mögliche Ursachen	Lösung
	Produkt verschüttet Spülen.	Reinigen Sie immer die Klarspüler, wenn er ausläuft.
Vorhandensein von Flecken im Tank	Ein farbiges Waschmittel wahrscheinlich benutzt worden.	Stellen Sie sicher, dass Sie Reinigungsmittel verwenden, die nicht enthält keinen Farbstoff.
Weiße Filmspuren an der Oberfläche Innere	Vorhandensein von Mineralien hart im Wasser.	Zum Reinigen der Innenfläche von Gerät, verwenden Sie einen feuchten Schwamm in Spezialwaschmittel getränkt Geschirr und Handschuhe tragen Gummi. Verwenden Sie niemals a andere Reiniger als Spezialreiniger Spülmaschine, um jegliche Gefahr von Schäumen oder Schaum.
Vorhandensein von Rostflecken auf dem Besteck	Betroffene Artikel sind nicht korrosionsbeständig.	Vermeiden Sie es, nicht korrosionsbeständige Gegenstände in der Spülmaschine zu waschen.
	Nach Zugabe von Salz wurde kein Programm gestartet. Während des Waschgangs verkrustete Salzspuren.	Führen Sie nach der Salzzugabe immer ein Spülprogramm ohne Geschirr durch. Wählen Sie nicht die Turbo-Funktion (sofern zutreffend).
	Das Cover von der Weichmacher ist lose.	Überprüfen Sie, ob die Abdeckung von der Weichspüler ist richtig angebracht.
Klopfgeräusch in der Spülmaschine	Ein Sprüharm das Besteck schlagen im Warenkorb enthalten.	Stoppen Sie das Programm und ordnen Sie Gegenstände neu an, die die Bewegung des Sprüharms blockieren.
Klickgeräusch in die Geschirrspülmaschine	Das Geschirr ist lose in der Spülmaschine.	Unterbrechen Sie das Programm und das Geschirr neu anordnen.
Klopfgeräusch in den Rohren Wasser	Dies kann daran liegen, dass a Installation vor Ort oder bei der Querschnitt von Rohrleitungen.	Dies hat keinen Einfluss auf die Funktion des Geschirrspülers. Wenden Sie sich im Zweifelsfall an einen qualifizierten Klempner.
Das Geschirr ist nicht sauber	Das Geschirr wurde nicht richtig geladen.	Beachten Sie die Hinweise unter Laden und Entladen Ihres Geschirrspülers.
	Das Programm war nicht recht mächtig.	Wählen Sie ein weiteres Programm intensiv.
	Eine unzureichende Menge Waschmittel wurde verteilt.	Verwenden Sie mehr Waschmittel oder wechseln Sie dieWaschmittel.
	Artikel blockieren die Armbewegung von sprühen.	Ordne die Gegenstände wieder so an, dass sich die Arme frei drehen.

Problem	Mögliche Ursachen	Lösung
	Die Kombination von Filtern ist nicht sauber oder ist nicht richtig installiert im Boden des Schranks Waschen. Dies kann dazu führen, dass blockierende Arme des Besprühens.	Reinigen / Sichern Sie den Filter ordnungsgemäß. Reinigen Sie die Sprüharme.
Deckkraft der Artikel in Glas.	Wasserkombination süß und eine Menge zu viel Reinigungsmittel.	Wenn das Wasser weich ist, verwenden Sie weniger Waschmittel und wählen Sie einen längeren Zyklus kurz für Glasspülen und ein zufriedenstellendes Ergebnis erzielen.
weiße Flecken erscheinen auf der Geschirr und Gläser.	Gebiete mit hartem Wasser kann verursachen Kalkablagerungen.	Fügen Sie mehr Waschmittel hinzu.
Schwarze Flecken oder grau auf dem Geschirr	Utensilien Aluminium reiben gegen das Geschirr.	Verwenden Sie ein mildes Scheuermittel, um reinigen Sie diese Stellen.
Du bist gegangen Waschmittel im Verteiler	Das Geschirr blockiert die Waschmittelspender.	Beladen Sie das Geschirr richtig.
Das Geschirr trocknet nicht nicht	Schlechtes Laden	Beladen Sie die Spülmaschine unter Beachtung der Richtung der Belastung.
	Abnehmen des Geschirrs früher als erwartet.	Leeren Sie Ihre Spülmaschine nicht aus gleich nach dem waschen. Öffnen die Tür leicht, damit die Dampf entweicht. Nehmen Sie das Geschirr heraus und Setzen Sie es nicht wieder auf, bis die Temperatur Innenraum stellt keine Gefahr dar.Entladen Sie zuum zu verhindern, dass Wasser aus dem oberen Korb.
	Das falsche Programm hat ausgewählt worden.	Bei einem kurzen Programm ist die Waschtemperatur niedriger, was die Reinigungsleistung verringert. Wählen Sie ein Programm mit einem langen Waschgang.
	Verwendung von Besteck eine schlechte Beschichtung Qualität.	Das Ablassen von Wasser ist bei diesen Gegenständen schwieriger. Besteck oder Geschirr dieser Art ist nicht für die Spülmaschine geeignet.

BELADUNG VON KÖRBEN NACH DER NORM EN60436:

1. Oberkorb :

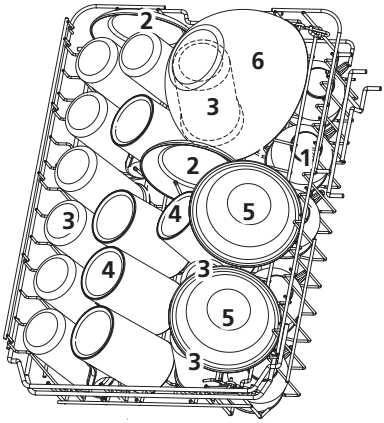

Nummer	Artikel
1	Tasse
2	Sauciere
3	Verre
4	Mugs
5	Bol
6	Saladier

2. Unterer Korb :

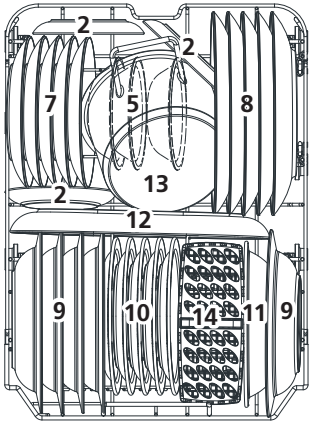

Nummer	Artikel
7	Assiette ä dessen
8	Assiette plate
9	Assiette creuse
10	Assiette ä dessert enmelamine
11	Plat en melamine
12	Plat ovale
13	Saladier
14	Panier ä couvert

3.Besteckhalter:

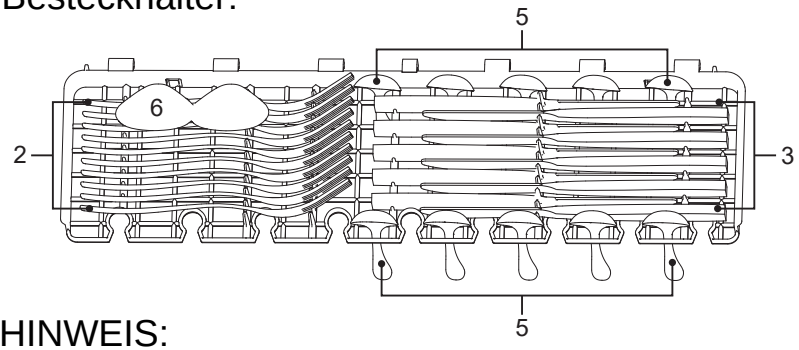

HINWEIS:

Bitte legen Sie Artikel und leichte Mahlzeiten in den oberen Korb. Das Gesamt-gewicht beträgt weniger als 1,5kg.

4.Besteckkorb:

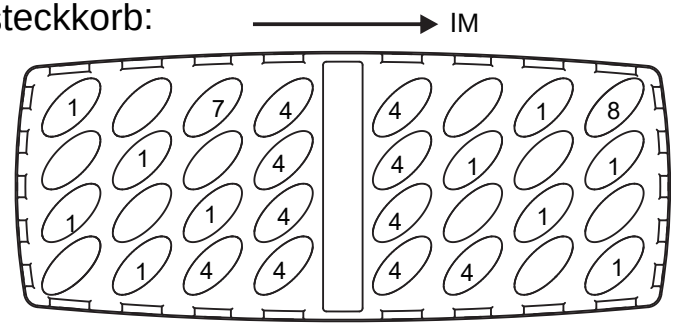

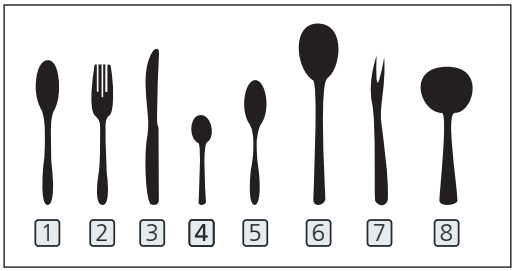

Nummer	Artikel
1	Cuillöre ä soupe
2	Fourchette
3	Couteau
4	Cuillöre ä cafö
5	Cuillöre ä dessert
6	Cuilläre ä salade
7	Fourchette ä salade
8	Louche

Informationen für Vergleichbarkeitsprüfungen nach EN60436

Kapazität: 10 Maßgedecke Oberkorbposi-tion: untere Position Programm: ECO

Klarspülereinstellung: MAX-Einstellung

Weichmacher: H3

KURZANLEITUNG

Für die ausführliche Bedienungsanleitung lesen Sie bitte die entsprechenden Inhalte in der Bedienungsanleitung.

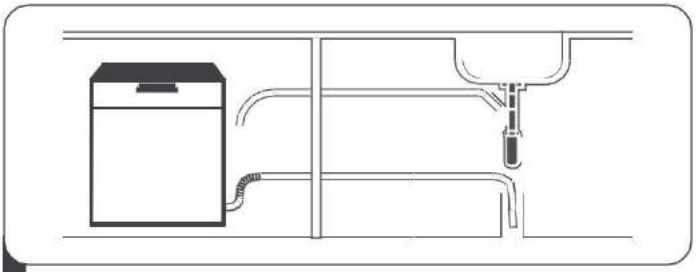

1 Einbau des Geschirrspülers
(Siehe Abschnitt „INSTALLATIONSANLEITUNG“)

2 Beseitigung großer Rückstände auf Bedeckt

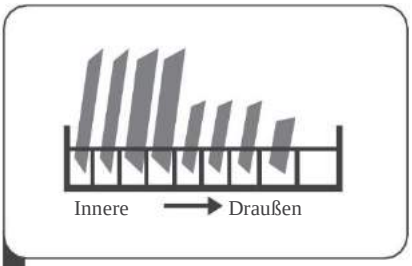

3 Körbe laden

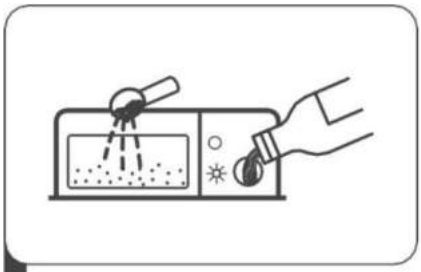

4 Beladen des Spenders

5 Wählen Sie ein Programm und Spülmaschinenbetrieb

VERWENDUNG IHRES GESCHIRRSPÜLERS

Bedienung des Bedienfelds

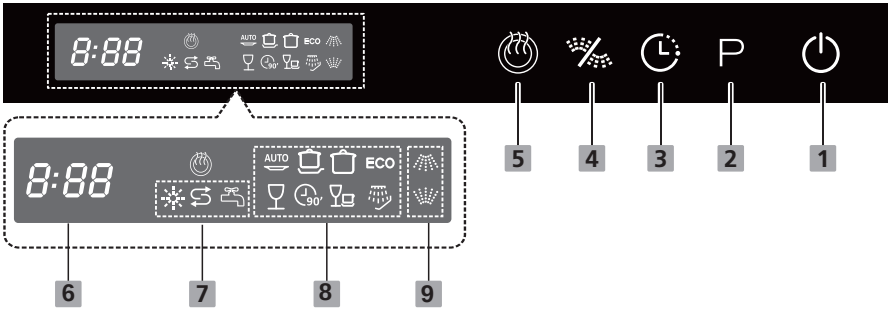

1 Essen	Drücken Sie diese Taste, um Ihren Geschirrspüler einzuschalten, der Bildschirm beleuchtet.
2 Programm	Drücken Sie diese Taste, um das Waschprogramm auszuwählen entsprechend leuchtet die entsprechende Anzeige auf.
3 Verzögerter Start	Drücken Sie die Taste Delay, um die Verzögerungszeit zu erhöhen. Verzögern Sie einen Zyklus bis zu 24 Stunden in Schritten von einer Stunde. Nachdem Sie die Verzögerungszeit eingestellt haben, drücken Sie die Taste Start/Pause, um zu starten.
4 Halbe Last	Für kleine Lasten können Sie die Option Halblast wählen. Der Waschgang wird nur im Ober- oder Unterkorb durchgeführt, wodurch Energie gespart wird. Um diese Option zu aktivieren, drücken Sie bitte die Halblasttaste auf dem Bedienfeld.
5 Extra Trocknung	Wenn Sie Ihr Geschirr intensiver trocknen möchten, wählen Sie bitte diese Option. Sie können es am Bedienfeld aktivieren. Die entsprechende Anzeige leuchtet.

6 Bildschirm	Zeigt Restzeit, Verweilzeit, Fehlercode usw. an.
7 Warnanzeige	Klarspüler Wenn die Anzeige «❄» leuchtet, dann ist der Spülmittelstand niedrig und muss nachgefüllt werden.

9	Warnanzeige	Salz Wenn die « » -Anzeige leuchtet, dann ist der Salzstand niedrig und muss nachgefüllt werden. Ausfall der Wasserversorgung Wenn die Anzeige « » leuchtet, bedeutet dies, dass der Wasserhahn geschlossen ist.
8	Programm-Anzeige	AUTO Auto Für leicht, normal oder stark verschmutztes Geschirr mit oder ohne eingebettete Lebensmittel. Intensiv Für stark verschmutztes Geschirr, Töpfe, Pfannen, Schalen usw., die normalerweise mit verkrusteten Lebensmitteln verschmutzt sind. Normal Für normal verschmutztes Besteck wie, Töpfe, Teller, Gläser und Pfannen, die leicht verschmutzt sind. ECO ECO Dies ist das Standardprogramm, das für normal verschmutztes Spülgut wie Töpfe, Teller, Gläser und leicht verschmutzte Pfannen geeignet ist. Glas Für leicht verschmutztes Geschirr und Gläser. 90' 90 Minuten Für normal verschmutztes Besteck, das eine schnelle Reinigung erfordert. Schnell Ein kürzerer Waschgang für leicht verschmutztes Besteck, das nicht getrocknet werden muss. Dip Zum Abspülen von Geschirr, das Sie später am Tag waschen wollen.
9	Alt-Anzeige	Top Wenn Sie Superior wählen, wird nur die Oberkorbdüse aktiviert. Die untere Düse ist nicht in Betrieb. Unten Wenn Sie Untere wählen, wird nur die untere Korbdüse aktiviert. Die obere Düse funktioniert nicht.

Energie sparen

- Wenn Sie diese Richtlinien befolgen, verbraucht Ihr Gerät weniger Strom und Wasser.
- Verwenden Sie das Programm Eco 50°.
- Wenn Sie nur wenig Geschirr zu spülen haben, nutzen Sie die zusätzliche Halbbeladungsfunktion.

Waschmittel

Finden Sie heraus, welche Reinigungsmittel für Ihr Gerät geeignet sind.

Geeignete Reinigungsmittel

Verwenden Sie nur Reinigungsmittel, die für Ihre Spülmaschine geeignet sind. Geeignet sind sowohl Waschmittel als auch Mischwaschmittel. Für beste Wasch- und Trockenergebnisse verwenden Sie ein einfaches Waschmittel zusammen mit einem speziellen Salz → und Klarspüler → Moderne Waschmittel sind effizient; im Allgemeinen auf einem niedrigen alkalischen Niveau formuliert, enthalten sie Enzyme. Die Enzyme bauen Stärke ab und lösen Albumin und Proteine. Zur Entfernung von Farbflecken (zB von Tee, Ketchup) enthalten diese Reinigungsmittel sauerstoffbasierte Bleichmittel. Hinweis: Bitte befolgen Sie die Anweisungen des Herstellers Ihres Waschmittels.

Waschmittel

Tabletten	**Beschreibung**
	Les pastilles conviennent à toutes les tâches de lavage et ne doivent pas être do-sés. Lorsque utilisées avec des programmes de moins longue durée, les pastilles peuvent échouer à se dis-soudre complète-ment, lais-sant des résidus de déter-gent à la fin du cycle. Cela risque de compromettre le résultat du nettoyage.
Pulvriges Waschmittel	Für kürzere Programme werden pulverförmige Waschmittel empfohlen. Die Dosierung kann je nach Grad der Verschmutzung angepasst werden.

Flüssigwa schmittel	Flüssigwaschmittel wirken leerer und werden für kürzere Programme ohne Vorwäsche empfohlen. Flüssigwaschmittel kann aus dem Waschmittelfach auslaufen, obwohl das Waschmittelfach richtig geschlossen ist. Dies ist kein Fehler und sollte nicht schwerwiegend sein, wenn Sie die folgenden Richtlinien befolgen: - Wählen Sie nur ein Programm ohne Vorwäsche - Stellen Sie keine Startverzögerung für den Programmstart ein. Die Dosierung kann je nach Verschmutzungsgrad angepasst werden.

Mischwaschmittel

Neben herkömmlichen Waschmitteln allein gibt es eine ganze Reihe von Produkten à Zusatzfunktionen werden im Markt angeboten. Diese Produkte enthalten neben dem Reiniger einen Klarspüler und Salzersatzstoffe (3 in 1) sowie je nach Kombination (4 in 1, 5 in 1 etc.) weitere Komponenten. -taries beabsichtigt p. Ex. um Glas zu schützen oder Stahlgeschirr wieder glänzend zu machen. Generell funktionieren Mischwaschmittel nur mit Wasser mit einer maximalen Härte von 37° fH. Ab einer Wasserhärte von 37° fH müssen Sie Spezialsalz und Klarspüler hinzufügen. Für Wasch- und Trockenergebnisse empfehlen wir die Verwendung von Spezialsalz und Klarspüler ab einer Wasserhärte von 25° fH.
Wenn Sie Mischwaschmittel verwenden,

Verwendung ungeeigneter Reinigungsmittel

Verwenden Sie keine Reinigungsmittel, die Ihr Gerät beschädigen oder Ihrer Gesundheit schaden könnten.

Waschmittel	Beschreibung
Waschmittel Geschirr Hand	Handgeschirrspülmittel können zu verstärkte Schaumbildung und beschädigen das Gerät.

Chlorhaltige Detergenzien	Chlorrückstände auf dem Geschirr können gesundheitsschädlich sein.

Wasserenthärter

Der Wasserenthärter muss manuell über den Wasserhärteregler eingestellt werden.

Der Wasserenthärter dient dazu, Mineralien und Salze aus dem Wasser zu entfernen, die den Betrieb des Gerätes beeinträchtigen oder beeinträchtigen würden. Je mehr Mineralien, desto härter das Wasser.
Der Wasserenthärter sollte entsprechend der Wasserhärte in Ihrer Region eingestellt werden. Die örtliche Wasserbehörde kann Ihnen Ratschläge zur Wasserhärte in Ihrer Nähe geben.

Salzverbrauch anpassen

Die Spülmaschine ist so konzipiertum die Salzmenge anpassen zu können je nach Härte des verwendeten Wassers verbraucht. Ziel ist es, den Salzverbrauch zu optimieren und zu personalisieren.
Bitte befolgen Sie die nachstehenden Schritte, um die Salzaufnahme anzupassen.

1. Schalten Sie das Gerät ein;
2. Halten Sie die Programmtaste länger als . gedrückt 5 Sekunden, um den Wasserenthärter-Einstellmodus innerhalb von . zu starten 60 Sekunden nach dem Einschalten des Gerätes;
3. Drücken Sie die Programmtaste, um die geeignete Einstellung entsprechend Ihrer lokalen Umgebung auszuwählen. Die Parameter ändern sich nach folgendem Sequenzmuster: H4-> H5-> H6-> H1-> H2-> H3;
4. Drücken Sie den Netzschalter, um das Abstimmmuster abzuschließen.

WASSERHÄRTE				Grad der Weichmacher Wasser	Verbrauch Salz- (Gramm / Zyklus)
Deutsche: dH	Französisch: FH	Britisch: Clarke	Mmol / l		
0- 5	0 - 9	0- 6	0 - 0,94	H1	0
6 - 11	10 - 20	7 - 14	1,0 - 2,0	H2	9
12- 17	21 - 30	15- 21	2.1 - 3.0	H3	12
18- 22	31 - 40	22- 28	3.1 - 4.0	H4	20
23- 34	41 - 60	29- 42	4.1 - 6.0	H5	30
35- 55	61 - 98	43- 69	6.1 - 9.8	H6	60

1 ° dH = 1,25 ° Clarke = 1,78 ° fH = 0,178 mmol / l
Werkseinstellung: H3
Informationen zum Härtegrad des Wassers erhalten Sie bei Ihrem örtlichen Wasserversorger.

Weitere Informationen finden Sie im Abschnitt "Nachfüllen des Salzes im Wasserenthärter".

HINWEIS:

Wenn Ihr Modell keinen Wasserenthärter hat, können Sie diesen Abschnitt überspringen.

Wasserenthärter

Die Härte des Wassers variiert von Gebiet zu Gebiet. Wenn Sie hartes Wasser in der Spülmaschine verwenden, bilden sich Ablagerungen auf Geschirr und Besteck. Das Gerät ist mit einem speziellen Enthärter ausgestattet, der mithilfe eines speziell entwickelten Salzbehälters Kalk und Mineralien aus dem Wasser entfernt.

Vorbereiten und Beladen des Geschirrs

- Bevorzugen Sie den Kauf von Utensilien mit der Kennzeichnung "spülmaschinenfest".
- Wählen Sie für empfindliche Utensilien ein Programm mit der höchsten Temperatur.niedrigstmögliche.
- Nehmen Sie Ihre Gläser und Ihr Besteck nicht unmittelbar nach Programmende aus der Spülmaschine, um Beschädigungen zu vermeiden.

Arten von Materialien

Sind nicht kompatibel

- Besteck mit Holz-, Porzellan- oder Perlmuttgriffen
- Kunststoffartikel, die nicht hitzebeständig sind
- Altes Besteck mit verleimten Elementen, die nicht gegen hohe Temperaturen beständig sind
- Besteck oder Geschirr mit Kleber
- Zinn- oder Kupferelemente
- Kristallgläser
- Gegenstände aus Stahl, die rosten können
- Holztabletts
- Kunstfaserobjekte

Sind kompatibel, aber mit möglichen langfristigen Auswirkungen

- Einige Arten von Gläsern können nach mehreren Waschgängen anlaufen
- Silber- und Aluminiumelemente neigen dazu beim Waschen verblassen
- Glasmuster können bei häufigem Spülen in der Spülmaschine verblassen

Empfehlungen zum Beladen des Geschirrspülers

Kratzen Sie große Mengen von Speiseresten ab. Weichen Sie verbrannte Speisereste in Ihren Töpfen und Pfannen auf. Ein Spülen des Geschirrs unter fließendem Wasser ist nicht erforderlich.
Um eine optimale Spülmaschinenleistung zu gewährleisten, beachten Sie die folgenden Beladerichtlinien.
(Die Funktionalität und das Aussehen der Körbe können je nach Modell variieren.)

Stellen Sie die Gegenstände wie folgt in den Geschirrspüler:

- Gegenstände wie Tassen, Gläser, Töpfe/Pfannen, etc. sollten mit dem Gesicht nach unten.
- Gewölbte oder vertiefte Gegenstände sollten in einem Winkel angebracht werden, damit das Wasser ablaufen kann.
- Alle Utensilien sind sicher gestapelt und können nicht umkippen.
- Alle Utensilien sind so positioniert, dass sich die Sprüharme während des Spülens frei drehen können. während des Waschvorgangs.
- Ordnen Sie hohle Gegenstände wie Tassen, Gläser, Pfannen usw. mit der Öffnung nach unten an, um eine Ansammlung von Wasser im Behälter oder im tiefen Boden zu vermeiden. die Öffnung nach unten, um einen Wasserstau im Behälter oder im Tiefbett zu vermeiden.
- Geschirr und Besteck sollten nicht ineinander oder übereinander gestellt werden.
- Um Schäden zu vermeiden, dürfen sich die Gläser nicht berühren.
- Der obere Korb ist für empfindlichere und leichtere Gegenstände wie Gläser, Kaffee- und Teetassen vorgesehen. wie Gläser, Kaffee- und Teetassen.
- Aufrecht gelagerte Messer mit langer Klinge stellen eine potenzielle Gefahr dar. potentielle Gefahr!
- Lange und/oder scharfe Besteckteile wie z. B. Tranchiermesser sollte waagerecht im Oberkorb positioniert werden.
- Bitte überladen Sie Ihren Geschirrspüler nicht. Dies ist wichtig für gute Ergebnisse und Dies ist wichtig für gute Ergebnisse und einen vernünftigen Energieverbrauch.

HINWEIS:

Sehr kleine Gegenstände sollten nicht in der Spülmaschine gespült werden, da sie leicht aus dem Korb fallen könnten.

GESCHIRR ENTFERNEN!

Um zu verhindern, dass Wasser vom Oberkorb in den Unterkorb fließt, empfehlen wir, den Unterkorb vor dem Oberkorb zu entleeren.

WARNUNG

Die Gerichte können heiß sein! Nehmen Sie Ihre Gläser und Ihr Besteck nicht aus dem 15 Minuten nach Programmende spülen, um Beschädigungen zu vermeiden.

Beladen des Oberkorbs

Der Oberkorb ist für empfindlichere und leichtere Gegenstände wie Gläser, Kaffee- und Teetassen, Untertassen sowie Geschirr, Schälchen und flache Töpfe (sofern diese nicht zu stark verschmutzt sind) ausgelegt.). Stellen Sie Geschirr und Küchenutensilien so auf, dass sie durch Spritzwasser nicht verschoben werden können.

Beladen des Unterkorbs

Wir empfehlen, große Gegenstände und die am schwierigsten zu reinigenden Gegenstände in den unteren Korb zu legen. Dies sind Töpfe, Pfannen, Deckel, Serviergeschirr und Schüsseln, wie in der Abbildung unten gezeigt. Am besten legen Sie Serviergeschirr und Deckel seitlich auf die Ablagen, um die Drehung des oberen Sprüharms nicht zu blockieren.

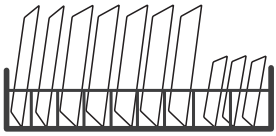

Der empfohlene maximale Durchmesser für Geschirr, das vor dem Waschmittelbehälter platziert wird, beträgt 19 cm, um die Öffnung nicht zu blockieren.

Besteckkorb beladen

Besteck muss getrennt voneinander korrekt in den Besteckhalter eingelegt werden. Achten Sie darauf, dass die Utensilien nicht zusammenpassen, dies kann zu schlechten Spülergebnissen führen.

⚠ WARNUNG

Lassen Sie keine Gegenstände durch den Boden überlaufen.
Legen Sie scharfe Utensilien immer mit der konischen Spitze nach unten ein!

Für ein optimales Spülergebnis beladen Sie die Körbe bitte wie im Kapitel „Beladen der Körbe“ beschrieben.

Rolle von Klarspüler und Reiniger

Klarspüler wird beim letzten Spülen freigesetzt, um zu verhindern, dass sich Wassertropfen auf Ihrem Geschirr bilden, die Flecken und Schlieren hinterlassen können. Es verbessert auch das Trocknen, indem es das Wasser besser aus dem Geschirr ablaufen lässt. Ihr Geschirrspüler ist für den Betrieb mit flüssigem Klarspüler ausgelegt.

⚠ WARNUNG

Verwenden Sie nur Spülmaschinen-Klarspüler. Füllen Sie niemals andere Substanzen (zB Spülmittel) in den Klarspülerbehälter. Sie können das Gerät beschädigen.

Füllintervall des Klarspülmittelspenders

À weniger als die Spülkontrollleuchte (⁂) auf dem Bedienfeld leuchtet, können Sie die benötigte Menge noch anhand der Farbe der optischen Füllstandsanzeige neben der Kappe abschätzen. Wenn der Klarspülerbehälter voll ist, wird die Anzeige komplett schwarz. Die Größe des schwarzen Flecks nimmt mit abnehmender Klarspülermenge ab. Lassen Sie den Klarspüler niemals unter 1/4 des Tanks fallen.

Wenn der Klarspülerstand sinkt, ändert sich die Größe des schwarzen Punktes auf der Klarspülerstandsanzeige, wie unten gezeigt.

● Voll ◉ 3/4 voll ⊙ 1/2 voll ⊙ 1/4 voll ○ Leer

Rolle des Waschmittels

Die chemischen Inhaltsstoffe, aus denen das Reinigungsmittel besteht, werden benötigt, um den gesamten Schmutz aus der Spülmaschine zu entfernen, zu zerkleinern und zu verteilen. Die meisten handelsüblichen Waschmittel sind für diesen Zweck geeignet.

⚠ WARNUNG

- Angemessene Verwendung von Waschmittel
  Verwenden Sie nur Reinigungsmittel, die speziell für Geschirrspüler geeignet sind. Bewahren Sie Ihr Waschmittel kühl und trocken auf. Geben Sie das Pulverwaschmittel kurz vor Beginn des Waschgangs in den dafür vorgesehenen Behälter.
- Geschirrspülmittel sind ätzend! Halten Sie das Waschmittel für Spülmaschine außerhalb der Reichweite von Kindern.

Befüllen des Tanks Flüssigkeit Spülen

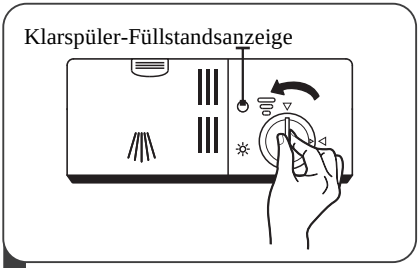

1 Um den Spender zu öffnen, drehen Sie den Kappe auf Pfeil "offen" (links) und heben Sie es an.

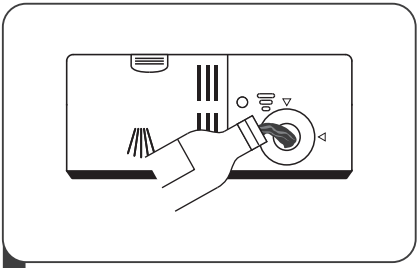

2 Gießen Sie den Klarspüler vorsichtig in den Dosierbehälter, damit er nicht überläuft.

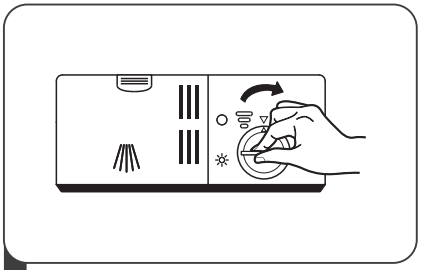

3 Bringen Sie die Kappe wieder an, indem Sie sie mit dem „offenen“ Pfeil ausrichten und in den geschlossenen (rechts) Pfeil drehen.

HINWEIS :

Klarspüler reinigen
mit einem Lappen verschüttet
saugfähig, um Bildung zu verhindern
übermäßiger Schaum während nächste
Wäsche.

Einstellen des Spülflüssigkeitsbehälters

Drehen Sie den Hebel (Spülen)

Drehen Sie den Spülflüssigkeitsanzeiger auf eine Zahl zwischen 1 und 6. Je höher die Zahl, desto mehr Spülmittel verbraucht der Geschirrspüler.
die vom Geschirrspüler verwendet werden. Wenn Ihr Geschirr schlecht getrocknet oder fleckig ist, stellen Sie den Drehknopf auf eine höhere Zahl, bis Ihr Geschirr fleckenfrei ist.
Reduzieren Sie den Pegel, wenn Ihr Geschirr klebrige weiße Flecken aufweist oder wenn Ihre Gläser oder Messer einen bläulichen Film haben.

Befüllen des Waschmittelbehälters

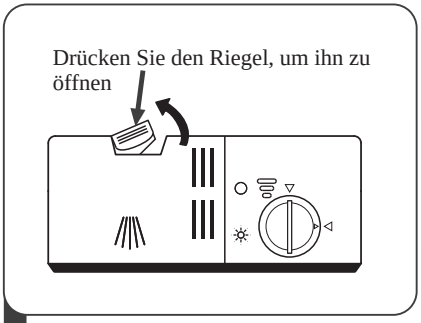

1 Öffnen Sie die Tür des Waschmittelbehälters, indem Sie auf den Riegel am Behälter drücken.

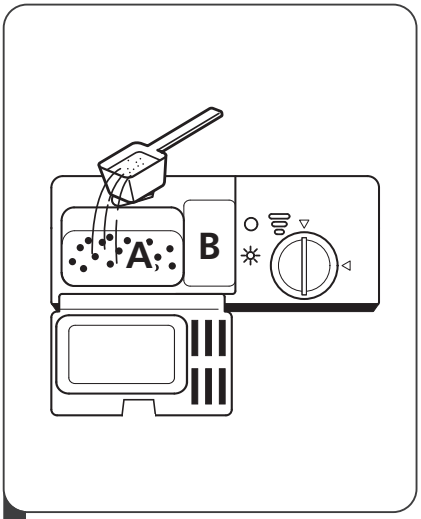

2 Füllen Sie das Waschmittel für den Hauptwaschgang in den größten Hohlraum (A).
für den Hauptwaschgang.
Für ein optimales Spülergebnis, insbesondere bei stark verschmutztem Geschirr, geben Sie eine kleine Menge Spülmittel auf die Tür. Das zusätzliche Waschmittel wird während der Vorwaschphase aktiviert.

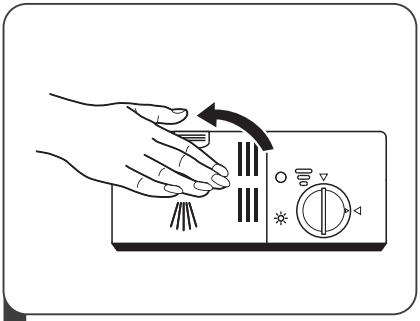

3 Schließen Sie die Klappe, indem Sie sie nach links schieben und nach unten drücken.

HINWEIS:

- Beachten Sie, dass die Einstellung je nach Verschmutzungsgrad des Wassers variieren kann.
- Bitte beachten Sie die Empfehlungen des Herstellers auf der Verpackung Ihres Waschmittels. Ihr Waschmittel.

PROGRAMMIEREN DER WASCHMASCHINE

Waschzyklustabelle

Die folgende Tabelle zeigt, welche Programme am besten für die Lebensmittelrückstände und die benötigte Reinigungsmittelmenge geeignet sind. Außerdem enthält es verschiedene Programminformationen. (●) zeigt an, dass Sie Klarspüler in den Klarspülerspender geben müssen.

Programm	Beschreibung des Zyklus	Vorwaschen/ Waschmittel	Betriebszeit (min)	Énergie (kWh)	Wasser (L)	Liquidede rinçage
AUTO Auto	Vorwäsche (45°C) Automatische Wäsche (55-65°C) Spülen Spülen (50-55°C) Trocknen	4/14g 1or2 Stück	85-150	0.981-1.501	9.2-13.9	●
Intensiv	Vorwaschen (50°C) Waschen (65°C) Spülen Spülen Spülen (60°C) Trocknen	4/14g 1or3 Stück	205	1.602	14.1	●
Universal	Vorwäsche(45°C) Waschen (55°C) Nachspülen Nachspülen (60°C) Trocknen	4/14g 1or3 Stück	175	1.395	13.9	●
ECO (* EN 60436)	Vorwaschen Waschen (50°C) Spülen (45°C) Trocknen	4/14g 1or2 Stück	198	0.674	11	●
Glas	Prélavage (50°C) Lavage (50°C) Rinçage Rinçage (50°C) Séchage	4/14g 1or3 Stück	120	0.853	11.3	●
90 min	Waschen (55°C) Spülen Spülen (50°C) Trocknen	18g 1 Stück	90	0.831	8.4	●
Schnell	Waschen (40°C) Nachspülen (40°C) Nachspülen (55°C)	12g	30	0.742	10	○
Dip	Vorwaschen		15	0.018	3.6	○

HINWEIS:
EN 60436: Dieses Programm ist der Testzyklus. Hinweise für die Vergleichbarkeitsprüfung nach EN 60436.

Räum das Geschirr auf

Bewahren Sie das Geschirr richtig auf, um das Spülergebnis zu optimieren und Schäden an Sattelschale und Gerät zu vermeiden.

Rat

- Mit der Spülmaschine sparen Sie im Vergleich zur Handwäsche Energie und Wasser.
- Um den Energie- und Wasserverbrauch zu optimieren, beladen Sie die Maschine bis zur angegebenen Anzahl von Standardabdeckungen.
- Für beste Wasch- und Trockenergebnisse legen Sie konvexe und konkave Teile schräg an, damit das Wasser ablaufen kann.

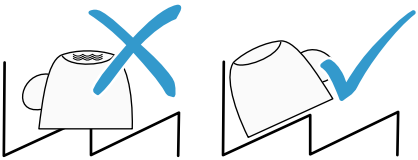

1. Entfernen Sie grobe Speisereste von Ihrem Geschirr.

Um Ressourcen zu schonen, Geschirr nicht unter fließendem Wasser vorspülen.

2. Stellen Sie das Geschirr unter Beachtung der folgenden Hinweise weg:

- Lagern Sie stark verschmutztes Geschirr im unteren Geschirrkorb, S. Ex. Die Aufläufe. Die erhöhte Strahlintensität verbessert das Reinigungsergebnis.
- Um Beschädigungen Ihres Geschirrs zu vermeiden, stellen Sie sicher, dass es in Ihrer Spülmaschine stabil steht.

- Vermeiden Sie Verletzungen, indem Sie Besteck mit der scharfen, spitzen Seite nach unten legen.
- Stellen Sie die Behälter mit den Öffnungen nach unten, um zu verhindern, dass sich Wasser darin ansammelt.
- Vermeiden Sie es, die Arme in ihrer Rotation zu blockieren
- Legen Sie keine Kleinteile in die Tablettenaufnahmekammer und vermeiden Sie es, die Tablette mit Geschirr zu überladen, um die Abdeckung des Waschmittelfachs nicht zu blockieren.

Waschgang starten

1. Nehmen Sie den Ober- und Unterkorb heraus, beladen Sie das Geschirr und stellen Sie es wieder ein. Es wird empfohlen, zuerst den Unterkorb und dann den Oberkorb zu beladen.
2. Fügen Sie das Waschmittel hinzu.
3. Verbinden Sie den Stecker mit der Steckdose. Informationen zur Stromversorgung finden Sie auf der letzten Seite „Produktblatt“. Stellen Sie sicher, dass die Wasserversorgung auf maximalen Druck eingestellt ist.
4. Öffnen Sie die Tür, drücken Sie den Netzschalter.
5. Wählen Sie ein Programm, die Antwortanzeige leuchtet. Dann die Tür schließen, der Geschirrspüler startet.

Programmwechsel während eines Zyklus

Ein Spülgang kann nur geändert werden, wenn er nur kurze Zeit gelaufen ist, da sonst das Spülmittel möglicherweise bereits abgegeben wurde und der Geschirrspüler das Spülwasser bereits abgelassen hat. In diesem Fall müssen Sie den Geschirrspüler neu starten und den Waschmittelbehälter neu befüllen. Um den Geschirrspüler neu zu starten, befolgen Sie die folgenden Anweisungen:

1. Öffnen Sie die Tür leicht, um den Geschirrspüler anzuhalten. Nachdem Sie den Sprüharm gestoppt haben, können Sie die Tür vollständig öffnen.
2. Halten Sie die Programmtaste länger als drei Sekunden gedrückt, das Gerät wechselt in den Standby-Modus.
3. Sie können das Programm auf die gewünschte Zykluseinstellung ändern.

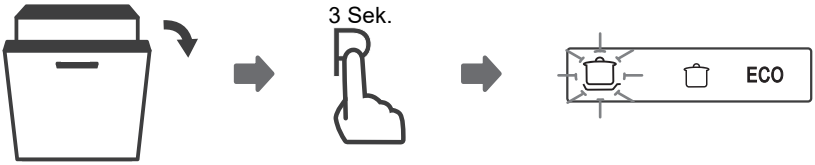

Haben Sie vergessen, ein Gericht hinzuzufügen?

Sie können jederzeit ein vergessenes Geschirr hinzufügen, bevor Sie die Waschmittelschublade öffnen. Befolgen Sie in diesem Fall die folgenden Anweisungen:

1. Öffnen Sie die Tür des Geschirrspülers leicht, um den Spülvorgang zu stoppen.
2. Nachdem die Sprüharme gestoppt haben, können Sie die Tür vollständig öffnen.
3. Fügen Sie die vergessenen Gerichte hinzu.
4. Schließe die Tür.
5. Der Geschirrspüler läuft nach 10 Sekunden.

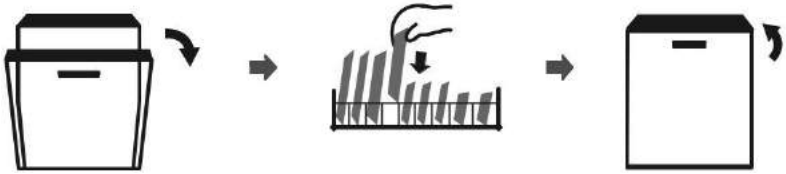

Automatisches Öffnen

À am Ende des Waschvorgangs öffnet sich die Tür automatisch für eine optimale Trocknung

⚠ WARNUNG

Es ist gefährlich, die Tür des Geschirrspülers während eines Programms zu öffnen, der heiße Dampf könnte Sie verbrennen.

Filtersystem

Das Filtersystem verhindert, dass größere Verunreinigungen in den Reinigungskreislauf gelangen.

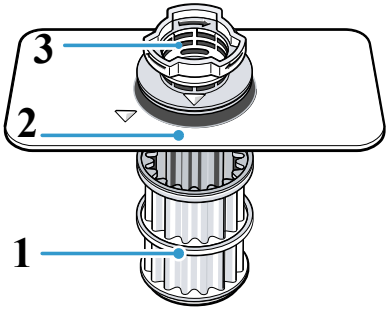

1. Microfiltre
2. Filtre fin
3. Großer Filter

Reinigung der Filter

Verunreinigungen im Waschwasser können die Filter verstopfen.

1. Prüfen Sie nach jedem Waschgang, ob sich Rückstände in den Filtern befinden.

2..Drehen Sie den Grobfilter gegen den Uhrzeigersinn ①und entfernen Sie das Filtersystem ②.

- Achten Sie darauf, dass keine Fremdkörper in den Pumpenblock fallen.

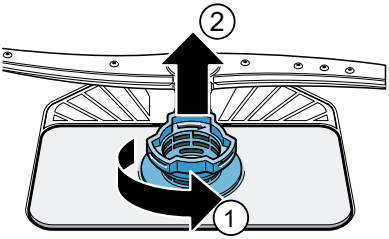

3. Ziehen Sie den Mikrofilter bis nach unten.

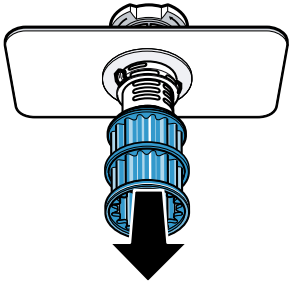

4. Drücken Sie die Stifte ① zusammen und entfernen Sie den Grobfilter von oben ② .

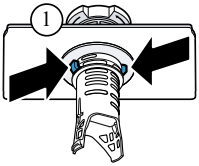

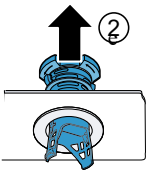

5. Reinigen Sie die Filterelemente unter fließendem Wasser.
Reinigen Sie vorsichtig den Schmutzrand zwischen Grob- und Feinfilter.

6. Montieren Sie das Filtersystem. Stellen Sie sicher, dass der Grobfilter und die Laschen eingerastet sind.

7. Setzen Sie das Filtersystem in das Gerät ein und drehen Sie dann den Grobfilter im Uhrzeigersinn.
Achten Sie darauf, dass die Pfeile einander zugewandt sind.

Reinigung der Sprüharme

Kalk und Schmutz im Waschwasser können die Düsen und Drehflächen der Sprüharme verstopfen. Reinigen Sie die Sprüharme regelmäßig.

1. Schrauben Sie den oberen Sprüharm ab ① dann ziehen Sie es von unten heraus ② .

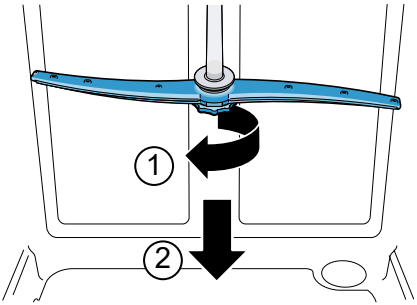

2. Entfernen Sie den unteren Sprüharm, indem Sie ihn nach oben ziehen.

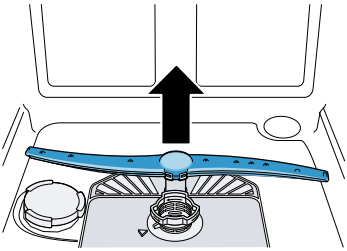

FEHLER-CODES

Im Falle einer Störung zeigt der Geschirrspüler Fehlercodes an, um diese zu identifizieren:

Codes	Bedeutungen	Mögliche Ursachen
E1	Das Gerät lädt lange Zeit. Zeitspanne.	Wasserhähne sind nicht geöffnet oder der Wasserzulauf ist blockiert oder der Wasserdruck ist zu niedrig.
E4	Überlauf.	Einige Teile des Geschirrspülers sind
E8	Fehlausrichtung des Ventils Ventil.	Der Stromkreis des Verteilerventils ist offen oder unterbrochen.
E9	Eine der Tasten wurde 30 Sekunden lang gedrückt gehalten.	Vorhandensein von Wasser oder einem anderen Element auf der Taste.

⚠ WARNUNG

- Schalten Sie im Falle eines Überlaufs die Hauptwasserzufuhr ab, bevor Sie den Kun dendienst kontaktieren. wenden Sie sich an den Service.
- Wenn sich aufgrund eines Überlaufs oder kleinerer Lecks Wasser im Wannenboden befindet, entfernen Sie das Wasser, bevor Sie den Geschirrspüler erneut starten. Entfernen Sie das Wasser, bevor Sie den Geschirrspüler wieder in Betrieb nehmen.

TECHNISCHE DATEN

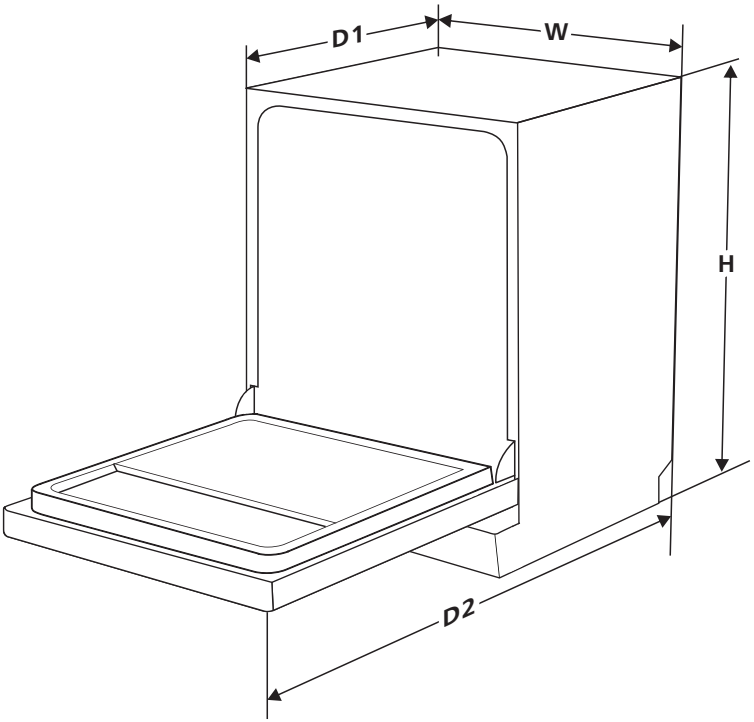

Höhe (H)	815 mm
Breite (W)	448 mm
Tiefe (D1)	550 mm (bei geschlossener Tür)
Tiefe (D2)	1150 mm (bei geöffneter Tür 90°)

Produktinformationsblatt (EN60436)

Marke:	SCHNEIDER
Modell	SCLT042A0N

Allgemeine Produktparameter:

Parameter	Wert	PParameterParameter	Wert	
Nennleistung(a) (ps)	10	Abmessungen in cm	Höhe	81,5
			Breite	44,8
			Tiefe	55,0
IEE(a)	49.9	Energie-Effizienzklasse(a)	D (c)	
Index der Reinigungsleistung (a)	1,13	Index der Trocknungsleistung(a)	1,07	
Energieverbrauch in kWh [pro Zyklus], basierend auf dem Eco-Programm mit Kaltwasserfüllung. Der tatsächliche Energieverbrauch hängt davon ab, wie das Gerät verwendet wird.	0,67	Wasserverbrauch in Litern [pro Zyklus], basierend auf dem Eco-Programm. Der tatsächliche Wasserverbrauch hängt von der Art der Nutzung des Geräts und der Wasserhärte ab.	8,0	
Dauer des Programms (a) (h:min)	3:18	Typ	Eingebaut	
Akustische Geräuschemissionen Airborne (a) (dB(A) re 1 pW)	44	Luftschallemissionsklasse (a)	B (c)	
Stop-Modus (W)	0,49	Mode veille (W)	N/A	
Verzögerter Start (W) (falls zutreffend)	1,00	Netzwerk-Standby (W) (falls zutreffend)	N/A	

Mindestdauer der vom Lieferanten angebotenen Garantie (b):

Zusätzliche Informationen:

(a) für das Eco-Programm.
(b) Änderungen an diesen Elementen werden nicht als relevant für die Zwecke der
(b) Änderungen an diesen Elementen werden für die Zwecke von Artikel 4 Absatz 4 der Verordnung (EU) 2017/1369 nicht als relevant betrachtet.
(c) wenn die Produktdatenbank den endgültigen Inhalt dieser Zelle automatisch generiert, muss der Lieferant diese Daten nicht eingeben.

(1) Verordnung (EU) 2019/2022 der Kommission vom 1. Oktober 2019 zur Festlegung von Ökodesign-Anforderungen an Haushaltsgeschirrspüler
Anforderungen an die umweltgerechte Gestaltung von Haushaltsgeschirrspülern gemäß der Richtlinie 2009/125/EG des Europäischen Parlaments und des Rates zur Änderung der Verordnung (EG) Nr. 1275/2008 der Kommission und zur Aufhebung der Verordnung (EU) Nr. 1016/2010 der Kommission (siehe Seite 267 dieses Amtsblatts).

DATENBLATT
ENERGIETIKETTIERUNGSVERORDNUNG:
2019/2017 / EU

Das Produktinformationsblatt gemäß EU-Verordnung Nr. 2019/2017 Die Energiekennzeichnung von Spülmaschinengeräten finden Sie unter der auf dem Energielabel angegebenen URL oder QR-Code: https: // eprel. ec.europa.eu/qr/350580

Zusammenhang zwischen dem Energielabel 1059/2010 / EU und dem neuen Energielabel 2019/2017 / EU

Das aktuelle 1059/2010/EU-Label verwendet das A+++/D-Kennzeichnungssystem, das an Wirksamkeit verloren hat. Die gemischte Skala des Labels mit vielen „+“ ist nicht mehr transparent und die Mehrzahl der Produkte befindet sich heute schon in den ersten 2 bis 3 Klassen.
Daher hat die Europäische Union das Label entsprechend den Bedürfnissen der Nutzer überarbeitet und optimiert. Das neue Energielabel 2019/2017 / EU enthält nur noch die Energieklassen A bis G. Die Klassenstufen werden regelmäßig aktualisiert.

GARANTIE

Die Garantie deckt weder Verschleißteile des Produkts noch Probleme oder Schäden aufgrund von:

(1) Oberflächenverschlechterung durch normalen Verschleiß des Produkts

(2) Defekte oder Verschlechterung durch Kontakt des Produkts mit Flüssigkeiten und durch Korrosion durch Rost oder das Vorhandensein von Insekten;

(3) jeder unbefugte Vorfall, Missbrauch, Missbrauch, Modifikation, Demontage oder Reparatur;

(4) jede unsachgemäße Wartung, Verwendung nicht gemäß den Anweisungen des Produkts oder Anschluss an eine falsche Spannung;

(5) jegliche Verwendung von Zubehör, das nicht vom Hersteller geliefert oder genehmigt wurde

⚠ Die Garantie erlischt, wenn das Typenschild und/oder die Seriennummer des Produkts entfernt werden.

Produktgarantie und Ersatzteile verfügbar

Im Rahmen der geltenden Herstellergarantie ist die Nutzung des Kundendienstes kostenlos. Die Mindestgarantiezeit (Herstellergarantie für Privatverbraucher) im Europäischen Wirtschaftsraum beträgt 2 Jahre gemäß den am Ort geltenden Garantiebedingungen. Die Garantiebedingungen berühren keine anderen Rechte oder Ansprüche, die Ihnen nach lokalem Recht zustehen.
Ausführliche Informationen über die Garantiezeit und die Garantiebedingungen in Ihrem Land erhalten Sie beim Kundendienst, Ihrem Händler oder auf unserer Website.
Original-Ersatzteile, die nach der jeweiligen Ökodesign-Richtlinie funktionieren, erhalten Sie beim Kundendienst für einen Zeitraum von mindestens 4 Jahren ab Inverkehrbringen Ihres Gerätes im Europäischen Wirtschaftsraum. .
Weitere technische Daten zum Reparaturpartner und zum Bestellen von Ersatzteilen finden Sie unter: https://www.schneiderconsumer.com

Eingeführt von SCHNEIDER CONSUMER GROUP
12, rue Jules Ferry, 93110 Rosny-sous-Bois, Frankreich

VEILIGHEIDSAANWIJZINGEN

⚠ WAARSCHUWING

Neem bij het gebruik van uw vaatwasser alle hieronder vermelde voorzorgsmaatregelen in acht:

- Dit apparaat is bedoeld voor gebruik in huishoudens.
- Dit apparaat mag worden gebruikt door kinderen vanaf 8 jaar en door personen met verminderde lichamelijke, zintuiglijke en geestelijke vermogens, of door personen zonder ervaring of kennis, indien zij van tevoren onder toezicht zijn gesteld of instructies hebben gekregen over het veilige gebruik van het apparaat en de gevaren ervan begrijpen.

Kinderen mogen niet met het toestel spelen. Reiniging en routine-onderhoud door de gebruiker mogen niet worden uitgevoerd door kinderen zonder toezicht. (Voor EN60335-1)

- Dit apparaat is niet ontworpen voor worden gebruikt door personen (met inbegrip van kinderen) met verminderde fysieke, zintuiglijke of mentale vermogens, of door personen zonder ervaring of kennis, tenzij zij onder toezicht staan of vooraf instructies voor het gebruik van het toestel hebben gekregen van een persoon die verantwoordelijk is voor hun veiligheid.
  (Voor IEC60335-1)

- Kinderen kunnen gewond raken door het verpakkingsmateriaal!
- Dit apparaat is ontworpen voor huishoudelijk gebruik, uitsluitend binnenshuis.
- Dompel het toestel, het snoer of de stekker nooit onder in water of een andere vloeistof om het risico van elektrische schokken te voorkomen.
- Trek de stekker uit het stopcontact alvorens het toestel te reinigen of te onderhouden.
- Gebruik een zachte doek bevochtigd met een milde zeepoplossing en gebruik daarna een droge doek om het schoon te vegen.

Instructies voor aarding

- Het toestel moet geaard zijn.
  In geval van storing of defect vermindert aarding het risico van een elektrische schok doordat de weg van de minste weerstand voor de elektrische stroom wordt geopend. Dit toestel heeft een snoer Dit is een elektrisch snoer met een aardingsgeleider en een stekker.
- De stekker moet in een geschikt stopcontact worden gestoken dat geïnstalleerd en geaard is in overeenstemming met alle plaatselijke verordeningen en voorschriften.
- Een onjuiste aansluiting van de aardingsgeleider kan leiden tot een risico van elektrische schokken.
- In geval van twijfel, laat de

Het toestel moet geaard worden door een erkende elektricien of servicevertegenwoordiger.

- Wijzig de bij het toestel geleverde stekker niet als deze niet in het geïnstalleerde stopcontact past.
- De aarding moet worden uitgevoerd door een gediplomeerd elektricien.
- Gebruik de deur of het rek van de vaatwasser niet als steun en ga er niet op zitten of staan.
- Gebruik de vaatwasser alleen als alle rekken in de kast op hun plaats staan.
- Open de deur heel voorzichtig als de afwasmachine wordt afgewassen, omdat er water uit kan komen. ontsnappen.
- Plaats geen zware voorwerpen en klim niet op de deur als deze open is.

is open. Het toestel kan omvallen.

- Bij het inladen van de vaatwasser :
  1) Plaats scherpe voorwerpen zodanig dat ze de afdichting van de deur niet kunnen beschadigen;
  2) Waarschuwing: Messen en ander scherp keukengerei moeten met de punt naar beneden in de bestekmand worden gelegd, of in een horizontale positie.
- Sommige vaatwasmiddelen zijn sterk alkalisch. Ze kunnen uiterst gevaarlijk zijn als ze worden ingeslikt. Aanraking met de huid en ogen vermijden. Houd kinderen uit de buurt van de vaatwasser wanneer de deur open is.
- Controleer of de het wasmiddel aan het einde van het wasprogramma op is.

- Was plastic keukengerei niet af, tenzij het gestempeld is
  zijn vaatwasmachinebestendig.
- Raadpleeg de aanbevelingen van de fabrikant voor plastic voorwerpen die niet gemarkeerd zijn.
- Gebruik alleen detergenten en spoelmiddelen die speciaal voor automatische vaatwasmachines bestemd zijn.
- Gebruik nooit zeep, wasmiddel of afwasmiddel in de vaatwasser.
- Laat de deur niet open staan, want dat kan het risico op struikelen vergroten.
  Als het netsnoer beschadigd is, moet u het door de fabrikant laten vervangen om gevaar te voorkomen, een geregistreerde agent of een bevoegd persoon.

- Vermijd tijdens de installatie dat de voedingskabel wordt verbogen of geplet.
- Raak het bedieningsmechanisme niet aan.
- Het toestel moet op de hoofdkraan voor watertoevoer worden aangesloten met een nieuwe slang. Gebruik geen gebruikte slang.
- Als het toestel niet wordt uitgeschakeld, zal het na 30 minuten automatisch uitschakelen en in de standby-modus gaan om stroom te besparen.

Verwijdering

Bescherming en besparing van het milieu

Bescherm het milieu door zuinig om te gaan met hulpbronnen en recycleerbare materialen op de juiste manier weg te gooien.

- Voor het afvoeren van de verpakking en het apparaat kunt u terecht bij een inzamelpunt. Knip de stroomkabel door en de deurvergrendeling buiten werking stellen.

- Kartonnen verpakkingen zijn gemaakt van gerecycleerd papier en moeten in een papiercontainer worden gedeponeerd om te kunnen worden gerecycleerd.

- Door ervoor te zorgen dat dit product op de juiste wijze wordt verwijderd, helpt u mogelijke negatieve gevol gen voor het milieu en de gezondheid te voorkomen die anders zouden kunnen ontstaan door een onjuiste verwijdering.

- Voor meer informatie over het recyclen van dit product kunt u contact opnemen met uw gemeente en de plaatselijke dienst voor de verwerking van huishoudelijk afval.

- AFVOER: Dit product mag niet als ongesorteerd afval worden afgevoerd. Het moet apart worden opgehaald voor een speciale behandeling.

PRODUCTOVERZICHT

❶ BELANGRIJK:

Voor optimale prestaties van uw vaatwasser dient u alle bedieningsinstructies te lezen voordat u de vaatwasser voor de eerste keer gebruikt.

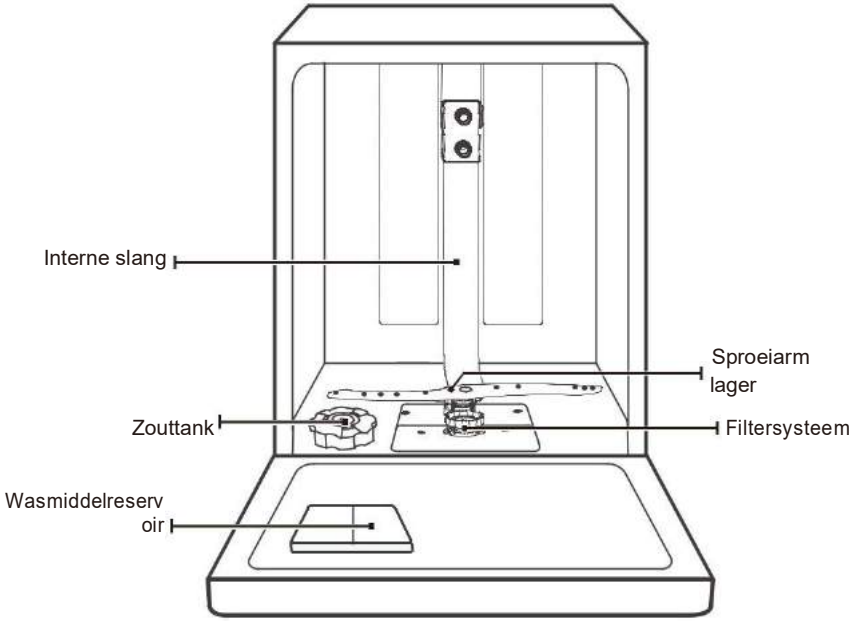

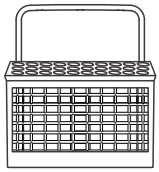

Bestekmand

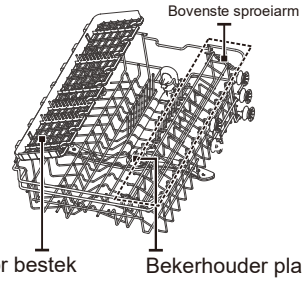

Bovenste korf

Onderste korf

OPMERKING:

Afbeeldingen dienen slechts ter referentie, modellen kunnen afwijken.
Alleen ter informatie.

GEBRUIK VAN UW VAATWASSER

Voordat u uw vaatwasser gebruikt:

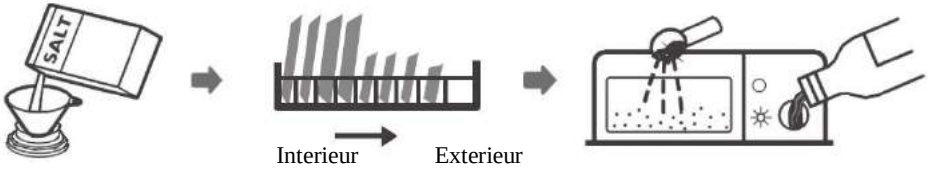

1. Stel de waterontharder in
2. Voeg zout toe aan de waterontharder
3. Vul de manden
4. Wasmiddel toevoegen

Raadpleeg het hoofdstuk "Waterontharder" als u de waterontharder moet afstellen.

Het zout in de waterontharder vullen

OPMERKING:

Als uw model niet is uitgerust met een waterontharder, kunt u dit gedeelte overslaan.
Gebruik altijd zout dat speciaal voor vaatwassers is bedoeld.
Het zoutreservoir bevindt zich onder de onderste korf en moet als volgt worden gevuld:

⚠ AVERTISSEMENT

- **Gebruik alleen zout dat speciaal voor vaatwassers is bedoeld!**

  Alle andere soorten zout die niet specifiek voor gebruik in een vaatwasser zijn bedoeld, vooral keukenzout, kunnen de ontharder beschadigen. In geval van schade veroorzaakt door het gebruik van een verkeerd soort zout, aanvaardt de fabrikant geen enkele garantie of aansprakelijkheid voor de veroorzaakte schade.
- Voeg alleen zout toe voordat u een van de wasprogramma's start.

  Dit voorkomt corrosie als gevolg van zoutkorrels of zout water dat enigszins is overgelopen naar de bodem van het toestel.

Volg deze stappen om vaatwaszout toe te voegen:

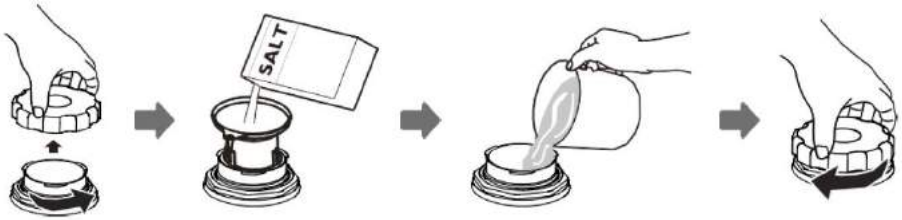

1. Verwijder de onderste korf en schroef de tankdop los en verwijder hem.
2. Plaats het uiteinde van de trechter (bijgeleverd) in de opening en giet er ongeveer 1,5 kg zout in.
3. Vul de zouttank volledig met water. Het is normaal dat een kleine hoeveelheid water uit de zouttank overloopt.
4. Zodra de tank vol is, schroeft u de dop er weer stevig op.
5. Het waarschuwingslampje voor het zoutniveau gaat uit zodra de tank vol is met zout.
6. Onmiddellijk na het vullen van het zoutreservoir moet een wasprogramma worden gestart (wij adviseren een kort programma te gebruiken). Anders zouden het filtersysteem, de pomp of andere belangrijke onderdelen van de machine door het zoute water beschadigd kunnen worden. Dit zou niet onder de garantie vallen.

OPMERKING:

- De zouttank mag pas gevuld worden als de zout-indicator ( ) op het bedieningspaneel oplicht. Het is mogelijk dat het licht nog enige tijd blijft branden als de tank vol is, afhankelijk van de snelheid waarmee het zout oplost.
  Indien uw vaatwasser geen waarschuwingslampje voor het zoutniveau op het bedieningspaneel heeft (bij sommige modellen), kunt u aan het aantal uitgevoerde wasbeurten ongeveer zien wanneer u zout aan de ontharder moet toevoegen.

- Als het zout tijdens het vullen een beetje is overgelopen, draai dan een kort programma of spoel om het overtollige zout te verwijderen.

Tips voor het gebruik van de mand

Afstellen van de bovenste korf

Type 1:

De hoogte van de bovenste korf kan gemakkelijk worden aangepast om grotere vaat in de bovenste of onderste korf te plaatsen.
Om de hoogte van de bovenste korf aan te passen, volgt u deze stappen:

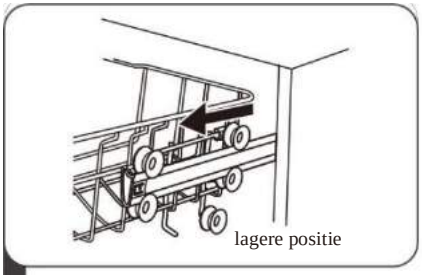

1 Verwijder de bovenste korf.

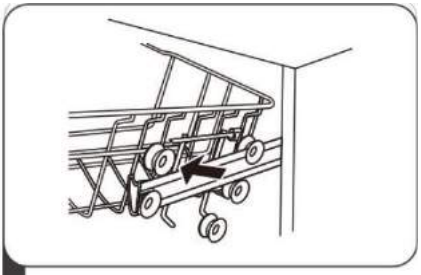

2 Verwijder de bovenste korf.

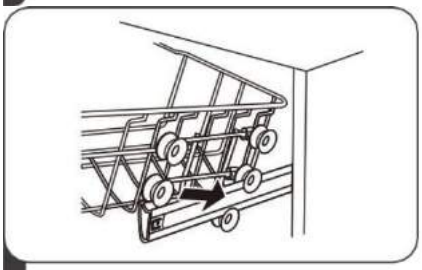

3 Bevestig de bovenste korf aan de bovenste of onderste rollers.

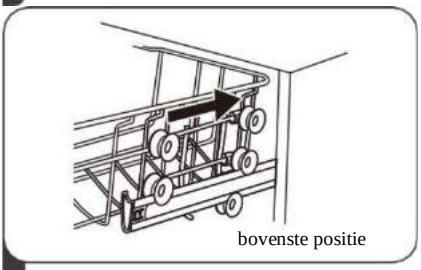

4 Plaats de bovenste korf terug.

Type 2:

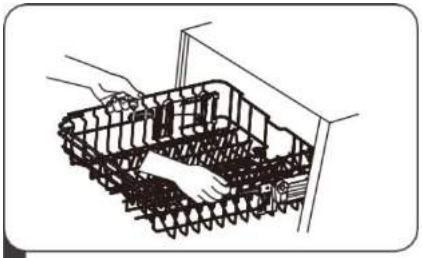

1 Om de bovenste korf hoger te plaatsen, tilt u hem op tot beide zijden zich op dezelfde hoogte bevinden. De mand wordt vergrendeld.

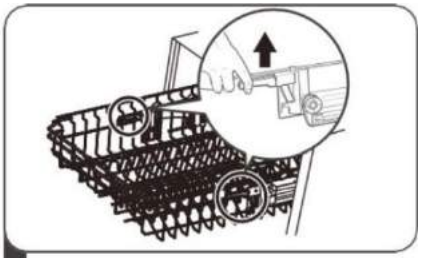

2 Om de mand te laten zakken, duwt u de hendel omlaag en laat u hem los.

Vouw in de kopjesplanken

Om ruimte te maken voor grotere voorwerpen in het rek van de vaatwasser, tilt u het rek omhoog. U kunt er dan grote glazen in zetten. U kunt het ook verwijderen als u het niet gebruikt.

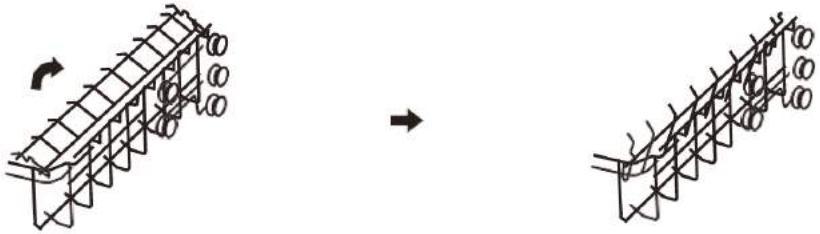

Vouw de plankdragers in

De spikes worden gebruikt om borden en een dienblad vast te houden. Ze kunnen worden neergelaten om plaats te maken voor groot keukengerei.

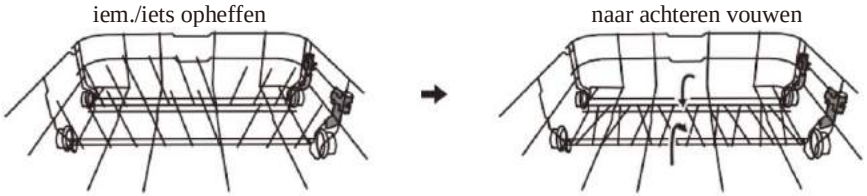

ONDERHOUD EN REINIGING

Onderhoud van de buitenkant van de eenheid

De deur en de deurafdichting

Maak de deurafdichtingen regelmatig schoon met een zachte vochtige doek om etensresten te verwijderen.
Bij het inladen van de vaatwasser kunnen er voedsel- en drankresten langs de zijkanten van de deur van de vaatwasser naar beneden druipen. Deze oppervlakken bevinden zich buiten de waskuip en kunnen derhalve niet worden bereikt door het water van de sproeiarmen. Eventuele afzettingen moeten worden weggeveegd voordat de deur wordt gesloten.

Het bedieningspaneel

Als reiniging noodzakelijk is, moet het bedieningspaneel ALLEEN met een licht vochtige doek worden afgeveegd.

⚠ WAARSCHUWING

- Gebruik nooit spuitbussen om de deur schoo n te maken, omdat dit het deurslot en de elektrische onderdelen kan beschadigen.
- Gebruik nooit schurende reinigingsmiddelen of schuursponsjes op de buitenoppervlakken, aangezien deze sporen of krassen kunnen achterlaten op het roestvast stalen oppervlak. Sommige papieren handdoeken kunnen ook krassen op de oppervlakken veroorzaken of krassen achterlaten.

Onderhoud van de binnenkant van het toestel

Filtreersysteem

Het filtersysteem onderaan de wastank vangt het grote vuil van de wascyclus op. Het verzamelde grote vuil kan de filters blokkeren. Controleer de toestand van de filters regelmatig en reinig ze zo nodig onder stromend water. Volg de onderstaande stappen om de filters van de wastobbe schoon te maken.

OPMERKING:

De illustraties dienen enkel ter referentie, filtersysteem en sproeiarmmodellen kunnen verschillen. Alleen ter referentie.

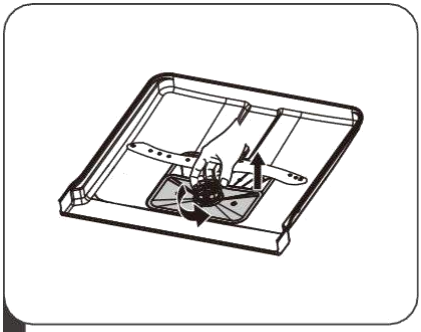

1 Houd het groffilter vast en draai het tegen de wijzers van de klok in om het te ontgrendelen. Til het filter omhoog en uit de vaatwasser.

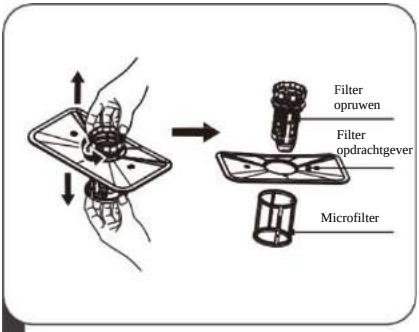

2 De microfilter kan uit de bodem van het filtersysteem worden verwijderd.
Het voorzetfilter kan van het hoofdfilter worden losgemaakt door de lipjes aan de bovenkant licht in te drukken en ze eruit te trekken.

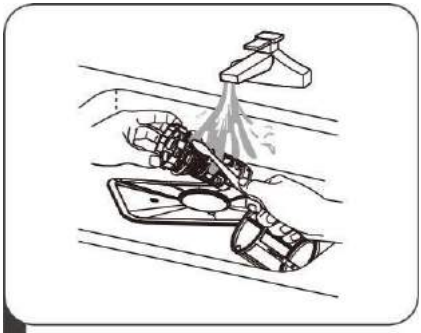

3 Grote etensresten kunnen worden verwijderd door het filter onder stromend water te reinigen.
Voor een grondiger reiniging gebruikt u een zachte reinigingsborstel.

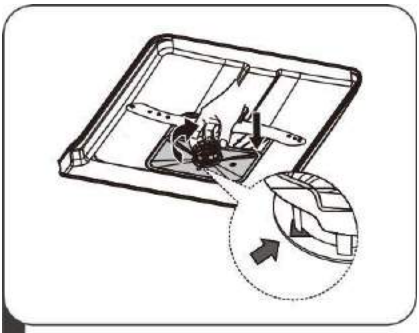

4 Monteer de filters in omgekeerde volgorde van verwijdering, plaats het filterelement terug en draai het met de wijzers van de klok mee in de richting van de pijl.

⚠ WAARSCHUWING

- Draai de filters niet te vast aan. Vervang de filters op de juiste manier, anders kan grof vuil het systeem binnendringen en blokkeren.
- Gebruik de vaatwasser NOOIT zonder de filters. Zorg ervoor dat ze correct worden teruggeplaatst om een goed wasresultaat te garanderen en beschadiging van vaatwerk en keukengerei te voorkomen.

Sproeiarm

De sproeiarmen moeten regelmatig worden gereinigd om de chemicaliën in het harde water te verwijderen die de goede werking van de waterstralen en de kogellagers kunnen verhinderen.
Volg de onderstaande instructies om de sproeiarmen te reinigen:

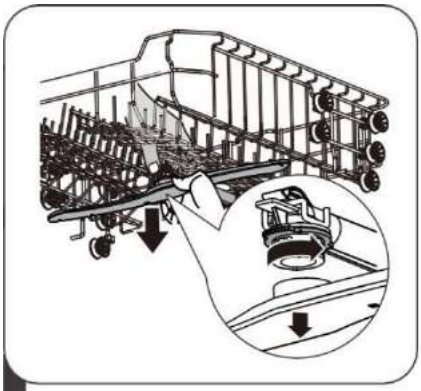

1 Om de bovenste sproeiarm te verwijderen, houdt u de moer vast en draait u de sproeiarm met de klok mee om hem te verwijderen.

2 Om de onderste sproeiarm te verwijderen, trekt u hem omhoog om hem los te schroeven.

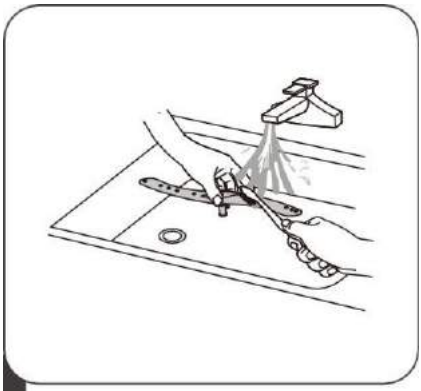

3 Maak de armen schoon met zeep en warm water en gebruik een zachte borstel om de spuitgaten schoon te maken. Vervang ze na goed spoelen.

Onderhoud van de vaatwasser

Voorzorgsmaatregelen tegen vorst

Neem maatregelen tegen bevriezing om uw vaatwasser in de winter te beschermen. Na elk gebruik van uw afwasmachine dient u de volgende procedure te volgen:

1. Schakel de elektrische stroom naar de vaatwasser uit.
2. Sluit de watertoevoer af en koppel de bijbehorende slang los van de watertoevoerkraan.
3. Laat het water uit de watertoevoerslang en de waterkraan lopen. (Gebruik een bak om het water op te vangen).
4. Sluit de watertoevoerslang weer aan op de kraan.
5. Verwijder het filter op de bodem van de tank en verwijder het water uit de opvangbak met een spons.

Na elke wasbeurt

Draai na elke wasbeurt de waterkraan dicht en laat de deur op een kier staan om schimmelvorming en onaangename geurtjes in het toestel te voorkomen.

De stekker uit het stopcontact halen

Trek altijd de stekker uit het stopcontact voordat u het apparaat schoonmaakt of onderhoudt.

Vermijd oplosmiddelen en schurende producten

Gebruik geen schuurmiddelen of oplosmiddelen om de behuizing en de rubberen onderdelen te reinigen. Gebruik alleen een doek die met een warm sopje is bevochtigd.
Om strepen of vlekken van het binnenoppervlak te verwijderen, gebruikt u een doek die is bevochtigd met een licht azijnwaterige oplossing, of met een speciaal vaatwasmachinereinigingsmiddel.

Indien niet gebruikt voor een lange periode van tijd

Het is raadzaam het apparaat een volledige leegcyclus te laten doorlopen, de stekker uit het stopcontact te halen, de waterkraan dicht te draaien en de deur op een kleine kier te laten staan. Hierdoor blijven de afdichtingen langer in goede staat en wordt voorkomen dat er onaangename geurtjes in het toestel ontstaan.

Verplaatsen van het apparaat

Als het toestel moet worden verplaatst, probeer het dan rechtop te houden. Als het absoluut noodzakelijk is, leg hem dan op zijn rug.

INSTALLATIEHANDLEIDING

⚠ WAARSCHUWING

Gevaar voor elektrische schokken
Ontkoppel de stroomvoorziening voordat u de vaatwasser.
Doet u dit niet, dan kan dit leiden tot elektrische schokken of de dood.

⚠ Attentie

De installatie van de leidingen en de elektrische aansluitingen moeten worden uitgevoerd door gekwalificeerde vakmensen.

Over de elektrische aansluiting

⚠ WAARSCHUWING

Voor uw persoonlijke veiligheid:

- Gebruik geen verlengsnoer of stroomadapter voor dit toestel.
- In geen geval mag u de aardingspin van het netsnoer doorknippen of losmaken.

Elektrische eisen

Lees de informatie op het typeplaatje voor de spanningswaarde. Sluit de vaatwasser aan op een geschikte stroomvoorziening. Gebruik een 10A/13A/16A zekering. Een tijdvertragende zekering of stroomonderbreker wordt aanbevolen, evenals een onafhankelijk stroomcircuit voor dit apparaat.

Elektrische aansluitingen

Controleer of de spanning en de frequentie van de voeding overeenstemmen met die welke op het kenplaatje zijn aangegeven. Sluit de stekker alleen aan op een correct geaard stopcontact. Als het stopcontact waarop het apparaat moet worden aangesloten niet geschikt is, vervang dan het stopcontact in plaats van een adapter of iets dergelijks te gebruiken, aangezien dit oververhitting en brandwonden kan veroorzaken.

⚠ Voordat u het apparaat installeert, moet u controleren of het goed geaard is.

Watervoorziening en-afvoer

Aansluiting voor koud water

Sluit de koudwatertoevoerslang aan op een fitting met 19 mm schroefdraad en zorg ervoor dat de aansluiting goed vastzit.

Als de slangen nieuw zijn of enige tijd niet zijn gebruikt, laat u het water lopen om te controleren of het water schoon is. Dit is nodig om te voorkomen dat de watertoevoer geblokkeerd raakt en het toestel beschadigd wordt.

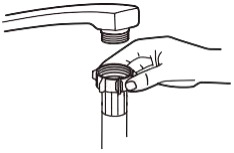

ingangsleiding van gewoon water

ingangsleiding waterveiligheidssysteem

Over de veiligheid watertoevoerslang

De watertoevoerslang is dubbelwandig. Het slangsysteem zorgt ervoor dat de watertoevoer wordt geblokkeerd als de watertoevoerslang breekt en dat de luchtruimte tussen de watertoevoerslang en de buitenste gegolfde slang met water wordt gevuld.

⚠ WAARSCHUWING

Een slang die aan een handdouche is bevestigd, kan exploderen als hij in dezelfde watertoevoerleiding als de vaatwasser wordt geïnstalleerd. Als uw gootsteen er een heeft, is het raadzaam de slang los te koppelen en het gat af te dichten.

Hoe de veiligheidsslang voor watertoevoer aan te sluiten

1. Trek de waterslang volledig uit het opbergvak aan de achterkant van de vaatwasser.
2. Draai de schroeven van de watertoevoerslang vast aan de 19 mm schroefdraadtap.
3. Zet de watertoevoer helemaal open voordat u de vaatwasser gebruikt.

Hoe de watertoevoerslang los te koppelen

1. Sluit de watertoevoer af.
2. Verwijder de watertoevoerslang van de kraan.

Aansluiten van de afvoerbuizen

Steek de waterafvoerslang in een afvoerbuis met een diameter van ten minste 4 cm, of laat hem in de gootsteen lopen. Zorg ervoor dat de slang niet gedraaid of geknikt is. De hoogte van de afvoerpijp moet minder dan 1000 mm bedragen. Het open uiteinde van de pijp mag niet in water worden ondergedompeld om terugstroming te voorkomen.

⚠ Bevestig de afvoerslang in positie A of positie B.

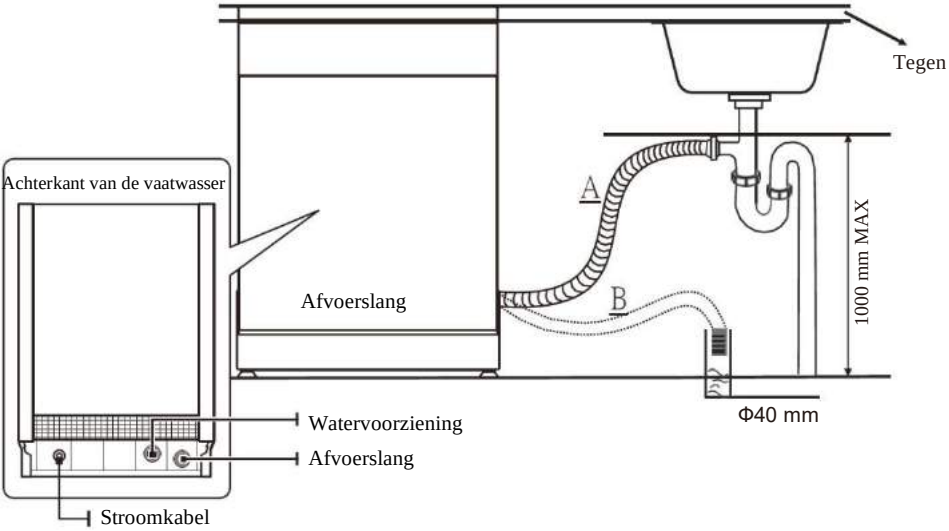

Hoe overtollig water uit leidingen af te voeren

Indien de gootsteen op een hoogte van 1 m van de grond is geplaatst, is het niet mogelijk het overtollige water uit de leidingen rechtstreeks in de gootsteen te lozen. In dat geval moet het water worden opgevangen in een kom of een andere geschikte bak die zich buiten en op een lagere hoogte dan de gootsteen bevindt.

Water evacuatie

Sluit de afvoerslang aan. Zorg ervoor dat hij correct is geïnstalleerd om lekken te voorkomen. Zorg ervoor dat de waterafvoerslang niet geknikt of geplet is.

Slang verlenging

Als u een slangverlengstuk nodig hebt, zorg er dan voor dat u hetzelfde type afvoerslang gebruikt.
Dit mag niet meer dan 4 meter zijn, anders vermindert het reinigend vermogen van de vaatwasser.

Aansluiting op de sifon

De afvoeraansluiting moet minder dan 100 cm (maximaal) boven de bodem van de vaatwasser liggen. De afvoerslang moet goed worden vastgemaakt.

Instellen van het apparaat

Plaats de vaatwasser in de gewenste positie. De achterkant van de vaatwasser moet de muur achter de vaatwasser raken en de zijkanten moeten langs de muur of aangrenzend meubilair worden geplaatst. De vaatwasser is voorzien van watertoevoer- en afvoerbuizen die zowel aan de rechter- als aan de linkerkant kunnen worden geplaatst om een correcte installatie te vergemakkelijken.

Upgraden van het toestel

Als de vaatwasser eenmaal op zijn plaats staat, kan de hoogte van de vaatwasser worden gewijzigd door de schroefhoogte van de poten aan te passen.

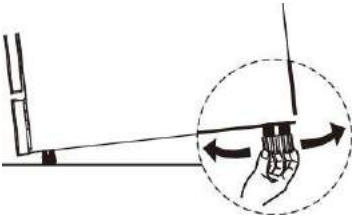

OPMERKING:

Geldt alleen voor vrijstaande afwasmachines.

Vrijstaand

Juxtapositie tussen bestaande meubels

De vaatwasser is ontworpen met een standaardhoogte van 845 mm en kan dus tussen moderne keukenblokken van dezelfde hoogte worden geplaatst. Om een perfecte uitlijning te bereiken, gebruikt u de verstelbare voetjes.

Het gelamineerde bovenblad van de machine vergt geen speciaal onderhoud, aangezien het hitte-, kras- en vlekbestendig is.

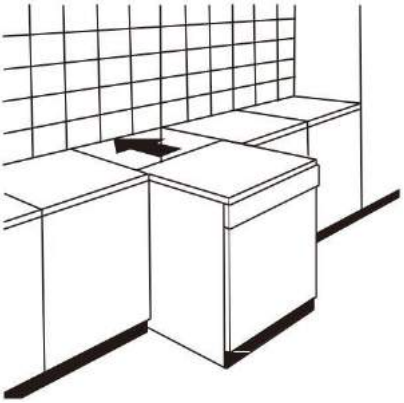

Onder een bestaand werkblad

(installatie onder een werkblad)
Moderne keukens hebben één werkblad waaronder de onderkasten en de apparatuur worden geplaatst. In dat geval kan het werkblad worden verwijderd door de schroeven aan de achterkant los te draaien (**a**).

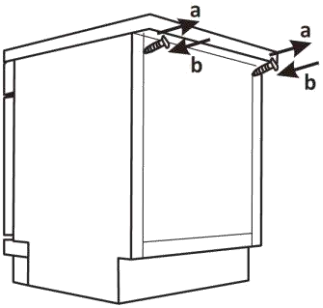

⚠ Attentie

Na het verwijderen van het werkblad MOETEN de schroeven weer ingedraaid worden (**b**).

De hoogte wordt zo gereduceerd tot 815 mm, zoals vereist door de internationale norm (ISO), en de vaatwasser past perfect onder het werkblad.

Inbouwmontage (voor geïntegreerde modellen)

Stap 1: Kies de beste plaats voor de vaatwasser

De vaatwasser moet worden geïnstalleerd in de buurt van een bestaande watertoevoer, afvoer en stopcontact.
Illustraties van de afmetingen van de kast en de inbouwpositie van de vaatwasser.

1. De opening tussen de bovenkant van de vaatwasser en de bovenkant van de kast moet minder dan 5 mm bedragen; de deur moet op één lijn staan met de zijwanden van de kast.

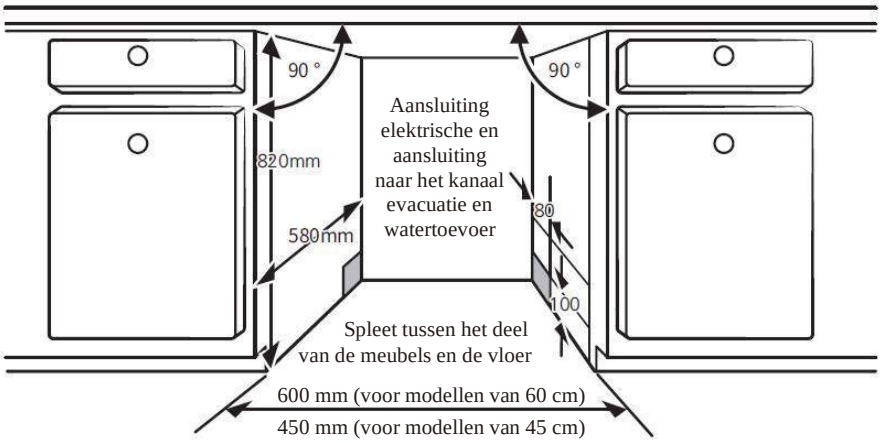

2. Als de vaatwasser in een hoekkast wordt geïnstalleerd, zorg er dan voor dat er voldoende ruimte is beschikbaar om de deur te openen. Vaatwasser

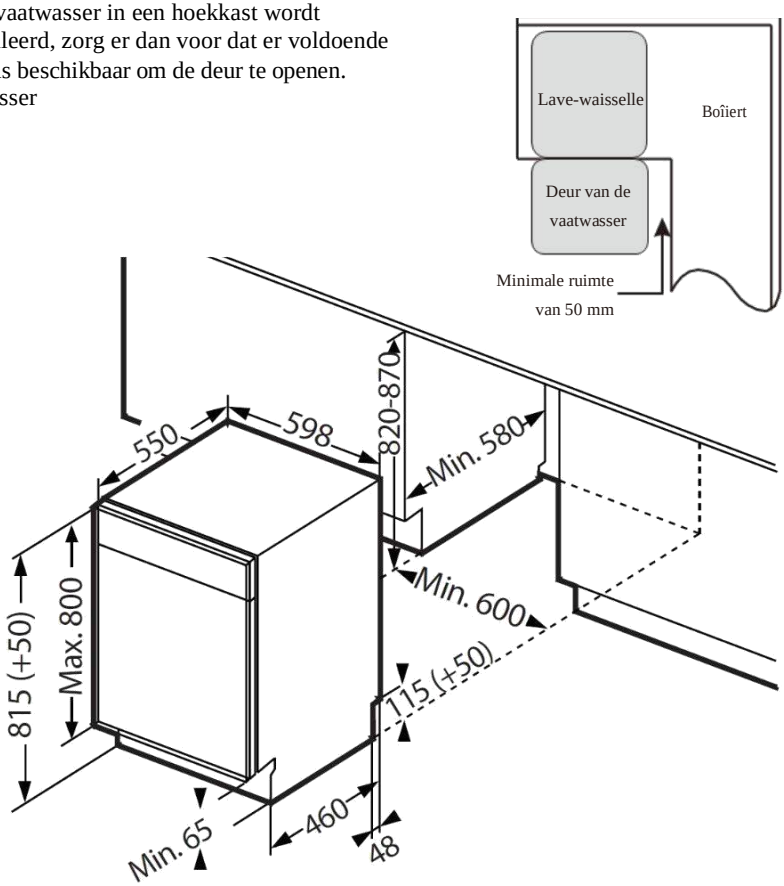

OPMERKING:

Het kan nodig zijn een ander gat te boren in de tegenoverliggende kast, afhankelijk van de plaats van uw stopcontact.

Stap 2: Afmetingen en installatie van het decoratieve paneel

Raadpleeg de onderstaande uitleg en het installatieschema voor het bevestigen van het afwerkingspaneel op de deur van de afwasmachine.

Semi-geïntegreerd model

Scheid de twee klittenbandstroken A en B, bevestig klittenbandstrook A aan het decoratieve houten paneel en viltklittenbandstrook B aan de buitenste deur van de afwasmachine (zie figuur A). Zodra het paneel op zijn plaats zit, bevestigt u het aan de buitenkant van de deur met schroeven en bouten (zie figuur B).

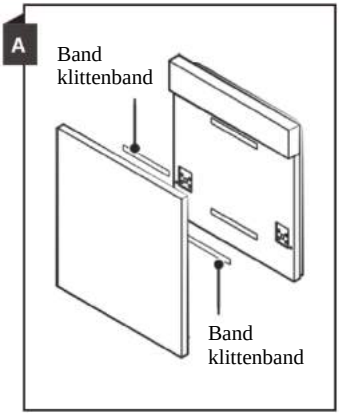

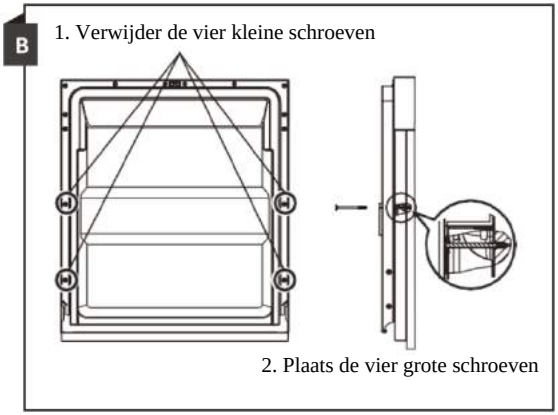

Alles-in-één model

Installeer de haak op het decoratieve houten paneel en steek het in de gleuf aan de buitenkant van de deur van de afwasmachine (zie figuur A). Zodra het paneel op zijn plaats zit, bevestigt u het aan de buitenkant van de deur met schroeven en bouten (zie figuur B).

Let op: het houten sierpaneel mag niet zwaarder zijn dan 5 kg

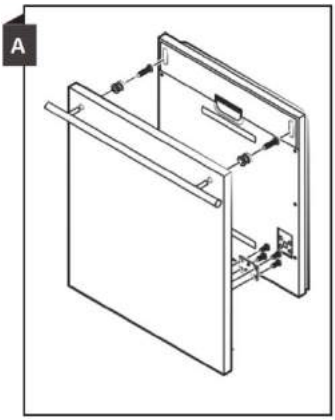

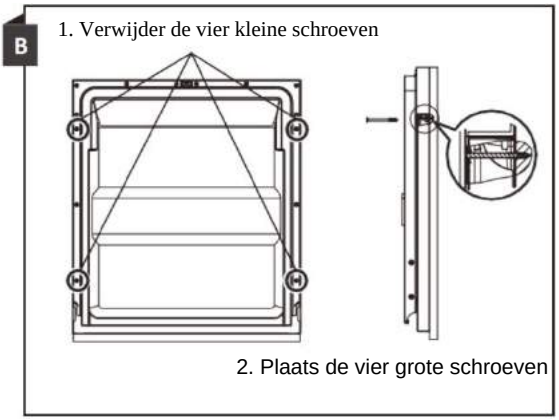

Stap 3: De spanning van de deurveer instellen

1. De juiste veerspanning voor de deur wordt in de fabriek ingesteld. Als u een decoratief paneel installeert, zal het nodig zijn de veerspanning bij te stellen. Draai aan de stelschroef om de spanning van de staalkabel te spannen of te verslappen. De veerspanning van de deur is correct wanneer de deur horizontaal blijft in de volledig geopende stand en sluit met een lichte druk.

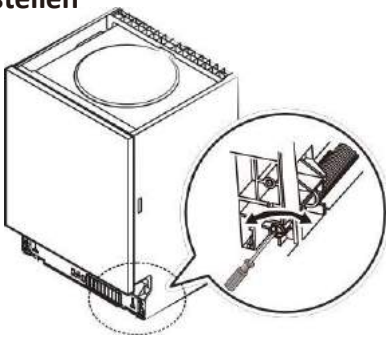

Stap 4: Vaatwasser installeren

Raadpleeg de installatiestappen die op de installatietekeningen zijn aangegeven.

1. Breng de condensatiestrip aan onder het werkoppervlak van het meubel. Zorg ervoor dat de condensatiestrip gelijk ligt met de rand van het werkblad. (Stap 2)
2. Sluit de inlaatslang aan op de koudwatertoevoer.
3. Sluit de afvoerslang aan.
4. Sluit de stroomkabel aan.
5. Zet de vaatwasser op zijn plaats. (Stap 4)
6. Zet de vaatwasser waterpas. De achterkant kan vanaf de voorkant van de vaatwasser worden afgesteld door de schroef in het midden van de basis van de vaatwasser te verdraaien. Om de voorpoten af te stellen, gebruikt u een platte schroevendraaier en draait u de voorpoten totdat de vaatwasser waterpas staat. (Stap 5 naar Stap 6)
7. Installeer de kastdeur op de buitenste deur van de vaatwasser. (Stap 7 tot Stap 10)
8. Pas de veerspanning van de deur aan door een inbussleutel met de klok mee te draaien om de veren aan de linker- en rechterkant van de deur aan te spannen. Doet u dit niet, dan kan uw vaatwasser beschadigd raken. (Stap 11)
9. De vaatwasser moet goed vastzitten. Er zijn twee manieren om dit te doen:
   - **A.** Normaal werkblad: Steek de installatiehaak in de gleuf in het zijpaneel en bevestig hem aan het werkblad met de houtschroeven.
   - **B.** Marmeren of granieten werkblad : Zet de zijkant vast met een schroef.

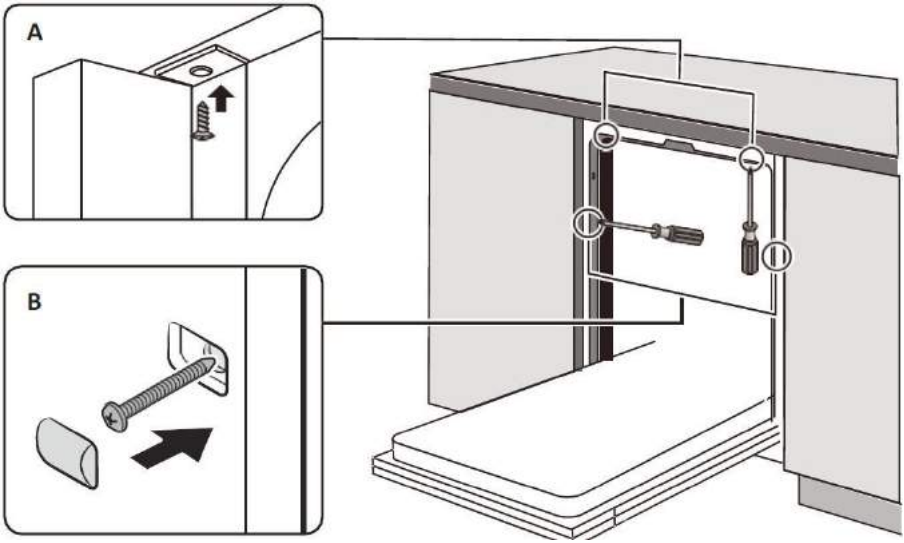

Stap 5: Zet de vaatwasser waterpas

De vaatwasser moet waterpas staan om een goede werking van de korf en optimale wasprestaties te garanderen.

1. Plaats een waterpas op de deur en op het rek in de vaatwasser zoals afgebeeld om te controleren of de vaatwasser waterpas staat.
2. Stel de vaatwasser waterpas door de drie stelvoetjes afzonderlijk af te stellen.
3. Let er bij het waterpas zetten van de vaatwasser op dat deze niet kantelt.

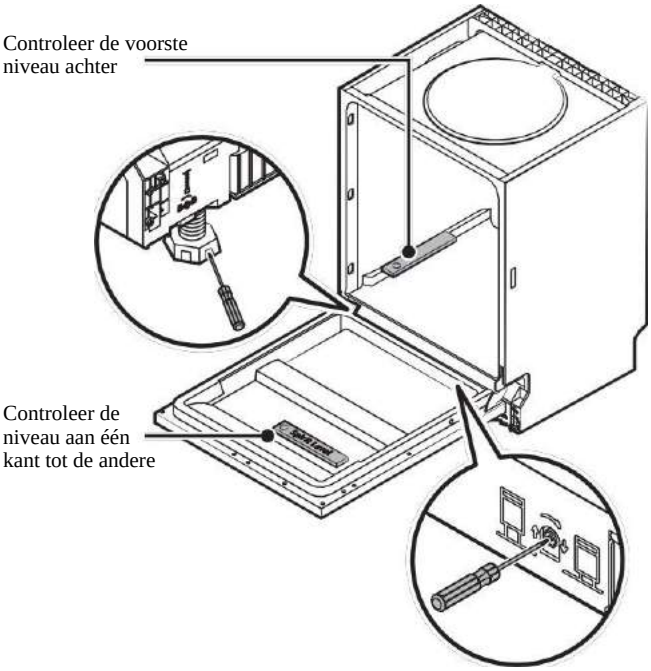

OPMERKING:
De maximale instelhoogte van de poten is 50 mm.

GIDS VOOR PROBLEEMOPLOSSING

Voordat u een technicus belt

Raadpleeg de tabellen op de volgende pagina's om te voorkomen dat u een technicus moet bellen.

Probleem	Mogelijke oorzaken	Oplossing
De vaatwasser doet niet werkt niet	Doorgebrande zekering of Stroomonderbreker aan.	Vervang de zekering of reset de stroomonderbreker. Koppel alle andere apparaat dat hetzelfde circuit deelt met de vaatwasser.
	De stroomvoorziening is niet geactiveerd.	Zorg ervoor dat de vaatwasser aan staat en dat de deur goed gesloten is. Zorg ervoor dat het netsnoer goed op het stopcontact is aangesloten.
	De waterdruk is laag	Controleer of de watertoevoer correct is aangesloten en of het water is in-geschakeld.
	De deur van de vaatwasser is niet goed gesloten.	Zorg ervoor dat het dicht is en dicht blijft. vergrendelen.
Het water is niet goed afgevoerd van uit de vaatwasser	Verbogen of vastzittende afvoerslang.	Controleer de afvoerslang.
	Verstopte filter.	Controleer het groffilter.
	De gootsteen is verstopt.	Controleer de gootsteen om er zeker van te zijn dat hij goed afvoert. Wanneer de gootsteen verstopt is, is het noodzakelijk contact op te nemen met een loodgieter in plaats van een onderhoudsmonteur.
Aanwezigheid van schuim in de tank	Ongeschikt wasmiddel.	Gebruik alleen een speciaal vaatwasmiddel om schuimvorming te voorkomen. Open indien nodig de vaatwasser en laat het sop verdampen. Voeg 1 gallon koud water toe aan de bodem van de vaatwasser. Sluit de deur van de vaatwasser en kies een willekeurige cyclus. In het begin zal de vaatwasser het water afvoeren. Open de deur nadat het sop is weggelopen en controleer of het sop weg is. Herhaal indien nodig.

Probleem	Mogelijke oorzaken	Oplossing
	Uitgieten van het spoelmiddel spoelmiddel.	Ruim het spoelglansmiddel altijd onmiddellijk op als het gemorst wordt.
Aanwezigheid van vlekken in de tank	Er is waarschijnlijk een gekleurd wasmiddel gebruikt.	Zorg ervoor dat u een wasmiddel gebruikt dat geen kleurstoffen bevat.
~~Sporen~~ van witte film op het binnenoppervlak	Aanwezigheid van harde mineralen in het water.	Gebruik voor het schoonmaken van de binnenzijde van het apparaat een vochtige spons gedrenkt in afwasmiddel en draag rubberen handschoenen. Gebruik nooit een ander reinigingsmiddel dan het vaatwasmiddel om schuimen of schuimen te voorkomen.
Aanwezigheid van roestvlekken op bestek	De aangetaste artikelen zijn niet corrosiebestendig.	Vermijd het wassen in de vaatwasser van voorwerpen die niet corrosiebestendig zijn.
	Een programma werd niet gestart nadat zout was toegevoegd. Sporen van zout ingebed in de wascyclus.	Draai altijd een programma zonder afwassen nadat u zout hebt toegevoegd. Selecteer niet de Turbo-functie (indien beschikbaar).
	Het deksel van de waterontharder zit los.	Controleer of het deksel van de ontharder goed vastzit.
Kloppend geluid in de vaatwasser	Een sproeiarm raakt het bestek in de mand.	Stop het programma en herschik de voorwerpen die de beweging van de sproeiarm blokkeren.
Rammelend geluid in de vaatwasser	De vaat zit los in de vaatwasser.	Onderbreek het programma en herschik de vaat.
Kloppend geluid in de waterleidingen	Dit kan te wijten zijn aan de installatie in het veld of de doorsnede van de pijp.	Dit heeft geen invloed op de werking van de vaatwasser. Neem in geval van twijfel contact op met een gekwalificeerde loodgieter.
De vaat is niet schoon	De gerechten zijn niet correct geladen.	Zie de opmerkingen in het hoofdstuk Vaatwasser in- en uitladen.
	Het programma was niet krachtig genoeg.	Kies een intensiever programma.
	Er werd een onvoldoende hoeveelheid wasmiddel gedoseerd.	Gebruik meer wasmiddel of vervang het wasmiddel.
	Voorwerpen blokkeren de beweging van de sproeiarmen.	Herschik de voorwerpen zo dat de armen vrij kunnen draaien.

	De combinatie van filters niet schoon is of niet goed geïnstalleerd in de in de bodem van de waskast. kastbasis. Dit kan ervoor zorgen dat de verstopping van de sproeiarmen. sproeiarmen.	Reinig/bevestig het filter op de juiste wijze. Maak de sproeiarmen schoon.
Opaciteit van glazen voorwerpen.	Combinatie van vers water en een te grote hoeveelheid wasmiddel.	Als het water zacht is, gebruik dan minder afwasmiddel en kies een kortere cyclus om glaswerk te wassen en een bevredigend resultaat te krijgen.
Witte vlekken verschijnen op borden en glazen.	Gebieden met hard water kunnen kalkaanslag veroorzaken.	Voeg meer wasmiddel toe.
Zwarte of grijze vlekken op de vaat	Aluminium keukengerei schuurt tegen het servies.	Gebruik een mild schurend reinigingsmiddel om deze vlekken te verwijderen.
Je hebt wasmiddel in de dispenser laten zitten	De vaat blokkeert het wasmiddelbakje.	Vul de borden goed bij.
De vaat droogt niet	Verkeerde lading	Laad de vaatwasser in de juiste richting.
	Verwijdering van vaatwerk eerder dan verwacht.	Leeg uw vaatwasser niet onmiddellijk na het wassen. Open de deur een beetje, zodat de stoom kan ontsnappen. ontsnapt er stoom. Neem de afwas mee en en zet ze er pas weer in als het veilig is om dat te doen. Laad het onderste rek eerst uit om te voorkomen dat er water uit het bovenste rek loopt.
	Het verkeerde programma is geselecteerd.	Bij een kort programma is de wastemperatuur lager, wat de reinigingsprestatie vermindert. Kies een programma met een lange wascyclus.
	Gebruik van bestek van slechte kwaliteit.	Water afvoeren is moeilijker met deze voorwerpen. Dit soort bestek of serviesgoed is niet geschikt voor de vaatwasser. vaatwasser.

LADEN VAN KORVEN VOLGENS EN60436:

1. Bovenste mand :

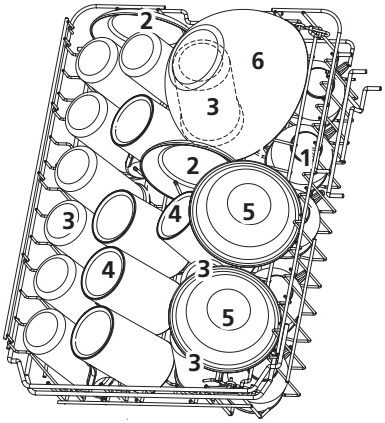

Number	Item
1	Mok
2	Juskom
3	Glas
4	Mokken
5	Kom
6	Salade kom

2. Onderste korf :

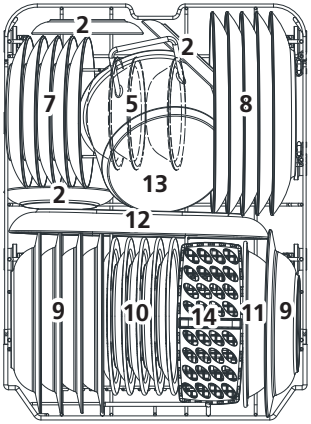

Nummer	Item
7	Dessert bord
8	Diner bord
9	Soepbord
10	Melamine dessertbord
11	Schaal van melamine
12	Ovale schaal
13	Salade kom
14	Bestekmand

4. Bestekhouder:

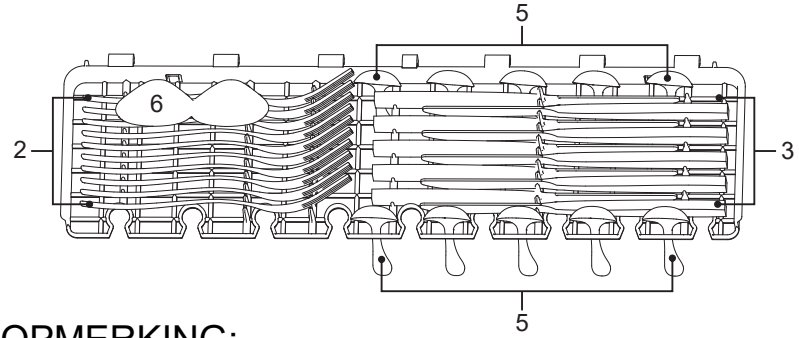

OPMERKING:

Plaats lichte voorwerpen en vaatwerk in de bovenste mand. Het totale gewicht is minder dan 1,5 kg. IN

4. Bestekmand:

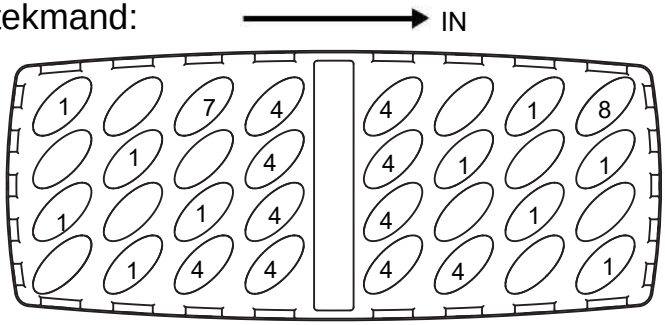

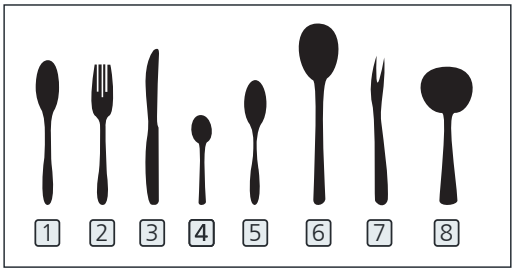

Informatie voor vergelijkbaarheidstests volgens EN60436
Capaciteit: 10 couverts
Positie bovenste korf: onderste positie
Programma: ECO
Instelling spoelglansmiddel: MAX
Instelling van de waterontharder: H3

Nummer	Item
1	Soeplepel
2	Vork
3	Mes
4	Koffielepel
5	Dessertlepel
6	Salade lepel
7	Saladevork
8	Pollepel

KORTE REFERENTIEGIDS

Voor gedetailleerde bedieningsinstructies, gelieve de relevante inhoud in de gebruiksaanwijzing te lezen.

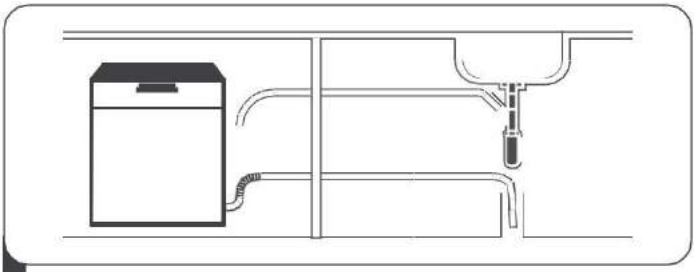

1 Installatie van de afwasmachine
(Zie het hoofdstuk "INSTALLATIE INSTRUCTIES")

2 Verwijdering van grote resten op de bestek

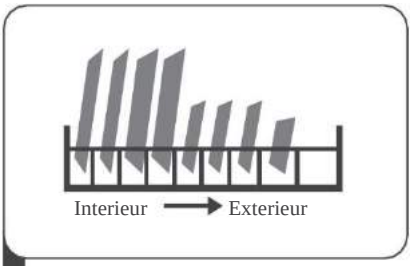

3 Laden van manden

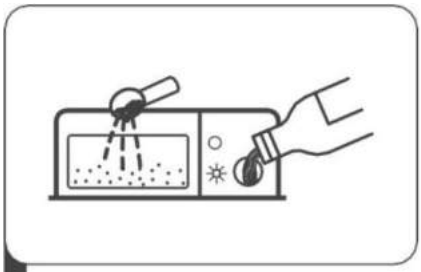

4 Laden van de dispenser

5 Kiezen van een programma en vaatwasmachine werking

GEBRUIK VAN UW VAATWASSER

Bediening van het bedieningspaneel

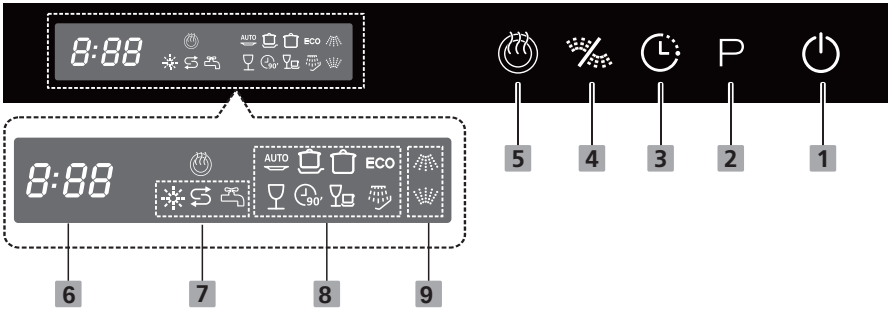

1 Stroomvoorziening	Druk op deze toets om uw vaatwasser aan te zetten, het display
2 **Programme**	Druk op deze toets om het juiste wasprogramma te kiezen, het bijbehorende controlelampje gaat branden.
3 Vertraagde start	Druk op de Delay toets om de vertragingstijd te verlengen. Stel een cyclus maximaal 24 uur uit in stappen van é é n uur. Nadat u de vertragingstijd hebt ingesteld, drukt u op de toets Start/Pauze om te beginnen.
4 Halve belasting	Voor kleine ladingen kunt u de optie halve lading kiezen. De wascyclus wordt alleen in de bovenste of de onderste korf uitgevoerd, waardoor energie wordt bespaard. Om deze optie te activeren, drukt u op de toets voor halve lading op het bedieningspaneel.
5 Extra drogen	Als u uw vaat intensiever wilt drogen, kiest u deze optie. U kunt het activeren op het bedieningspaneel. De overeenkomstige indicator licht op.

6 Scherm	Toont de resterende tijd, de verblijftijd, de foutcode, enz.
7 Waarschuwingsindicator	Spoelglansmiddel Als de «✳» -indicator brandt, is het spoelglansmiddelniveau laag en moet het worden bijgevuld.

7	Waarschuwing sindicator	Zout Als de «⇄» -indicator brandt, is het zoutniveau laag en moet er zout worden toegevoegd. Storing in de watervoorziening Als de «🚰» -indicator brandt, betekent dit dat de waterkraan gesloten is.
8	Programma-indicator	AUTO Auto Voor licht, normaal of sterk vervuild vaatwerk met of zonder ingebakken voedsel. Intensief Voor sterk vervuilde vaat, potten, pannen, schalen enz. die normaal bevuild zijn met aangekoekt voedsel. Normaal Voor normaal bevuild bestek zoals, potten, borden, glazen en pannen die licht bevuild zijn. ECO ECO Dit is het standaardprogramma dat geschikt is voor normaal vuil vaatwerk zoals potten, borden, glazen en licht verontreinigde pannen. Glas Voor licht vervuild vaatwerk en glazen. 90' 90 minuten Voor normaal vervuild bestek dat snel moet worden gewassen. Snel Een kortere wasbeurt voor licht vervuild bestek dat niet gedroogd hoeft te worden. Dip Voor het afspoelen van vaatwerk dat u later op de dag wilt afwassen.
9	Alt indicator	Top Wanneer u Superior kiest, wordt alleen het bovenste korfmondstuk geactiveerd. De onderste sproeier werkt niet. Bodem Wanneer u Lager selecteert, wordt alleen het onderste korfmondstuk geactiveerd. De bovenste sproeier werkt niet.

Energie besparen

- Als u deze aanwijzingen opvolgt, zal uw toestel minder stroom en water verbruiken.
- Gebruik het Eco 50° programma.
- Als u maar een paar vaatjes moet wassen, gebruik dan de extra functie voor halve belading.

WasmiddelDetergent

Zoek uit welke wasmiddelen geschikt zijn voor uw toestel.

Geschikte detergenten

Gebruik alleen afwasmiddelen die geschikt zijn voor uw afwasmachine. Zowel detergenten als gemengde detergenten zijn geschikt. Gebruik voor optimale was- en droogresultaten een eenvoudig wasmiddel in combinatie met een speciaal zout → en li-vloeistofspoeling → Moderne wasmiddelen zijn per-formerend; meestal zijn ze samengesteld met een laag alkali-gehalte en bevatten ze enzymen. De
enzymen breken zetmeel af en maken albu-men en proteïnen los. Voor het verwijderen van gekleurde vlekken (b.v. van thee, ketchup), deze wasmiddelen
Deze detergenten bevatten bleekmiddelen op basis van zuurstof om gekleurde vlekken te verwijderen (bv. thee, ketchup).
Opmerking: Volg de instructies van de fabrikant van uw wasmiddel.

Wasmiddel	Beschrijving
Pastilles	De tabletten zijn geschikt voor alle wastaken en mogen niet moet niet worden gebruikt. Bij gebruik in kortere programma's is het mogelijk dat de tabletten niet volledig oplossen, waardoor er aan het einde van de cyclus wasmiddelresten achterblijven. Dit kan het reinigingsresultaat in gevaar brengen.
Wasmiddel in poedervorm	Wasmiddelen in poedervorm worden aanbevolen voor kortere programma's. De dosering kan worden aangepast aan de mate van vervuiling.

Vloeibaar wasmiddel	Vloeibare wasmiddelen lopen leeger en worden aanbevolen voor kortere programma's zonder voorwas. Vloeibare wasmiddelen kunnen uit het wasmiddelbakje lopen, ook al is het bakje goed gesloten. Dit is geen fout en zou niet ernstig moeten zijn als de volgende instructies worden opgevolgd: - Kies alleen een programma zonder voorwas - Stel geen uitgestelde starttijd in voor het programma. De dosering kan worden aangepast aan de mate van vervuiling.

Gemengde detergentia

Naast de klassieke detergenten is er een hele reeks producten met extra functies op de markt. Deze producten
Naast afwasmiddel bevatten deze producten een spoelglansmiddel en zoutvervangers (3-in-1) en, afhankelijk van de combinatie (4-in-1, 5-in-1, enz.), extra bestanddelen, b.v. om glas te beschermen of de glans van stalen keukengerei te herstellen. In de regel werken gemengde detergenten alleen met water met een hardheid
water met een maximale hardheid van 37°fH. Boven een waterhardheid van
boven 37°fH, moet u speciaal zout en spoelglansmiddel toevoegen. Voor het beste was- en droogresultaat adviseren wij het gebruik van speciaal zout en spoelvloeistof vanaf een waterhardheid van 25 °fH. Als u gemengde wasmiddelen gebruikt, wordt het wasprogramma automatisch aangepast, zodat u altijd het best mogelijke was- en droogresultaat krijgt.

Gebruik van ongeschikte detergentia

Gebruik geen schoonmaakmiddelen die uw toestel kunnen beschadigen of schadelijk kunnen zijn voor uw gezondheid.

Wasmiddel	Beschrijving
Vaatwas vaatwas hand	Handafwasmiddelen kunnen leiden tot meer schuimvorming en beschadiging van het toestel.

Wasmiddelen Chloorresten op de vaat kunnen de met gezondheid.
chloor

Waterontharder

De waterontharder moet handmatig worden ingesteld met de waterhardheidsknop.

De waterontharder is ontworpen om mineralen en zouten uit het water te verwijderen, die een schadelijk of negatief effect op de werking van het toestel zouden hebben. Hoe meer mineralen, hoe harder het water.
De waterontharder moet worden afgesteld op de waterhardheid in uw gebied. De plaatselijke watermaatschappij kan u advies geven over de hardheid van het water in uw regio.

Instellen van het zoutverbruik

De afwasmachine is zo ontworpen dat de hoeveelheid verbruikt zout kan worden aangepast aan de hardheid van het gebruikte water. Het doel is de zoutconsumptie te optimaliseren en te personaliseren.
Volg de onderstaande stappen om de zoutinname aan te passen.

1. Zet het toestel aan;
2. Houd de programmatoets ingedrukt gedurende meer dan 5 seconden om de ontharder instelstand te starten in de 60 seconden na het inschakelen van het toestel ;
3. Druk op de toets Programma om de geschikte instelling voor uw plaatselijke omgeving te selecteren. De instellingen veranderen volgens het volgende sequentiepatroon: H4->H5->H6->H1->H2->H3 ;
4. Druk op de aan/uit-knop om het afstelpatroon te voltooien.

WATERHARDHEID				Graad van de waterontharder water	Verbruik van zout (gram/cyclus)
Duits: dH	Frans: fH	Brits: Clarke	Mmol/l		
0- 5	0 - 9	0- 6	0 - 0.94	H1	0
6 - 11	10 - 20	7 - 14	1.0 - 2.0	H2	9
12- 17	21 - 30	15- 21	2.1 - 3.0	H3	12
18- 22	31 - 40	22- 28	3.1 - 4.0	H4	20
23- 34	41 - 60	29- 42	4.1 - 6.0	H5	30
35- 55	61 - 98	43- 69	6.1 - 9.8	H6	60

1°dH=1.25 °Clarke=1,78 °fH=0,178 mmol/l
De fabrieksinstelling: H3
Neem contact op met uw plaatselijke waterleidingbedrijf voor informatie over de hardheidsgraad van het water.

Voor meer informatie, zie het hoofdstuk "Zout bijvullen in de waterontharder".

OPMERKING:

Als uw model niet is uitgerust met een waterontharder, kunt u dit gedeelte overslaan.

Waterontharder

De hardheid van het water varieert van gebied tot gebied. Als u hard water in de vaatwasser gebruikt, ontstaat er aanslag op vaatwerk en keukengerei. Het toestel is uitgerust met een speciale waterontharder die een speciaal ontworpen zoutreservoir gebruikt om kalkaanslag en mineralen uit het water te verwijderen.

Voorbereiding en laden van gerechten

- Koop keukengerei met de vermelding "vaatwasmachinebestendig".
- Kies voor delicaat keukengerei een programma dat op de laagst mogelijke temperatuur werkt.
- Haal uw glazen en bestek niet onmiddellijk na afloop van het programma uit de vaatwasser om beschadiging te voorkomen.

Soorten materialen

Zijn niet compatibel

- Houten, porseleinen of paarlemoeren bestek
- Plastic voorwerpen die niet hittebestendig zijn
- Ouder bestek met gelijmde elementen die niet bestand zijn tegen hoge temperaturen
- Bestek of borden met lijm
- Tinnen of koperen elementen
- Kristallen glazen
- Stalen voorwerpen die kunnen roesten
- Houten dienbladen
- Artikelen van synthetische vezels

Zijn verenigbaar, maar met mogelijke langetermijngevolgen

- Sommige glassoorten kunnen na een bepaald aantal wasbeurten aangetast worden
- Zilver en aluminium onderdelen hebben de neiging te verkleuren wanneer ze gewassen worden
- Glasmotieven kunnen vervagen als ze vaak in de vaatwasser worden gewassen

Aanbevelingen voor het laden van de vaatwasser

Schraap grote hoeveelheden etensresten weg. Verzacht verbrande etensresten in uw in je potten en pannen. Het is niet nodig de vaat onder stromend water af te spoelen. Om een optimale werking van de vaatwasser te garanderen, dient u de volgende laadvoorschriften in acht te nemen de volgende laadrichtlijnen.
(De functionaliteit en het uiterlijk van de mand kunnen per model verschillen).

Plaats voorwerpen als volgt in de vaatwasser:

- Voorwerpen zoals kopjes, glazen, potten en pannen, enz. moeten naar beneden gericht zijn.
- Gebogen of verzonken voorwerpen moeten onder een hoek worden geplaatst, zodat het water kan weglopen.
- Alle gebruiksvoorwerpen zijn veilig opgestapeld en kunnen niet omvallen.
- Alle gebruiksvoorwerpen zijn zo geplaatst dat de sproeiarmen tijdens het wassen vrij kun nen draaien. tijdens het wasproces.
- Plaats holle voorwerpen zoals kopjes, glazen, pannen, enz. met de opening naar beneden gericht om te voorkomen dat zich water ophoopt in de bak of de diepe bodem. de opening naar beneden, om ophoping van water in de bak of de diepe bodem te voorkomen.
- Vaatwerk en bestek mogen niet in elkaar of op elkaar worden geplaatst.
- Om beschadiging te voorkomen, mogen de glazen elkaar niet raken.
- De bovenste korf is ontworpen om meer delicate en lichtere voorwerpen zoals glazen, koffie- en theekopjes op te bergen. zoals glazen, koffie- en theekopjes.
- Messen met een lang lemmet die rechtop worden bewaard, vormen een potentieel gevaar. potentieel gevaar!
- Lange en/of scherpe bestekdelen zoals vleesmessen moet horizontaal in de bovenste korf worden geplaatst.
- Gelieve uw vaatwasser niet te overladen. Dit is belangrijk voor goede resultaten en Dit is belangrijk voor goede resultaten en een redelijk energieverbruik.

OPMERKING :

Zeer kleine voorwerpen mogen niet in de vaatwasser worden afgewassen, omdat zij gemakkelijk uit de mand kunnen vallen.

AFWAS !

Om te voorkomen dat er water van de bovenste korf naar de onderste korf stroomt, raden wij aan de onderste korf te legen vóór de bovenste korf.

WAARSCHUWING

Gerechten kunnen heet zijn! Haal uw glazen en bestek niet binnen 15 minuten na het einde van het programma uit de vaatwasser om beschadiging te voorkomen.

Laden van de bovenste korf

De bovenste korf is ontworpen voor het opbergen van meer delicate en lichtere voorwerpen, zoals glazen, koffie- en theekopjes, schoteltjes, alsook schalen, kleine kommetjes en ondiepe pannen (op voorwaarde dat ze niet te vuil zijn). Plaats serviesgoed en kookgerei zo dat ze niet door de waterstraal kunnen worden verplaatst.

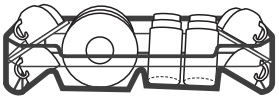

Laden van de onderste korf

Wij raden u aan grote voorwerpen en de moeilijkst schoon te maken voorwerpen in de onderste korf te plaatsen. Hiertoe behoren potten, pannen, deksels, serveerschalen en kommen, zoals weergegeven in de onderstaande figuur. Serveerbladen en deksels kunnen het best aan de zijkant van de rekken worden geplaatst om te voorkomen dat de draaiing van de bovenste sproeiarm wordt geblokkeerd.

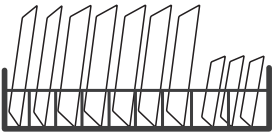

De aanbevolen maximumdiameter voor vaatwerk dat voor de vaatwasmiddeldispenser wordt geplaatst is 19 cm, zodat de opening niet geblokkeerd wordt.

Laden van de bestekmand

Bestek moet correct en gescheiden van elkaar in de bestekbak worden gelegd. Zorg ervoor dat het bestek niet in elkaar past, want dat kan tot slechte wasresultaten leiden.

⚠ WAARSCHUWING

Zorg ervoor dat er geen voorwerpen over de bodem kunnen lopen.
Laad scherp keukengerei altijd met het scherpe uiteinde naar beneden!

Voor het beste resultaat moet u de korven laden zoals beschreven in het hoofdstuk "Laden van de korven".

Rol van het spoelglansmiddel en het afwasmiddel

Het spoelglansmiddel wordt tijdens de laatste spoelbeurt afgegeven om te voorkomen dat er druppels op uw vaatwerk terechtkomen, die vlekken en strepen kunnen achterlaten. Het verbetert ook het drogen doordat het water beter uit het vaatwerk kan weglopen. Uw vaatwasser is ontworpen om te werken met een vloeibaar spoelmiddel.

⚠ WAARSCHUWING

Gebruik alleen afwasmiddelen voor de vaatwasser. Vul het spoelglansmiddelreservoir nooit met andere stoffen (bijv. afwasmiddel). Ze kunnen het toestel beschadigen.

Vulinterval van de spoelvloeistofdispenser

À Tenzij het spoelwaarschuwingslampje ( ) op het bedieningspaneel brandt, kunt u de benodigde hoeveelheid nog steeds schatten aan de hand van de kleur van de optische niveau-indicator naast de dop. Als het spoelglansmiddelreservoir vol is, wordt de indicator helemaal zwart. De grootte van de zwarte stip neemt af naarmate het spoelglansmiddelniveau daalt. Laat het spoelglansmiddel nooit tot onder 1/4 van de tank zakken.

Als het spoelglansvloeistofniveau daalt, verandert de grootte van de zwarte stip op de spoelglansvloeistofindicator, zoals hieronder getoond.

● Volledig ◉ 3/4 Vol ◉ Vol tot 1/2 ⊙ 1/4 vol ○ Vacuüm

De rol van het wasmiddel

De chemische bestanddelen in het afwasmiddel zijn nodig om al het vuil in de afwasmachine te verwijderen, op te breken en te verspreiden. De meeste detergenten van handelskwaliteit zijn geschikt voor dit doel.

⚠ WAARSCHUWING

- Juist gebruik van wasmiddel
  Gebruik alleen afwasmiddelen die speciaal voor afwasmachines zijn ontworpen. Hou je wasmiddel koel en droog. Doe waspoeder in het daarvoor bestemde doseerbakje voordat u de wascyclus start.
- **Vaatwasmiddelen zijn bijtend! Houd afwasmiddel buiten het bereik van kinderen.**

Vullen van het spoelvloeistofreservoir

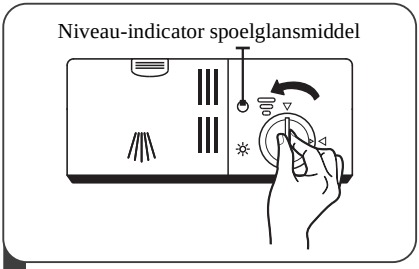

1 Om de automaat te openen, draait u de dop op de "open" pijl (links) en til het op.

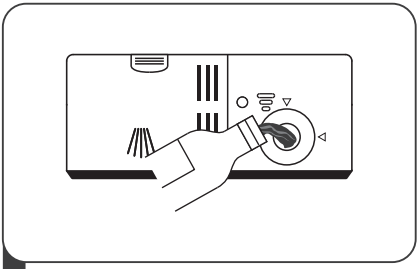

2 Giet het spoelglansmiddel voorzichtig in de dispenser en zorg ervoor dat het niet overloopt.

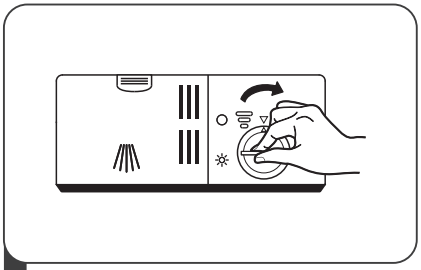

3 Plaats de dop terug door hem op één lijn te brengen met de "open" pijl en hem naar de gesloten (rechter) pijl te draaien.

REMARQUE :

Reinig de spoelvloeistof gemorst met een vod absorberend om de vorming van overmatig schuim tijdens de volgende wasbeurt.

Afstelling van de spoelvloeistoftank

Draai de hendel (Spoelen)

Zet de spoelglansmiddelindicator op een cijfer tussen 1 en 6. Hoe hoger het getal, hoe meer spoelglansmiddel de vaatwasser gebruikt. Als de vaat niet goed droogt of vlekken vertoont, draait u de draaiknop naar een hoger cijfer totdat de vaat vlekkeloos is.

Verlaag het niveau als uw vaat plakkerige witte vlekken heeft of als uw glazen of messen een blauwachtige film vertonen.

Vullen van het wasmiddelbakje

1 Open de deur van het wasmideldoseerbakje door op de vergrendeling van het doseerbakje te drukken.

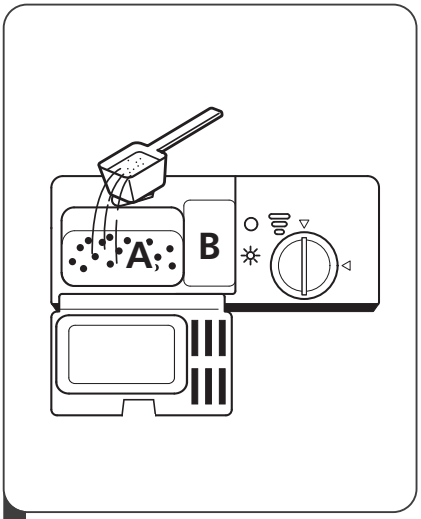

2 Doe wasmiddel in de grootste holte (A) voor de hoofdwascyclus. Voor het beste wasresultaat, vooral als uw vaat erg vuil is, giet u een kleine hoeveelheid afwasmiddel op de deur. Het extra wasmiddel wordt geactiveerd tijdens de voorwasfase.

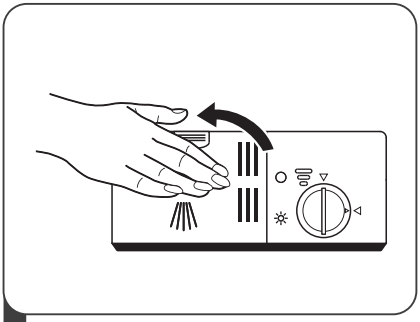

3 Sluit de klep door hem naar links te schuiven en naar beneden te drukken.

OPMERKING:

- Merk op dat de instelling kan variëren afhankelijk van hoe vuil het water is.
- Neem de aanbevelingen van de fabrikant op de verpakking van uw wasmiddel in acht.

PROGRAMMATION DU LAVE-VAISSELLE

Wascyclustabel

De onderstaande tabel laat zien welke programma's het meest geschikt zijn voor de hoeveelheid voedselresten en de benodigde hoeveelheid afwasmiddel. Het bevat ook diverse programma-informatie.
(●) geeft aan dat er spoelglansmiddel in het spoelglansmiddelbakje moet worden gedaan.

Programma	Beschrijving van de cyclus	Voorwas/ wasmiddel	Bedrijfstijd (min)	Energie (kWh)	Water (L)	Vloeibaar rinçage
AUTO Auto	Voorwas (45°C) Automatisch wassen (55-65°C) Spoelen Spoelen (50-55°C) Drogen	4/14g 1or2 stuks	85-150	0.981-1.501	9.2-13.9	●
Intensief	Voorwas (50°C) Was (65°C) Spoel Spoelen Spoelen (60°C) Drogen	4/14g 1or3 stuks	205	1.602	14.1	●
Universeel	Voorwas (45°C) Wassen (55°C) Spoelen Spoelen (60°C) Drogen	4/14g 1or3 stuks	175	1.395	13.9	●
ÉCO (* EN 60436)	Voorwas Was (50°C) Spoel (45°C) Drogen	4/14g 1or2 stuks	198	0.674	11	●
Glas	Voorwas (40°C) Was (50°C) Spoelen Spoelen (50°C) Drogen	4/14g 1or3 stuks	120	0.853	11.3	●
90' 90 min	Wassen (55°C) Naspoelen Naspoelen (50°C) Drogen	18g 1 stuk	90	0.831	8.4	●
Snel	Wassen (40°C) Spoelen (40°C) Spoelen (55°C)	12g	30	0.742	10	○
Dip	Voorwas		15	0.018	3.6	○

OPMERKING:
EN 60436: Dit programma is de testcyclus. Informatie voor de vergelijkbaarheidstest volgens EN 60436.

De vaat wegzetten

Bewaar het vaatwerk op de juiste manier om het spoelresultaat te optimaliseren en beschadiging van uw vaatwerk en toestel te voorkomen.

Advies

- Het gebruik van de vaatwasser bespaart energie en water in vergelijking met het wassen met de hand.
- Om het energie- en waterverbruik te optimaliseren, laadt u de machine tot het aangegeven standaardaantal groenen.
- Voor het beste was- en droogresultaat plaatst u de bolle en holle delen onder een hoek, zodat het water kan weglopen.

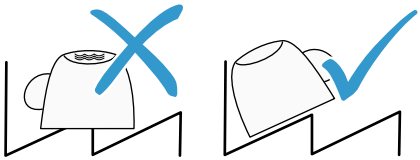

1. Verwijder grove etensresten uit uw vaatwasser Om hulpbronnen te sparen, mag de vaat niet onder stromend water worden voorgewassen.

2. Bewaar de gerechten volgens de onderstaandeaanwijzingen:

- Bewaar sterk vervuild vaatwerk, bv. potten en pannen, in de onderste voorraadmand. De verhoogde intensiteit van de spray verbetert het reinigingsresultaat.

- Om beschadiging van uw vaatwerk te voorkomen, moet u ervoor zorgen dat het stabiel in uw vaatwasser staat.

- Voorkom verwondingen door bestek met de scherpe, puntige kant naar beneden te leggen.

- Plaats de containers met de openingen naar beneden om te voorkomen dat zich water ophoopt.

- Voorkom dat de draaiing van de sproeiarmen wordt geblokkeerd

- Plaats geen kleine onderdelen in de tablethouder en zorg ervoor dat de tablethouder niet vol staat met vaatwerk om te voorkomen dat het deksel van het wasmiddelvak verstopt raakt.

Begin van de wascyclus

1. Neem de onderste en bovenste mand eruit, laad de vaat en zet ze er weer in. Het verdient aanbeveling eerst de onderste korf en dan de bovenste korf te laden.
2. Voeg wasmiddel toe.
3. Verbind de stekker met het stopcontact. Voor informatie over de voeding, zie de laatste pagina "Productblad". Zorg ervoor dat de watertoevoer op maximale druk staat.
4. Open de deur, druk op de powerknop.
5. Kies een programma, de antwoordindicator licht op. Dan sluit je de deur, de vaatwasser start.

Wijzigen van het programma tijdens een cyclus

Een wascyclus kan alleen worden gewijzigd als deze nog maar korte tijd heeft gedraaid, omdat anders het wasmiddel al kan zijn vrijgekomen en de vaatwasser het waswater al kan hebben afgetapt. In dat geval moet u de vaatwasser opnieuw starten en het vaatwasmiddelbakje bijvullen. Volg de onderstaande instructies om de vaatwasser opnieuw te starten:

1. Open de deur een beetje om de vaatwasser te stoppen. Nadat de sproeiarm is gestopt, kunt u de deur volledig openen.
2. Als u de Programmatoets langer dan drie seconden ingedrukt houdt, schakelt de machine over op de standby-modus.
3. U kunt het programma veranderen in de cyclusinstelling van uw keuze.

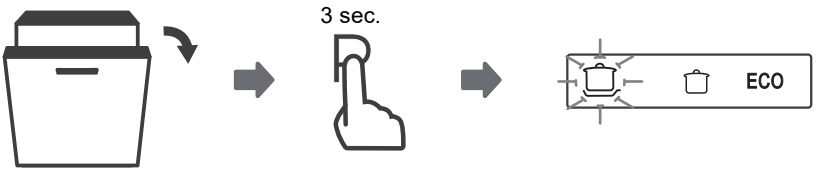

Ben je vergeten een gerecht toe te voegen?

U kunt op elk moment een vergeten vaat toevoegen voordat u het wasmiddelbakje opent. Volg in dat geval de onderstaande instructies:

1. Open de deur van de vaatwasser enigszins om het wassen te stoppen.
2. Nadat de sproeiarmen zijn gestopt, kan de deur volledig worden geopend.
3. Voeg de vergeten gerechten toe.
4. Doe de deur dicht.
5. De vaatwasser zal na 10 seconden gaan draaien.

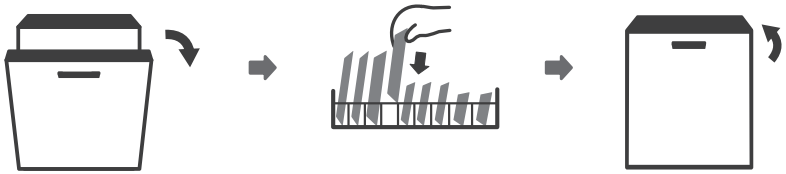

Automatische opening

À Aan het einde van de wasbeurt gaat de deur automatisch open voor optimaal drogen

⚠ WAARSCHUWING

Het is gevaarlijk om de deur van de vaatwasser te openen terwijl een cyclus bezig is, aangezien de hete stoom u zou kunnen verbranden.

Filtratiesysteem

Het filtratiesysteem voorkomt dat grotere verontreinigingen in het reinigingscircuit terechtkomen.

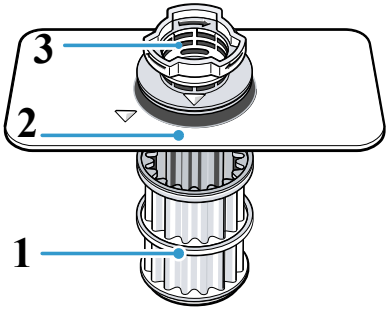

1. Microfilter
2. Fijn filter
3. Grove filter

Reinigen van de filters

Onzuiverheden in het waswater kunnen de filters verstoppen.

1. Controleer na elke wasbeurt of er residu in de filters is achtergebleven.

2. Draai het groffilter tegen de wijzers van de klok in ① en verwijder het filtersysteem ②
– Zorg ervoor dat er geen vreemde voorwerpen in het pompblok vallen.

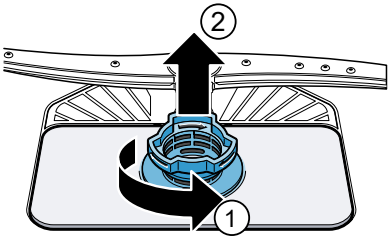

3. Trek de microfilter naar beneden.

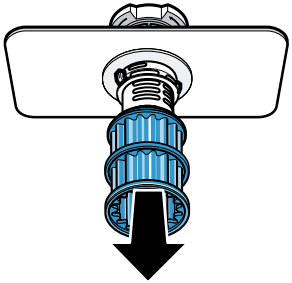

4. Druk de pennen ① in en verwijder het groffilter van boven ② .

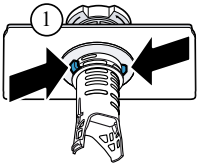

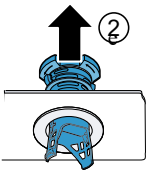

5. Reinig de filterelementen onder stromend water.
Maak de vuilrand tussen het groffilter en het fijnfilter voorzichtig schoon.
6. Zet het filtersysteem in elkaar. Zorg ervoor dat het groffilter en de nokken op hun plaats geklikt zijn.
7. Plaats het filtersysteem in het toestel en draai het groffilter met de klok mee.
Zorg ervoor dat de pijlen naar elkaar wijzen.

Reinigen van de sproeiarmen

Kalk en vuil in het waswater kunnen de sproeiers en de roterende oppervlakken van de sproeiarmen verstoppen. Maak de sproeiarmen regelmatig schoon.

1. Schroef de bovenste sproeiarm los ① en trek hem er van onderen uit ②

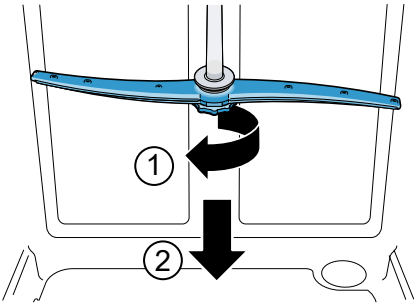

2. Verwijder de onderste sproeiarm door hem naar boven te trekken.

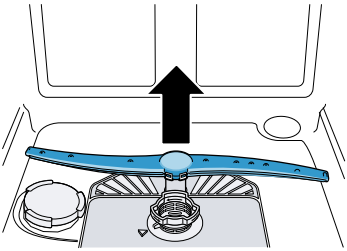

FOUTCODES

In geval van een storing zal de vaatwasser foutcodes weergeven om deze te identificeren:

Codes	Betekenissen	Mogelijke oorzaken
E1	Het apparaat wordt opgeladen tijdens een lange tijd.	De kranen zijn niet geopend of de watertoevoer geblokkeerd is of de druk te laag is.
E4	Overloop.	Sommige delen van de vaatwasser vluchten.
E8	Verkeerde uitlijning van de klep van distributie.	Het ventielcircuit is open of gebroken.
E9	Een van de knoppen werd ingedrukt gehouden gedurende 30 seconden.	Aanwezigheid van water of een ander element op de knop.

WAARSCHUWING

- Bij een overstroming dient u de hoofdwatertoevoer af te sluiten voordat u contact opneemt met de klantenservice.
- Als de bodem van de kuip water bevat als gevolg van overlopen of kleine lekkages, verwijdert u het water voordat u de vaatwasser opnieuw start.

TECHNISCHE GEGEVENS

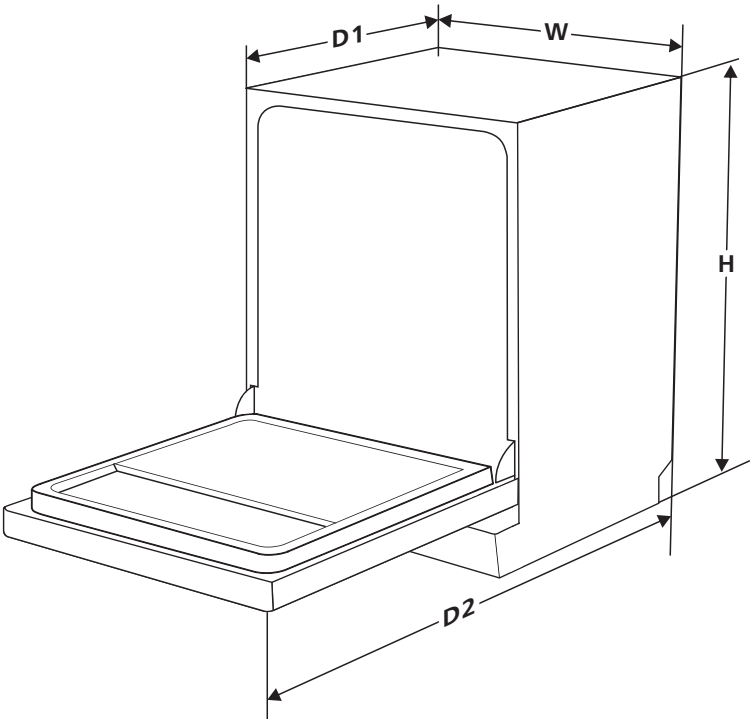

Hoogte (H)	815 mm
Breedte (W)	448 mm
Diepte (D1)	550 mm (met gesloten deur)
Diepte (D2)	1150 mm (met deur open onder 90°)

Productinformatieblad (EN60436)

Merk: SCHNEIDER

Model SCLT042A0N

Algemene productparameters:

Parameter	Waarde	PParameterarameter	Waarde	
Nominaal vermogen([a]) (ps)	10	Afmetingen in cm	Hoogte	81,5
			Breedte	44,8
			Diepte	55,0
IEE ([a])	49.9	Energie-efficiëntieklasse([a])	D ([c])	
Reinigingsprestatie-index ([a])	1,13	Droogefficiëntie-index ([a])	1,07	
Energieverbruik in kWh [per cyclus], gebaseerd op de eco programma met koud water te vullen. De werkelijk energieverbruik zal afhangen van hoe het apparaat wordt gebruikt.	0,67	Waterverbruik in liters per cyclus], gebaseerd op de eco programma. De werkelijk waterverbruik zal afhangen van hoe het apparaat wordt gebruikt en de hardheid van het water.	8,0	
Programmaduur ([a]) (uur:min)	3:18	Type	Ingebouwd	
Akoestische geluidsemissies in de lucht ([a]) (dB(A) re 1 pW)	44	Geluidsemissieklasse lucht-akoestiek ([a])	B ([c])	
Uitstand (W)	0,49	Standby-stand (W)	N/A	
Uitgestelde start (W) (indien van toepassing)	1,00	Netwerk kijken (W) (indien van toepassing)	N/A	

Minimale garantieperiode aangeboden door de leverancier ([b]) :

Aanvullende informatie:

(a) voor het eco-programma.

(b) wijzigingen in deze elementen worden niet als relevant beschouwd voor de toepassing van artikel 4, lid 4, van Verordening (EU) 2017/1369.

(c) Indien de productdatabank de uiteindelijke inhoud van deze cel automatisch genereert, hoeft de leverancier deze gegevens niet in te voeren.

(1) Verordening (EU) 2019/2022 van de Commissie van 1 oktober 2019 tot vaststelling van eisen inzake ecologisch ontwerp voor huishoudelijke afwasmachines overeenkomstig Richtlijn 2009/125/EG van het Europees Parlement en de Raad tot wijziging van Verordening (EG) nr. 1275/2008 van de Commissie en tot intrekking van Verordening (EU) nr. 1016/2010 van de Commissie (zie bladzijde 267 van dit Publicatieblad).

INFORMATIEBLAD OVER DE VERORDENING ENERGIE-ETIKETTERING: 2019/2017/UE

Het productinformatieblad volgens EU-verordening nr. 2019/2017

Energielabel voor vaatwassers is te vinden onder de URL of QR-code aangegeven op het energielabel URL:

https://eprel.ec.europa.eu/qr/350580

Verband tussen het energielabel 1059/2010/EU en het nieuwe energielabel 2019/2017/EU

De huidige etikettering 1059/2010/EU maakt gebruik van het A++/D-etiketteringssysteem, dat minder doeltreffend is geworden. De gemengde schaal van het etiket met veel "+" is niet langer doorzichtig en de meeste producten behoren tegenwoordig al tot de top 2 à 3 klassen.

Daarom heeft de EU het etiket herzien en geoptimaliseerd naar gelang van de behoeften van de gebruikers. Het nieuwe energielabel 2019/2017/ EU zal alleen de energieklassen A tot en met G bevatten. De niveaus van de klassen zullen regelmatig worden bijgewerkt.

GARANTIE

De garantie dekt geen slijtageonderdelen van het product, noch problemen of schade die het gevolg zijn van:
(1) oppervlakkige verslechtering als gevolg van normale slijtage van het product
(2) defecten of aantasting als gevolg van contact met vloeistoffen en als gevolg van corrosie door roest of de aanwezigheid van insecten;
(3) elk incident, misbruik, oneigenlijk gebruik, wijziging, demontage of ongeoorloofde reparatie;
(4) Ondeskundig onderhoud, gebruik dat niet in overeenstemming is met de instructies van het product of aansluiting op de verkeerde spanning;
(5) het gebruik van toebehoren dat niet door de fabrikant is geleverd of goedgekeurd

⚠ De garantie vervalt indien het naamplaatje en/of serienummer van het product is verwijderd.

Productgarantie en reserveonderdelen beschikbaar

Volgens de bepalingen van de garantie van de fabrikant die van toepassing is op de locatie, is het gebruik van de Klantendienst gratis. De minimale garantieperiode (fabrieksgarantie voor particuliere consumenten) in de Europese Economische Ruimte bedraagt 2 jaar, overeenkomstig de garantievoorwaarden die ter plaatse gelden. De garantievoorwaarden zijn niet van invloed op andere rechten of vorderingen die u volgens de plaatselijke wetgeving kunt hebben. Gedetailleerde informatie over de garantieperiode en de garantievoorwaarden in uw land is verkrijgbaar bij de klantenservice, uw dealer of onze website. Originele reserveonderdelen die functioneren in overeenstemming met de relevante richtlijn inzake ecologisch ontwerp, zijn verkrijgbaar bij de klantenservice gedurende een periode van ten minste 4 jaar vanaf de datum waarop uw apparaat in de Europese Economische Ruimte op de markt is gebracht.
Voor meer technische specificaties over het reparatiemiddel en voor het bestellen van reserveonderdelen, zie:
https://www.schneiderconsumer.com

Geïmporteerd door SCHNEIDER CONSUMER GROUP
12, rue Jules Ferry, 93110 Rosny-sous-Bois, FRANKRIJK

INSTRUCCIONES DE SEGURIDAD

⚠ ADVERTENCIA

Cuando utilice su lavavajillas, tome todas las precauciones que se indican a continuación:

- Este aparato está destinado al uso doméstico.
- Este aparato puede ser utilizado por niños a partir de 8 años, así como por personas con capacidades físicas, sensoriales y mentales reducidas, o por personas sin experiencia o conocimientos, si han sido supervisadas. o instrucciones previas para el uso seguro del aparato y comprenden los peligros que conlleva.

Los niños no deben jugar con el aparato. La limpieza y el mantenimiento rutinario del usuario no deben ser realizados por niños sin supervisión. (Para EN60335-1)

- Este aparato no está diseñado para ser utilizado por personas (incluidos los niños) con capacidades físicas, sensoriales o mentales reducidas, o por personas sin experiencia o conocimientos, a menos que estén bajo supervisión o hayan recibido instrucciones previas sobre el uso del dispositivo, a través de una persona responsable de su seguridad. (Para IEC60335-1)

- Los niños pueden herirse con los materiales de embalaje.
- Este aparato está diseñado para uso doméstico, sólo en interiores.
- No sumerja nunca el aparato, el cable o el enchufe en agua o cualquier otro líquido para evitar cualquier riesgo de descarga eléctrica.
- Por favor, desenchufe el aparato antes de limpiarlo y realizar cualquier tipo de mantenimiento.
- Utilice un paño suave humedecido con una solución jabonosa suave y luego utilice un paño seco para limpiarlo.

Instrucciones de conexión a tierra

- El aparato debe estar conectado a tierra. En caso de mal funcionamiento o avería, la conexión a tierra reducirá el riesgo de descarga eléctrica al proporcionar un camino de menor resistencia para la corriente eléctrica. Este aparato tiene un cable eléctrico con un conductor y una clavija de conexión a tierra.
- El enchufe debe conectarse a una toma de corriente adecuada que esté instalada y conectada a tierra de acuerdo con todos los códigos y ordenanzas locales.
- Una conexión incorrecta del conductor de puesta a tierra del equipo puede suponer un riesgo de descarga eléctrica.
- En caso de duda, haga que el Conectado a tierra por un electricista autorizado o un representante del servicio técnico.

- No modifique el enchufe suministrado con el aparato si no coincide con la toma de corriente instalada.
- La puesta a tierra debe ser realizada por un electricista autorizado.
- No utilice la puerta o la cesta del lavavajillas como soporte, ni se siente o pise sobre ella.
- No haga funcionar el lavavajillas si no están colocados todos los altavoces de las cestas.
- Abra la puerta con mucho cuidado si el lavavajillas está lavando, ya que puede salir agua. escapar.
- No coloque objetos pesados ni se pare sobre la puerta cuando esté está abierto. El aparato podría volcar.

- Al cargar el lavavajillas:
  1) Coloque los objetos afilados de forma que no puedan dañar la junta de la puerta;
  2) Advertencia: Los cuchillos y otros utensilios afilados deben colocarse en el cesto de los cubiertos con la punta hacia abajo, o colocados en posición horizontal.
- Algunos detergentes para lavavajillas son muy alcalinos. Pueden ser extremadamente peligrosos si se ingieren. Evite el contacto con la piel y los ojos. Mantenga a los niños alejados del lavavajillas cuando la puerta esté abierta.
- Compruebe que el dispensador el detergente está vacío al final del programa de lavado.

- No lave los utensilios de plástico a menos que estén estampados ser apto para el lavavajillas.
- Para los artículos de plástico no etiquetados, consulte las recomendaciones del fabricante.
- Utilice únicamente detergentes y abrillantadores específicos para lavavajillas automáticos.
- No utilice nunca jabón, detergente o jabón de cocina en el lavavajillas.
- No deje la puerta abierta, ya que puede aumentar el riesgo de tropezar. Para evitar cualquier peligro, si el cable de alimentación está dañado, hágalo sustituir por el fabricante,

- Durante la instalación, no doble ni aplaste el cable de alimentación.
- No toque el mecanismo de control.
- El aparato debe conectarse al grifo principal de entrada de agua utilizando tubos nuevos. No utilice
  una manguera usada.
- Si el dispositivo no se apaga, se apagará automáticamente después de 30 minutos y entrará en modo de espera para ahorrar energía.

Eliminación

Protección y ahorro del medio ambiente
Proteja el medio ambiente utilizando los recursos con moderación y eliminando adecuadamente los materiales reciclables.

- Para la eliminación del embalaje y del aparato, póngase en contacto con un centro de recogida. Entonces, corta el cable de alimentación eléctrica y hacer que la puerta del dispositivo de cierre no funcione.

- Las cajas de embalaje están fabricadas con papel reciclado y deben depositarse en un contenedor de papel para su reciclaje.

- Al asegurarse de que este producto se desecha correctamente, ayudará a evitar cualquier consecuencia potencialmente dañina para el medio ambiente y la salud humana, que la eliminación inadecuada de este producto podría causar.

- Para más información sobre el reciclaje de este producto, póngase en contacto con su municipio y con el servicio local de recogida de residuos domésticos.

- **ELIMINACIÓN: Este producto no puede eliminarse en ningún caso en los residuos no clasificados. Debe recogerse por separado para su tratamiento especial.**

RESUMEN DE PRODUCTOS

IMPORTANTE:

Para obtener el mejor rendimiento de su lavavajillas, lea todas las instrucciones de uso antes de utilizarlo por primera vez.

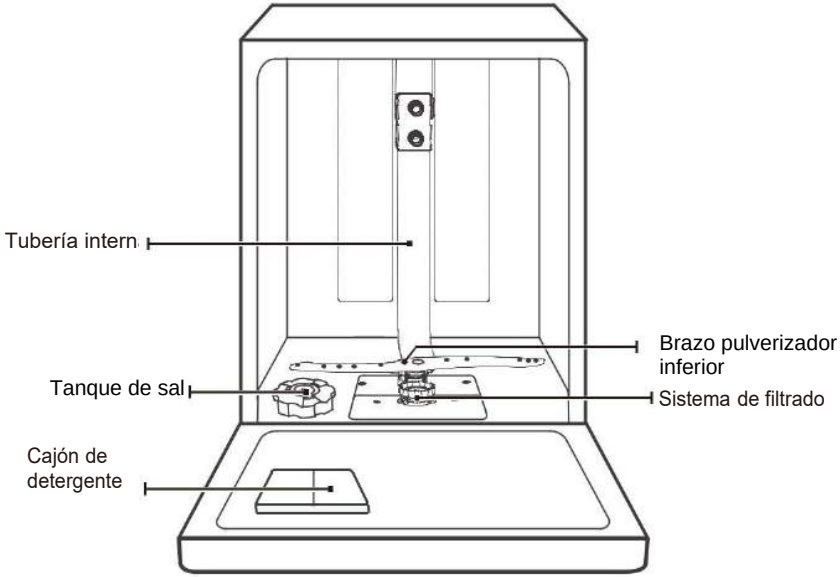

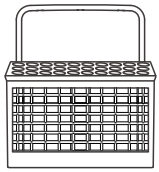

Cesta de cubiertos

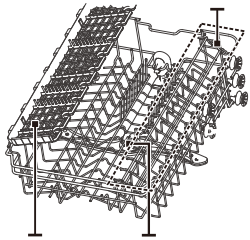

Cesta superior

Cesta inferior

NOTA:

Las ilustraciones se utilizan sólo como referencia, los modelos pueden ser diferentes. Sólo con fines ilustrativos.

USO DEL LAVAVAJILLAS

Antes de utilizar el lavavajillas:

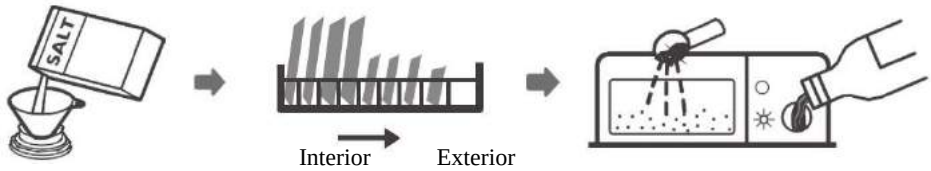

1. Ajustar el ablandador de agua
2. Añadir sal al ablandador
3. Llenar las cestas
4. Añada detergente

Consulte la sección "Ablandador de agua", si necesita ajustar el ablandador de agua.

Llenado de sal en el ablandador

NOTA :

Si su modelo no está equipado con un descalcificador, puede saltarse este capítulo.
Utilice siempre sal diseñada específicamente para lavavajillas.
El depósito de sal se encuentra debajo de la cesta inferior y debe llenarse de la siguiente manera:

⚠ ADVERTENCIA

- Utilice únicamente sal diseñada específicamente para lavavajillas.
  Todos los demás tipos de sal no diseñados específicamente para su uso en el lavavajillas, especialmente la sal de mesa, podrían dañar el descalcificador. En caso de daños causados por el uso de un tipo de sal incorrecto, el fabricante no asumirá ninguna garantía ni responsabilidad por los daños causados.

- Añada la sal sólo antes de iniciar uno de los programas de lavado.
  Esto evitará cualquier corrosión debida a la presencia de granos de sal o a que el agua salada se haya desbordado ligeramente en el fondo del aparato.

Por favor, siga los siguientes pasos para añadir la sal del lavavajillas:

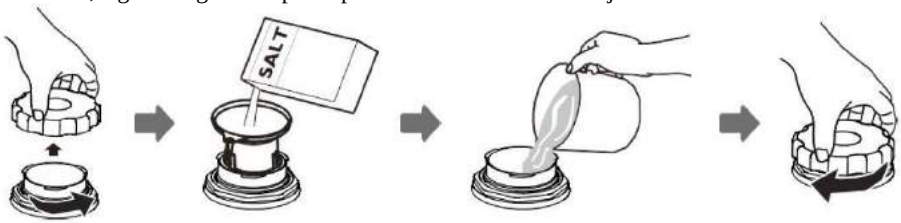

1. Retire el cesto inferior y luego desenrosque y retire la tapa del depósito.
2. Coloque el extremo del embudo (suministrado) en la abertura y vierta aproximadamente 1,5 kg de sal.
3. Llene el depósito de sal completamente con agua. Es normal que una pequeña cantidad de agua rebose del depósito de sal.
4. Cuando el depósito esté lleno, vuelva a enroscar el tapón con firmeza.
5. La luz de advertencia del nivel de sal se apagará cuando el depósito de sal esté lleno de sal.
6. Inmediatamente después de llenar el depósito de sal, debe iniciarse un programa de lavado (recomendamos utilizar un programa corto). De lo contrario, el sistema de filtrado, la bomba u otras partes importantes de la máquina podrían resultar dañadas por el agua salada. Esto no estaría cubierto por la garantía.

NOTA :

- El depósito de sal sólo debe llenarse cuando la luz indicadora ( ) que indica que no hay más sal se enciende en el panel de control. La luz puede permanecer encendida durante un tiempo mientras el depósito está lleno, dependiendo de la rapidez con que se disuelva la sal.
  Si su lavavajillas no tiene un indicador luminoso de nivel de sal en el panel de con trol (en algunos modelos), puede saber aproximadamente cuándo debe volver a poner sal en el descalcificador por el número de ciclos de lavado realizados.
- Si la sal se ha derramado un poco durante el llenado, ejecute un programa corto o de enjuague para eliminar el exceso de sal.

Consejos para utilizar correctamente la cesta de la compra

Ajuste de la cesta superior

Tipo 1:

La altura de la cesta superior puede ajustarse fácilmente para acomodar platos más grandes en la cesta superior o inferior.
Para ajustar la altura de la cesta superior, siga estos pasos:

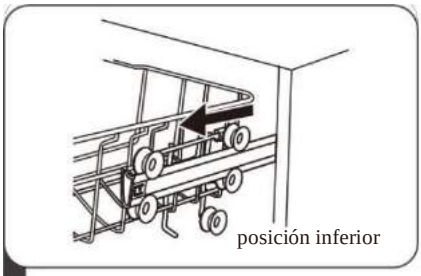

1 Retire el cesto superior.

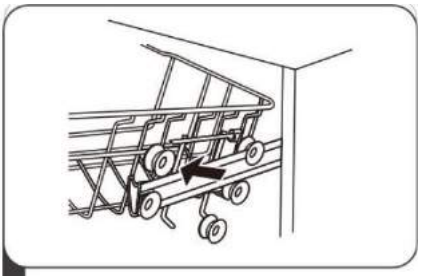

2 Retire el cesto superior.

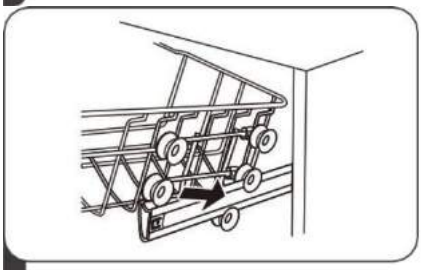

3 Fije el cesto superior a la rodillos superiores o inferiores.

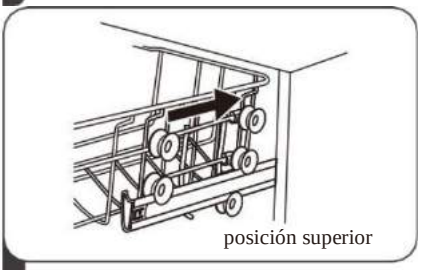

4 Vuelva a colocar el cesto superior.

Tipo 2:

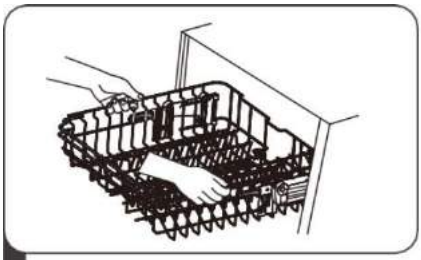

1 Para elevar la cesta superior a una posición más alta, levántela hasta que ambos lados estén a la misma altura. La cesta encajará en su sitio.

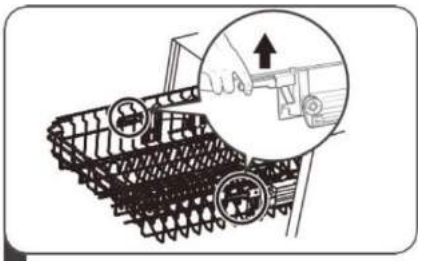

2 Para bajar el cesto, empuje el asa hacia abajo y suéltela.

Doblar los estantes de las tazas

Para hacer espacio para los artículos más grandes en la cesta del lavavajillas, levante la cesta. Así podrá colocar los vasos altos en ella. También puede retirarlo cuando no lo utilice.

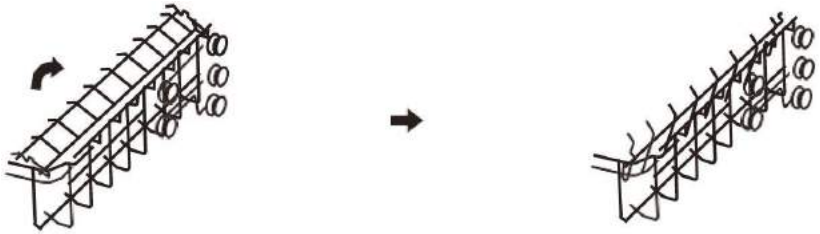

Doblar los soportes de los estantes

Las puntas sirven para sujetar los platos y una bandeja. Pueden bajarse para dejar espacio a los utensilios grandes y de gran tamaño.

levantar replegar

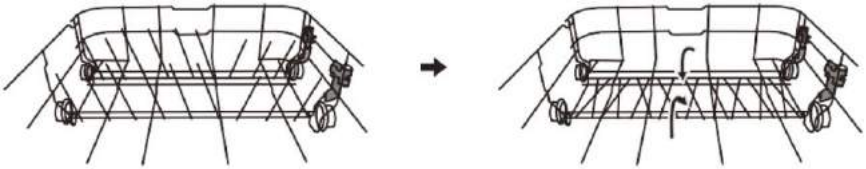

MANTENIMIENTO Y LIMPIEZA

Mantenimiento del exterior del aparato

La puerta y la junta de la puerta

Limpie regularmente las juntas de la puerta con un paño suave y húmedo para eliminar los depósitos de alimentos.
Al cargar el lavavajillas, los residuos de alimentos y bebidas pueden gotear por los lados de la puerta del lavavajillas. Estas superficies están situadas fuera del gabinete de lavado y por lo tanto no pueden ser alcanzadas por el agua de los brazos rociadores. Cualquier depósito debe ser limpiado antes de cerrar la puerta.

El panel de control

Si es necesario limpiarlo, el panel de control debe limpiarse SOLO con un paño ligeramente húmedo.

⚠ ADVERTENCIA

- No utilice nunca limpiadores en aerosol para limpiar la puer ta, ya que podría dañar el pestillo de la puerta y los componentes eléctricos.
- No utilice nunca limpiadores abrasivos o estropajos en las superficies exteriores que puedan dejar marcas o arañazos en la superficie de acero inoxidable. Algunas toallas de papel también pueden rayar las superficies o dejar arañazos.

Cuidado del interior del aparato

Sistema de filtrado

El sistema de filtrado en la base de la bañera de lavado captura los residuos grandes del ciclo de lavado. Los residuos grandes recogidos pueden obstruir los filtros. Compruebe el estado de los filtros con regularidad y límpielos con agua corriente si es necesario. Siga los pasos siguientes para limpiar los filtros del armario de lavado.

NOTA :

Las ilustraciones se utilizan sólo como referencia, el sistema de filtrado y los modelos de brazo pulverizador pueden ser diferentes. Sólo con fines ilustrativos.

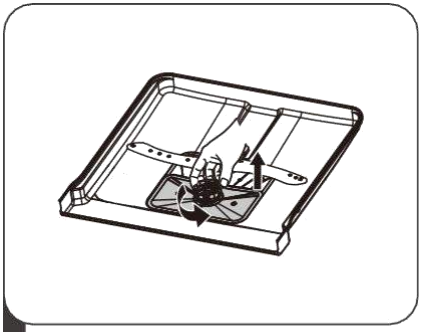

1 Sujete el filtro grueso y gírelo en sentido contrario a las agujas del reloj para desbloquearlo. Levante el filtro y sáquelo del lavavajillas.

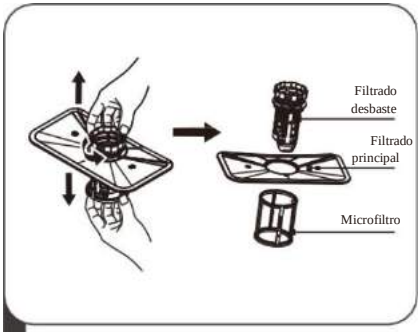

2 El microfiltro puede extraerse de la parte inferior del sistema de filtrado. El filtro grueso se puede separar del filtro principal apretando ligeramente las lengüetas de la parte superior y tirando de él.

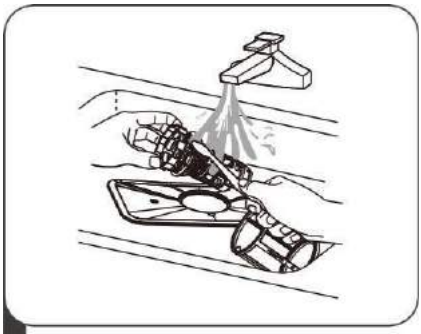

3 Los residuos de alimentos de gran tamaño se pueden limpiar limpiando el filtro bajo el agua corriente. Para una limpieza más profunda, utilice un cepillo de limpieza suave.

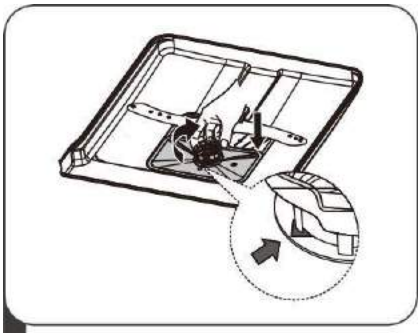

4 Monte los filtros en el orden inverso al del desmontaje, vuelva a colocar el inserto del filtro y gírelo en el sentido de las agujas del reloj en la dirección de la flecha.

⚠ ADVERTENCIA

- No apriete demasiado los filtros. Sustituya los filtro s correctamente, de lo contrario podrían entrar residuos gruesos en el sistema y bloquearlo.
- No utilice NUNCA el lavavajillas sin los filtros. Asegúrese de que se sustituyen correctamente para garantizar unos buenos resultados de lavado y no dañar la vajilla y los utensilios.

Brazo pulverizador

Es necesario limpiar los brazos rociadores con regularidad para eliminar las sustancias químicas presentes en el agua dura que pueden impedir el buen funcionamiento de los chorros de agua y los rodamientos de bolas.
Para limpiar los brazos aspersores, siga estas indicaciones:

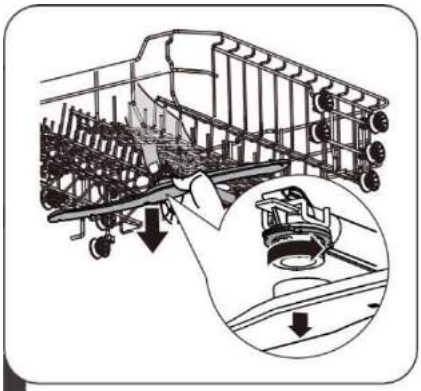

1 Para retirar el brazo aspersor superior, sujete la tuerca y gire el brazo aspersor en el sentido de las agujas del reloj para retirarlo.

2 Para retirar el brazo aspersor inferior, tire hacia arriba para desenroscarlo.

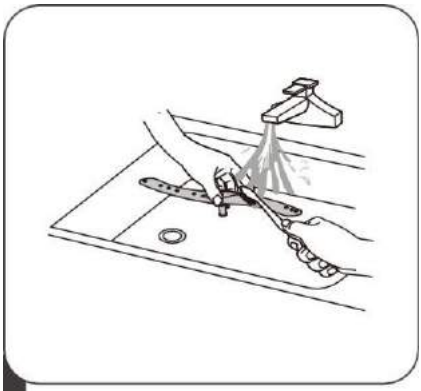

3 Limpie los brazos con jabón y agua caliente y utilice un cepillo suave para limpiar las aberturas de los chorros. Vuelva a colocarlos en su sitio después de enjuagarlos bien.

Cuidado del lavavajillas

Precauciones contra la congelación

Por favor, tome medidas de protección contra las heladas para proteger su lavavajillas en invierno. Después de cada uso de su lavavajillas, realice el siguiente procedimiento:

Desenchufe la corriente eléctrica que alimenta el lavavajillas.

2. Cierre el suministro de agua y desconecte la manguera correspondiente del grifo de
3. suministro de agua. Vacíe el agua de la manguera de entrada de agua y del grifo de suministro de agua. (Utilice una palangana para recoger el agua).
4. Vuelva a conectar la manguera de entrada de agua al grifo.
5. Retire el filtro del fondo del tanque y retire el agua del sumidero con una esponja.

Después de cada lavado

Después de cada lavado, cierre el grifo de suministro de agua y deje la puerta entreabierta para evitar la formación de moho y olores desagradables en el interior del aparato.

Desenchufar la clavija de la toma de corriente

Desenchufe siempre el aparato antes de limpiarlo o realizar su mantenimiento.

Evitar disolventes y abrasivos

No utilice nunca abrasivos ni disolventes para limpiar la carcasa y las piezas de goma. Utilice únicamente un paño humedecido con una solución de agua caliente y jabón.
Para eliminar las rayas o manchas de la superficie interior, utilice un paño humedecido con una solución de agua ligeramente vinagreada, o con un limpiador especial para lavavajillas.

Cuando no se utiliza durante mucho tiempo

Es aconsejable realizar un ciclo completo cuando esté vacío, desenchufar el aparato, cerrar el grifo de suministro de agua y dejar la puerta ligeramente entreabierta. Esto mantendrá las juntas en buen estado durante más tiempo y evitará que se formen olores desagradables en el interior del aparato.

Mover el dispositivo

Si es necesario mover el aparato, intente mantenerlo en posición vertical. Si es absolutamente necesario, colóquelo boca arriba.

INSTRUCCIONES DE INSTALACIÓN

⚠ ADVERTENCIA

Peligro de electrocución

Desconecte la fuente de alimentación de la red eléctrica antes de instalar el lavavajillas.

No hacerlo puede provocar una descarga eléctrica o incluso la muerte.

⚠ Advertencia

La instalación de las tuberías y las conexiones eléctricas debe ser realizada por profesionales cualificados.

Sobre la conexión eléctrica

⚠ ADVERTENCIA

Por su seguridad personal:

- No utilice un cable de extensión o un adaptador de corriente con este aparato.
- En ningún caso debe cortar o separar la clavija de conexión a tierra del cable de alimentación.

Requisitos eléctricos

Lea la información de la placa de características para conocer la tensión nominal. Conecte el lavavajillas a una fuente de alimentación adecuada. Utilice un fusible de 10A / 13A / 16A. Se recomienda la presencia de un fusible de retardo o un disyuntor, así como la presencia de un circuito de alimentación independiente para este aparato.

Conexiones eléctricas

Asegúrese de que la tensión de alimentación y la frecuencia coinciden con las indicadas en la placa de características. Conecte el enchufe únicamente a una toma de corriente con la debida conexión a tierra. Si la toma de corriente a la que se va a conectar el aparato no es adecuada para la misma, sustituya la toma de corriente, en lugar de utilizar un adaptador u otro dispositivo similar, ya que podría provocar un sobrecalentamiento y quemaduras.

⚠ **Antes de instalar el aparato, compruebe que la toma de tierra se ha realizado correctamente.**

Suministro de agua y drenaje

Conexión de agua fría

Conecte la manguera de entrada de agua fría a una boquilla roscada de 19 mm y asegúrese de que la conexión esté bien apretada.
Si las mangueras son nuevas o no se han utilizado durante un tiempo, deje correr el agua para comprobar que está limpia. Esta precaución es necesaria para evitar que se bloquee la entrada de agua y se dañe el aparato.

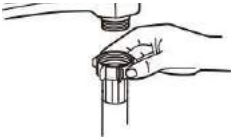

manguera de entrada agua corriente

manguera de entrada agua de seguridad

Sobre la manguera de entrada de agua de seguridad

La manguera de entrada de agua de seguridad es de doble pared. El sistema de mangueras garantiza su intervención bloqueando el flujo de agua en caso de rotura de la manguera de entrada de agua y cuando el espacio de aire entre la manguera de entrada de agua y la manguera corrugada externa se llena. de agua.

⚠ ADVERTENCIA

Una manguera conectada a una ducha de mano puede explotar si se instala en la misma línea de suministro de agua que el lavavajillas. Si su fregadero tiene una, se recomienda desconectar la manguera y tapar el agujero.

Cómo conectar la manguera de entrada de agua de seguridad

1. Saque la manguera de entrada de agua completamente del compartimiento de almacenamiento en la parte posterior del lavavajillas.
2. Apriete los tornillos de la manguera de entrada de agua al grifo roscado de 19 mm.
3. Abra completamente el suministro de agua antes de utilizar el lavavajillas.

Cómo desconectar la manguera de entrada de agua de seguridad

1. Cierre el suministro de agua.
2. Retire la manguera de entrada de agua del grifo.

Conexión de los tubos de desagüe

Introduzca la manguera de drenaje de agua en un tubo de drenaje, con un diámetro de al menos 4 cm, o déjela correr en el fregadero. Asegúrese de que la manguera no esté retorcida o doblada. La altura del tubo de desagüe debe ser inferior a 1000 mm. El extremo abierto de la manguera no debe estar sumergido en el agua para evitar el reflujo.

⚠ Por favor, fije la manguera de desagüe firmemente en la posición A o en la posición B.

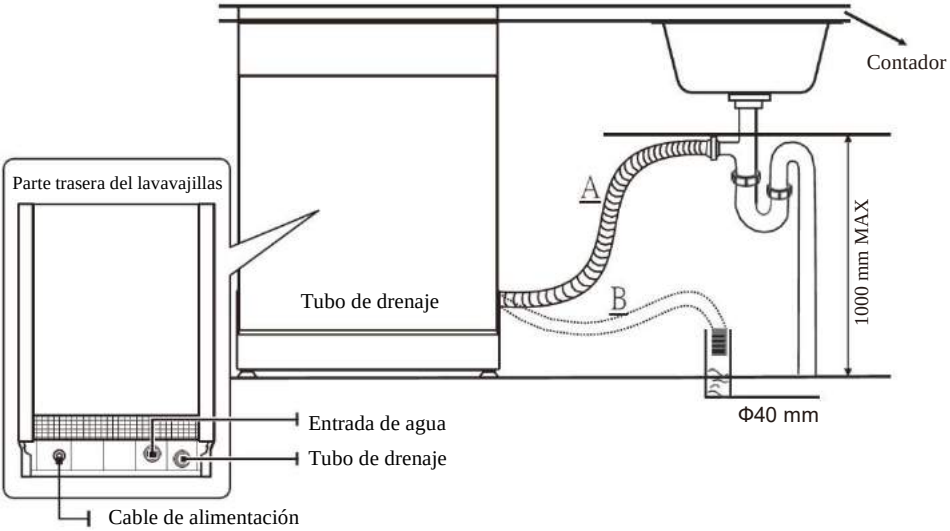

Cómo drenar el exceso de agua de las tuberías

Si el fregadero está situado a una altura de 1 m del suelo, no es posible evacuar el agua sobrante de las tuberías directamente al fregadero. En este caso, será necesario recoger el agua en una palangana o cualquier otro recipiente adecuado situado en el exterior y a una altura inferior a la del fregadero.

Evacuación del agua

Conecte la manguera de drenaje. Compruebe que está correctamente instalada para evitar posibles fugas. Asegúrese de que la manguera de drenaje de agua no esté doblada o aplastada.

Extensión de manguera

Si necesita una manguera de extensión, asegúrese de utilizar una manguera de drenaje del mismo tipo.
No debe superar los 4 metros, de lo contrario se reducirá el rendimiento de limpieza del lavavajillas.

Conexión al sifón

La conexión de desagüe debe estar a una altura inferior a 100 cm (como máximo) por encima del fondo del lavavajillas. El tubo de desagüe debe estar bien fijado en su lugar.

Configuración del dispositivo

Coloque el lavavajillas en la posición deseada. Su parte trasera debe tocar la pared de detrás y los laterales ir a lo largo de la pared o del mueble contiguo. El lavavajillas está equipado con mangueras de suministro de agua y de desagüe que pueden colocarse tanto en el lado derecho como en el izquierdo para facilitar su correcta instalación.

Actualización del dispositivo

Una vez que haya colocado el lavavajillas en su sitio, la altura del lavavajillas puede modificarse ajustando el nivel de atornillado de las patas.

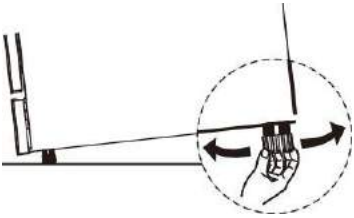

NOTA :

Sólo se aplica a los lavavajillas autónomos.

Independiente

Yuxtaposición entre el mobiliario existente

El lavavajillas ha sido diseñado con una altura estándar de 845 mm, por lo que puede colocarse entre armarios de cocina modernos de la misma altura. Para obtener una alineación perfecta, actúe sobre los pies ajustables.

La parte superior laminada de la máquina no requiere un mantenimiento especial, ya que es resistente al calor, los arañazos y las manchas.

Bajo una encimera existente

(instalación bajo una encimera)
Las cocinas modernas tienen una sola encimera bajo la cual se insertan los muebles básicos y los electrodomésticos. En este caso, basta con retirar la encimera desatornillando los tornillos de la parte posterior. (at).

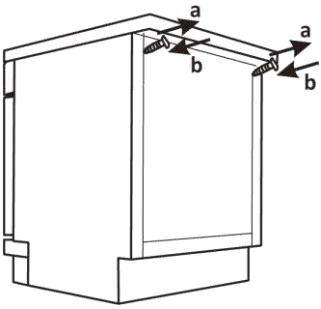

⚠ Advertencia

Después de retirar la encimera, los tornillos DEBEN atornillarse de nuevo (**b**).

De este modo, la altura se reduce a 815 mm, tal y como establece la norma internacional (ISO), y el lavavajillas cabe perfectamente bajo la encimera.

Instalación empotrada (para modelos empotrados)

Paso 1: Elegir el mejor lugar para el lavavajillas

El lavavajillas debe instalarse cerca de un grifo de entrada de agua, una manguera de desagüe y una toma de corriente existentes.

Ilustraciones de las dimensiones del armario y de la posición de instalación del lavavajillas.

1. El espacio entre el plano superior del lavavajillas y la parte superior del armario debe ser inferior a 5 mm; la puerta debe estar alineada con las paredes laterales del armario.

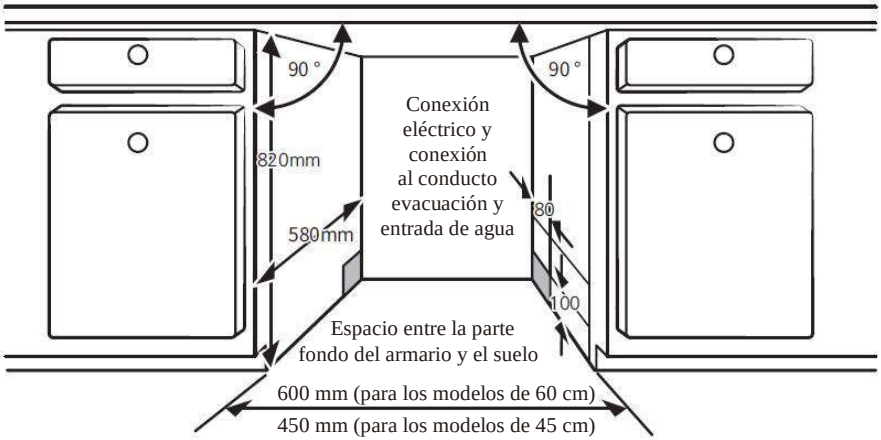

2. Si el lavavajillas está instalado en un mueble angular, compruebe que hay espacio suficiente disponible para abrir la puerta.

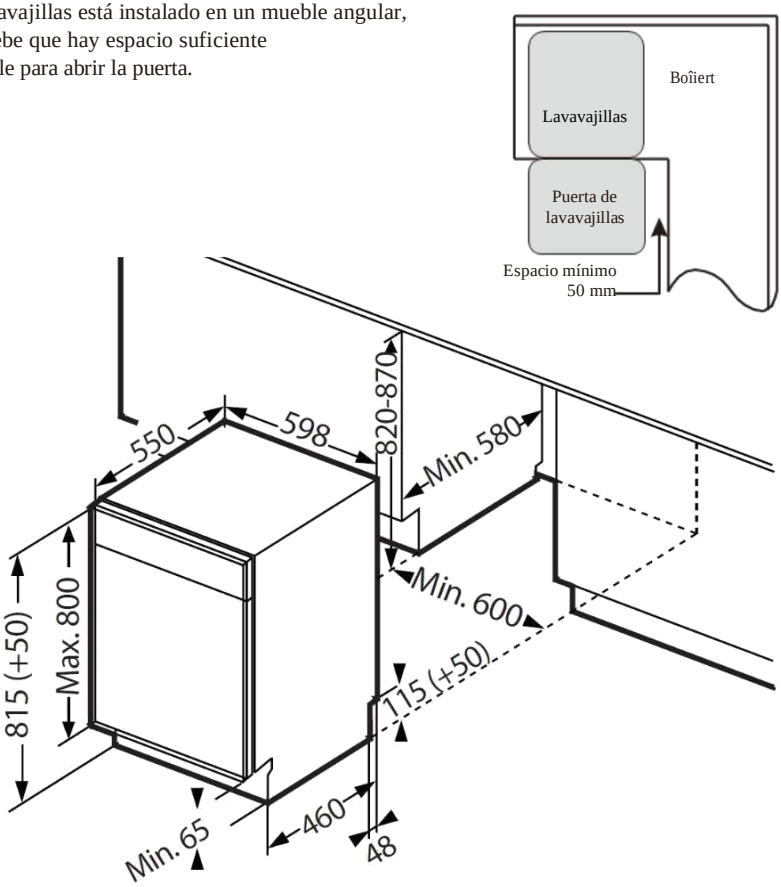

NOTA :

Es posible que tenga que perforar otro agujero en el gabinete opuesto dependiendo de la ubicación de su toma de corriente.

Paso 2: Dimensiones e instalación del panel decorativo

Para fijar el panel embellecedor en la puerta del lavavajillas, consulte las explicaciones y el diagrama de instalación que aparecen a continuación.

Modelo semi-integrable

Separe las dos tiras de velcro A y B, fije la tira de velcro A en el panel decorativo de madera y las tiras de velcro de fieltro B en la puerta exterior del lavavajillas (véase la figura A). Una vez colocado el panel, fíjelo al exterior de la puerta con tornillos y pernos (véase la figura B).

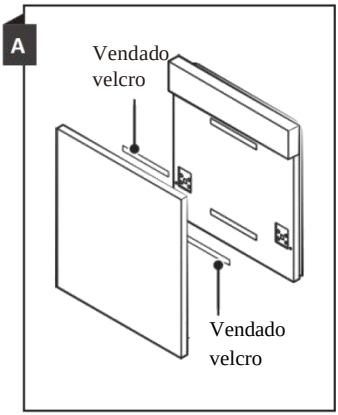

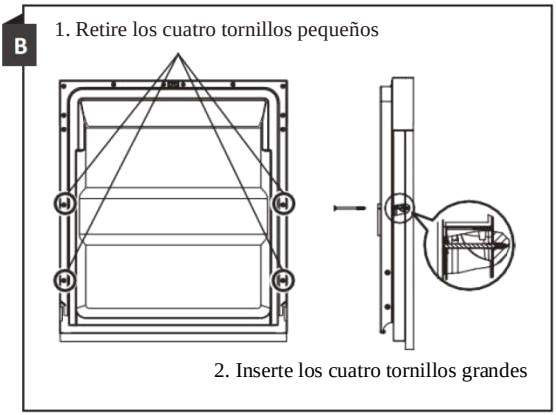

Modelo totalmente integrado

Instale el gancho en el panel decorativo de madera y luego insértelo en la ranura del exterior de la puerta del lavavajillas (véase la figura A). Una vez colocado el panel, fíjelo al exterior de la puerta con tornillos y pernos (véase la figura B).

Nota: el panel decorativo de madera no debe exceder los 5 Kgs.

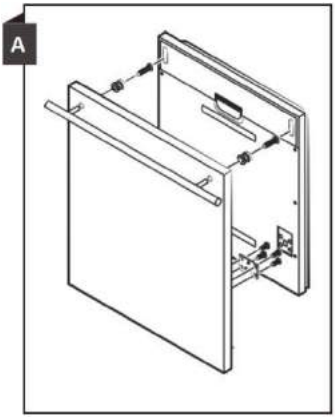

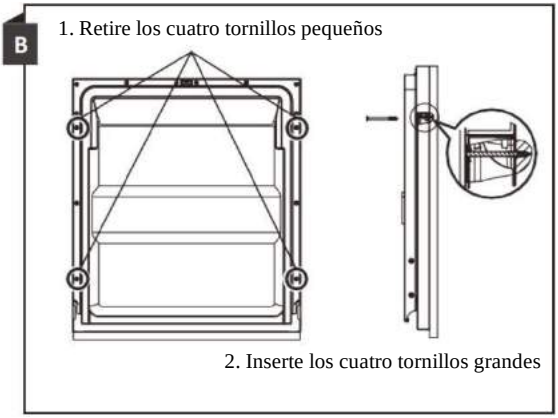

Paso 3: Ajuste de la tensión de los muelles de la puerta

1. La tensión correcta de los muelles de la puerta viene ajustada de fábrica. Si va a instalar un panel decorativo, será necesario reajustar la tensión de los muelles. Gire el tornillo de ajuste para apretar o liberar la tensión del cable metálico.

La tensión del muelle de la puerta es correcta cuando la puerta permanece horizontal en la posición de apertura total, y se cierra empujándola ligeramente.

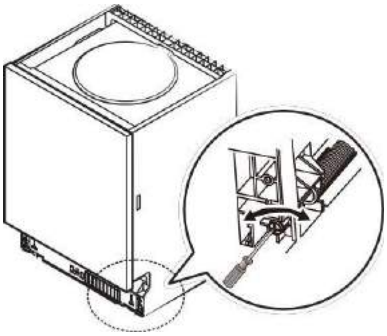

Paso 4: Pasos de la instalación del lavavajillas

Consulte los pasos de instalación especificados en los planos de instalación.

1. Coloque la banda de condensación debajo de la superficie de trabajo del armario. Asegúrese de que el listón de condensación esté a ras del borde de la superficie de trabajo. (2º paso)
2. Conecte la manguera de entrada al suministro de agua fría.
3. Conecte la manguera de drenaje.
4. Conecta el cable de alimentación.
5. Coloque el lavavajillas en su sitio. (Paso 4)
6. Nivele el lavavajillas. La parte trasera se puede ajustar desde la parte delantera del lavavajillas girando el tornillo que se encuentra en el centro de la base del lavavajillas. Para ajustar las patas delanteras, utilice un destornillador plano y gire las patas delanteras hasta que el lavavajillas esté nivelado. (Paso 5 a Paso 6)
7. Instale la puerta del armario en la puerta exterior del lavavajillas. (Paso 7 a Paso 10)
8. Ajuste la tensión de los muelles de la puerta girando una llave Allen en el sentido de las agujas del reloj para apretar los muelles de la izquierda y la derecha de la puerta. Si no lo hace, podría dañar su lavavajillas. (Paso 11)
9. El lavavajillas debe estar bien asegurado. Hay dos maneras de hacerlo:
   - **A.** Encimera normal: Introduzca el gancho de instalación en la ranura de la mesa lateral y fíjelo a la encimera con los tornillos para madera.
   - **B.** Encimera de mármol o granito: Fije el lateral con un tornillo.

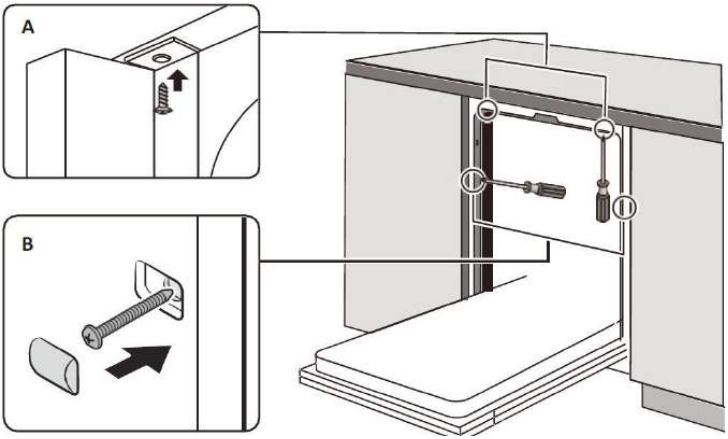

Paso 5: Nivelar el lavavajillas

El lavavajillas debe estar nivelado para garantizar el buen funcionamiento de la cesta y un rendimiento óptimo del lavado.

1. Coloque un nivel de burbuja en la puerta y en el estante del lavavajillas, como se muestra, para verificar que el lavavajillas está nivelado.
2. Nivele el lavavajillas ajustando las tres patas de nivelación individualmente.
3. Al nivelar el lavavajillas, tenga cuidado de no inclinar el lavavajillas.

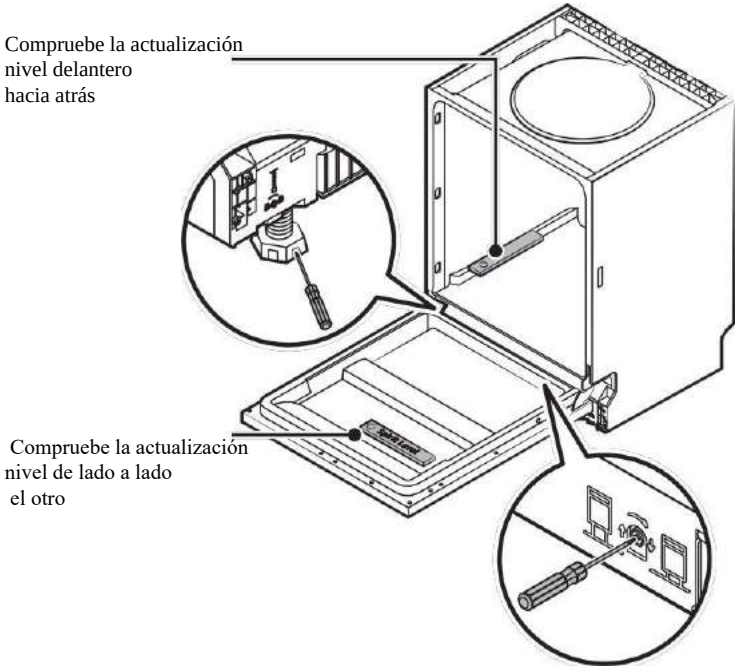

NOTA :

La altura máxima ajustable de los pies es de 50 mm.

GUÍA PARA LA RESOLUCIÓN DE PROBLEMAS

Antes de llamar a un técnico

Consulte las tablas que se presentan en las páginas siguientes, esto puede evitar que llame a un técnico.

Problema	Posibles causas	Solución
El lavavajillas no no funciona	Fusible fundido o El disyuntor se ha disparado.	Sustituya el fusible o reinicie el disyuntor. Desenchufe todos los demás dispositivo que comparte el mismo circuito con el lavavajillas.
	Alimentación no está activado.	Asegúrese de que el lavavajillas está encendido y la puerta bien cerrada. Asegúrese de que el cable de alimentación está bien enchufado a la toma de corriente.
	La presión del agua es bajo	Compruebe que el suministro de agua está bien conectado y que el agua está abierta.
	La puerta del lavavajillas no está correctamente cerrado.	Asegúrese de cerrarlo bien y cerradura.
El agua no es debidamente drenado del lavavajillas	Manguera de drenaje doblada o atascado.	Compruebe la manguera de drenaje.
	Filtro obstruido.	Compruebe el filtro grueso.
	El fregadero de la cocina es obstruido.	Comprueba que el fregadero de la cocina desagua correctamente. Cuando el fregadero de la cocina está atascado, es necesario ponerse en contacto con un fontanero y no con un servicio técnico.
Presencia de espuma en el tanque	Detergente inadecuado.	Utilice únicamente un detergente especial para lavavajillas para evitar la formación de espuma. Si es necesario, abra el lavavajillas y dejar que la espuma se evapore. Agregue 1 galón de agua fría al fondo del lavavajillas. Cierre la puerta del lavavajillas y seleccione cualquier ciclo. Inicialmente, el lavavajillas drenará el agua. Abra la puerta una vez completado el paso de drenaje y compruebe si la espuma ha desaparecido. Repita la operación si es necesario.

	Verter el agente de enjuague agente aclarador.	Limpie siempre el agente de enjuague inmediatamente cuando se derrame.
Presencia de manchas en el interior del depósito	Probablemente se utilizó un detergente de color.	Asegúrese de utilizar un detergente que no contenga colorantes.
Restos de película blanca en la superficie interior	Presencia de minerales duros en el agua.	Pour nettoyer la surface intérieure de l'appareil, utilisez une éponge humide imbibée de détergent spécial lavevaisselle et portez des gants en caoutchouc. N'utilisez jamais un nettoyant autre que le détergent spécial lave-vaisselle pour éviter tout risque de moussage ou de mousse.
Presencia de manchas de óxido en la cubertería	Los artículos afectados no son resistentes a la corrosión.	Evite lavar en el lavavajillas los artículos que no son resistentes a la corrosión.
	No se ha iniciado un programa despu é s de añadir la sal. Restos de sal incrustados en el ciclo de lavado.	Siempre ejecute un programa de no lavado despu é s de añadir la sal. No seleccione la función Turbo (si está disponible).
	La tapa del ablandador está suelta.	Compruebe que la tapa del descalcificador está bien sujeta.
Ruido de golpes en el lavavajillas	Un brazo rociador golpea los cubiertos en la cesta.	Detenga el programa y reacomode los elementos que bloquean el movimiento del brazo aspersor.
Ruido de traqueteo en el lavavajillas	Los platos están sueltos en el lavavajillas.	Interrumpir el programa y reorganizar los platos.
Ruido de golpes en las tuberías de agua	Esto puede deberse a la instalación sobre el terreno o a la sección transversal de la tubería.	Esto no influye en el funcionamiento del lavavajillas. En caso de duda, póngase en contacto con un fontanero cualificado.
Los platos no están limpios	Los platos no se han cargado correctamente.	Consulte las notas de la sección Carga y descarga de su lavavajillas.
	El programa no era lo suficientemente potente.	Seleccione un programa más intensivo.
	Se dispensó una cantidad insuficiente de detergente.	Utilice más detergente o cambie el detergente.
	Hay elementos que bloquean el movimiento de los brazos rociadores.	Reordena los elementos para que los brazos puedan girar libremente.

	La combinación de filtros no está limpio o no está correctamente instalado en el en la base del armario de lavado. base del gabinete. Esto puede hacer que el bloqueo de los brazos rociadores.brazos rociadores.	Limpiar/colocar bien el filtro. Limpiar los brazos de pulverización.
Opacidad de los artículos de vidrio.	Combinación de agua dulce y una cantidad excesiva de detergente.	Si el agua es blanda, utilice menos detergente y seleccione un ciclo más corto para lavar la cristalería y obtener un resultado satisfactorio.
Aparecen manchas blancas en platos y vasos.	Las zonas de agua dura pueden provocar depósitos de cal.	Añade más detergente.
Manchas negras o grises en la vajilla	Los utensilios de aluminio rozan la vajilla.	Utilice un limpiador abrasivo suave para eliminar estas manchas.
Dejaste detergente en el dispensador	Los platos están bloqueando el dispensador de detergente.	Rellena los platos adecuadamente.
Los platos no se secan	Carga incorrecta	Cargue el lavavajillas en la dirección correcta.
	Retirada de la vajilla antes de lo previsto.	No vacíe el lavavajillas inmediatamente despu é s del lavado. Abra la puerta ligeramente para que el vapor pueda salir. el vapor se escapa. Saca los platos y y vuelva a colocarlos sólo cuando sea seguro hacerlo. Descargue primero la rejilla inferior para evitar que el agua se derrame de la rejilla superior.
	Se ha seleccionado el programa equivocado.	Con un programa corto, la temperatura de lavado es más baja, lo que reduce el rendimiento de la limpieza. Seleccione un programa con un ciclo de lavado largo.
	Uso de cubiertos de mala calidad.	El drenaje del agua es más difícil con estos artículos. Este tipo de cubertería o vajilla no es apta para el lavavajillas. lavavajillas.

CESTAS DE CARGA DE ACUERDO CON LA NORMA EN60436:

1. Cesta superior:

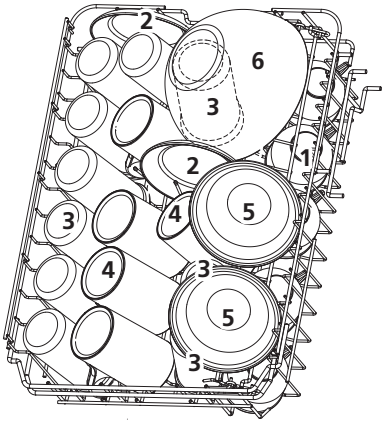

Número	Artículo
1	Taza
2	Saucier
3	Vidrio
4	Tazas
5	Tazón
6	Ensaladera

2. Cesta inferior:

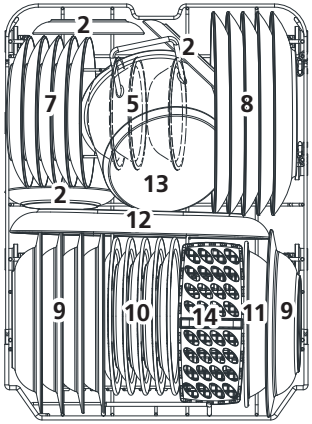

Número	Artículo
7	Plato de postre
8	Plato de comida
9	Plato hondo
10	Plato de postre de melamina
11	Plato de melamina
12	Bandeja ovalada
13	Ensaladera
14	Cesta cubierta

3.Portacubiertos:

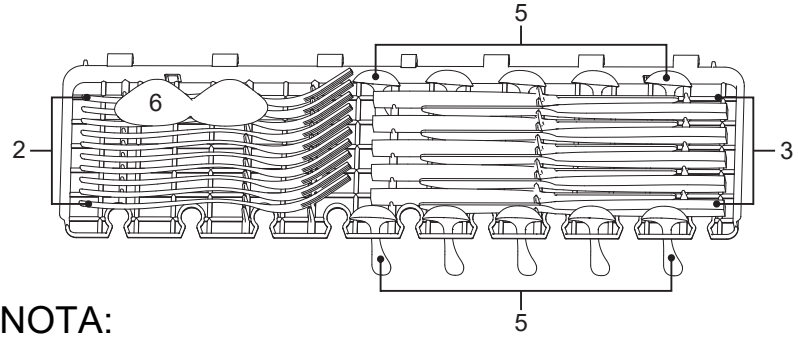

NOTA:

Por favor, coloque los artículos y las comidas ligeras en la cesta superior. El peso total es
menos de 1,5 Kg.

4.Cesta de cubiertos: EN

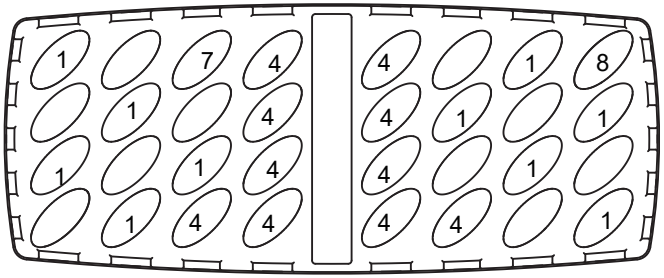

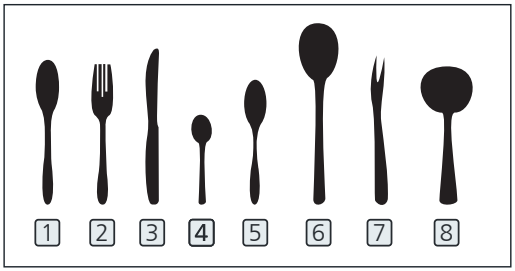

Número	Artículo
1	Cuchara de sopa
2	Tenedor
3	Cuchillo
4	Cuchara de café
5	Cuchara de postre
6	Cuchara para ensalada
7	Tenedor de ensalada
8	Cucharón

Información para las pruebas de comparabilidad según la norma EN60436

Capacidad: 10 cubiertos

Posición de la cesta superior: posición baja

Programa: ECO

Ajuste del abrillantador: Ajuste MAX

ablandador: H3

GUÍA RÁPIDA DEL USUARIO

Para el manual de usuario detallado, por favor lea el contenido correspondiente en el manual de usuario.

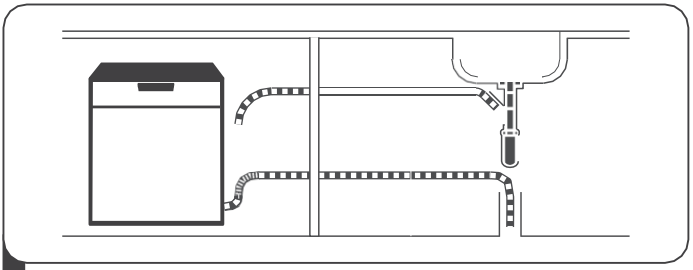

1 Instalación del lavavajillas
(Consulte la sección "INSTRUCCIONES DE INSTALACIÓN")

2 Eliminación de grandes residuos en Cubierto

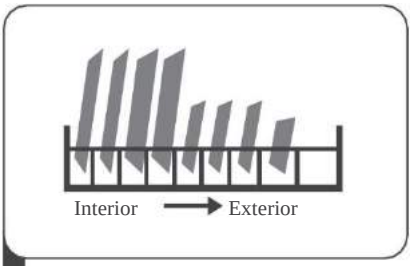

3 Cestas de carga

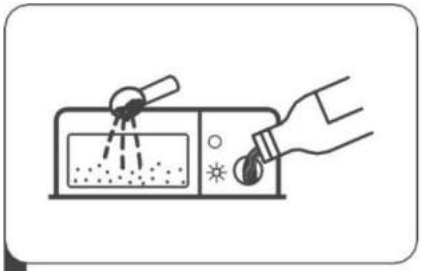

4 Carga del dispensador

5 Seleccione un programa y funcionamiento del lavavajillas

USO DEL LAVAVAJILLAS

Funcionamiento del panel de control

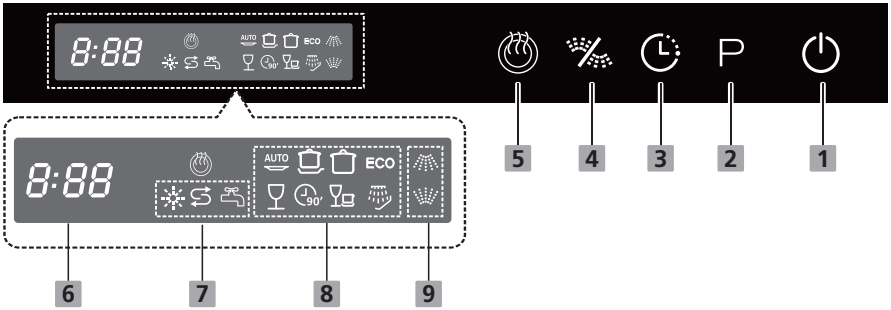

1	Alimentación	Pulse este botón para encender su lavavajillas, la pantalla se iluminará.
2	Programa	Pulse este botón para seleccionar el programa de lavado adecuado, el indicador luminoso correspondiente se encenderá.
3	Retraso en el arranque	Pulse el botón de retardo para aumentar el tiempo de retardo. Retrasa un ciclo hasta 24 horas en incrementos de una hora. Después de ajustar el tiempo de retardo, pulse el botón de Inicio/ Pausa para comenzar.
4	Media carga	Para cargas pequeñas, puede seleccionar la opción de media carga. El ciclo de lavado se realiza sólo en la cesta superior o inferior, ahorrando así energía. Para activar esta opción, pulse el botón de media carga en el panel de control.
5	Secado extra	Si desea secar su vajilla de forma más intensa, seleccione esta opción. Puedes activarlo en el panel de control. El indicador correspondiente se enciende.

6	Pantalla	Muestra el tiempo restante, el tiempo de permanencia, el código de error, etc.
7	Indicador de advertencia	Aclarador Si el indicador «❄» se enciende, el nivel de agente de enjuague es bajo y hay que añadirlo.

7	Indicador de advertencia	Sal Si el indicador «⇄» está encendido, el nivel de sal es bajo y debe añadirse. Fallo en el suministro de agua Si el indicador «🚰» está encendido, significa que el grifo está cerrado.
8	Indicateur de programme	AUTO Auto Para vajillas poco, normalmente o muy sucias con o sin alimentos incrustados. Intensivo Para vajillas muy sucias, ollas, sartenes, platos, etc. normalmente sucios con alimentos incrustados. Normal Para cubiertos normalmente sucios como, ollas, platos, vasos y sartenes que están ligeramente sucios. ECO ECO Este es el programa estándar adecuado para cargas normalmente sucias como ollas, platos, vasos y sartenes poco sucias. Vidrio Para platos y vasos poco sucios. 90' 90 minutos Para cubiertos normalmente sucios que requieren un lavado rápido. Rápido Un lavado más corto para los cubiertos poco sucios que no necesitan secarse. Dip Para aclarar la vajilla que se vaya a lavar más tarde ese mismo día.
9	Indicador Alt	Top Cuando se selecciona Superior, sólo se activa la boquilla del cesto superior. La boquilla inferior no funciona. En el fondo Cuando se selecciona Inferior, sólo se activa la boquilla del cesto inferior. La boquilla superior no funciona.

Ahorrar energía

- Si sigues estas pautas, tu aparato consumirá menos energía y agua.
- Utilice el programa Eco 50 °.
- Si sólo tiene que lavar unos pocos platos, utilice la función adicional de media carga.

Detergente

Descubra qué detergentes son los adecuados para su electrodoméstico.

Detergentes adecuados

Utilice sólo detergentes adecuados para su lavavajillas. Son adecuados tanto los detergentes como las mezclas de detergentes. Para obtener los mejores resultados de lavado y secado, utilice un detergente simple junto con una sal especial → y un abrillantador → Los detergentes modernos son eficientes; generalmente formulados con un nivel alcalino bajo, contienen enzimas. Las enzimas degradan el almidón y aflojan la albúmina y las proteínas. Para eliminar las manchas de color (por ejemplo, de té, ketchup), estos detergentes incorporan productos blanqueadores a base de oxígeno. Nota: siga las instrucciones del fabricante de su detergente.

Detergente	Descripción
Tabletas	Las pastillas son adecuadas para todas las tareas de lavado y no deben derramarse. Cuando se utiliza con programas de menor duración, las pastillas pueden no disolverse completamente, dejando residuos de detergente al final del ciclo. Esto puede comprometer el resultado de la limpieza.
Detergente en polvo	Los detergentes en polvo se recomiendan para programas más cortos. La dosis puede ajustarse en función del grado de suciedad.

Detergent e líquido	Los detergentes líquidos funcionan más vacíos y se recomiendan para programas más cortos sin prelavado. El detergente líquido puede derramarse fuera del compartimento del detergente aunque éste esté bien cerrado. Esto no es un fallo y no debería ser grave si se siguen las siguientes pautas: - Seleccione sólo un programa sin prelavado - No configure un inicio retardado para el inicio del programa. La dosis puede ajustarse en función del grado de suciedad.

Mezcla de detergentes

Además de los detergentes convencionales, toda una serie de productos à En el mercado se ofrecen funciones adicionales. Estos productos contienen, además del detergente, un abrillantador y sustitutos de la sal (3 en 1), así como, según la combinación (4 en 1, 5 en 1, etc.), componentes adicionales. -tarios destinados p. ej. a proteger el vidrio o a devolver el brillo a los utensilios de acero. Como regla general, los detergentes mixtos sólo funcionan con agua con una dureza máxima de 37 ° fH. Por encima de una dureza del agua de 37 ° fH, debe añadir sal especial y abrillantador. Para obtener resultados de lavado y secado, recomendamos el uso de sal especial y abrillantador a partir de una dureza del agua de 25 ° fH. Si utiliza detergentes mixtos,

Uso de detergentes inadecuados

No utilice detergentes que puedan dañar su dispositivo o perjudicar su salud.

Detergente	Descripción
Detergente vajilla mano	Los detergentes para lavar la vajilla a mano pueden causar aumentar la espuma y dañar el aparato.

Detergentes que contiene cloro	Los residuos de cloro en la vajilla pueden afectar negativamente al salud.

Descalcificador de agua

El descalcificador debe ajustarse manualmente mediante el dial de dureza del agua.

El descalcificador está diseñado para eliminar los minerales y las sales del agua, que afectarían negativa o negativamente al funcionamiento del aparato. Cuantos más minerales, más dura será el agua.
El descalcificador debe ajustarse en función de la dureza del agua de su zona. La autoridad local del agua puede aconsejarle sobre la dureza del agua en su zona.

Ajustar el consumo de sal

El lavavajillas está diseñado para permitir el ajuste de la cantidad de sal consumida en función de la dureza del agua utilizada. El objetivo es optimizar y personalizar el nivel de consumo de sal.
Por favor, siga los siguientes pasos para ajustar la ingesta de sal.

1. Enciende el dispositivo;
2. Mantenga pulsado el botón de Programa durante más de 5 segundos para iniciar el modo de ajuste del descalcificador en 60 segundos después de encender el aparato;
3. Pulse el botón Programa para seleccionar el ajuste adecuado según su entorno local. Los parámetros cambian según el siguiente patrón de secuencia: H4-> H5-> H6-> H1-> H2-> H3;
4. Pulse el botón de encendido para completar el patrón de sintonización.

DUREZA DEL AGUA				Título el ablandador agua	Consumo sal (gramo / ciclo)
Alemán: dH	En francés: F H	Británico: Clarke	Mmol / l		
0- 5	0 - 9	0- 6	0 - 0.94	H1	0
6 - 11	10 - 20	7 - 14	1.0 - 2.0	H2	9
12- 17	21 - 30	15- 21	2.1 - 3.0	H3	12
18- 22	31 - 40	22- 28	3.1 - 4.0	H4	20
23- 34	41 - 60	29- 42	4.1 - 6.0	H5	30
35- 55	61 - 98	43- 69	6.1 - 9.8	H6	60

1 ° dH = 1,25 ° Clarke = 1,78 ° fH = 0,178 mmol/l
Ajuste de fábrica: H3
Póngase en contacto con la empresa local de suministro de agua para obtener información sobre el grado de dureza del agua.

Para más información, consulte el apartado "Llenado de sal en el ablandador".

NOTA :

Si su modelo no dispone de descalcificador, puede saltarse este apartado.

Descalcificador de agua

La dureza del agua varía de una zona a otra. Si utiliza agua dura en el lavavajillas, se formarán depósitos en los platos y utensilios. El aparato está equipado con un ablandador especial que utiliza un depósito de sal especialmente diseñado para eliminar la cal y los minerales del agua.

Preparación y carga de la vajilla

- Favorece la compra de utensilios marcados como "aptos para el lavavajillas".
- Para los utensilios delicados, seleccione un programa que funcione a la temperatura más alta. más baja posible.
- No saque los vasos y los cubiertos del lavavajillas inmediatamente después de terminar el programa para evitar cualquier riesgo de daño.

Tipos de materiales

No son compatibles

- Cubiertos con mangos de madera, porcelana o nácar
- Artículos de plástico que no son resistentes al calor
- Cubiertos viejos con elementos pegados que no resisten las altas temperaturas
- Cubiertos o platos con cola
- Elementos de estaño o cobre
- Vasos de cristal
- Objetos de acero que pueden oxidarse
- Bandejas de madera
- Objetos de fibra sintética

Son compatibles pero con posibles impactos a largo plazo

- Algunos tipos de gafas pueden mancharse después de varios lavados
- Los elementos de plata y aluminio tienden a desvanecerse con los lavados
- Los dibujos de cristal pueden desvanecerse si se lavan con frecuencia en el lavavajillas

Recomendaciones para cargar el lavavajillas

Raspar grandes cantidades de residuos de comida. Ablande los restos de comida quemada en sus ollas y sartenes. No es necesario aclarar la vajilla con agua corriente. Para garantizar un rendimiento óptimo del lavavajillas, observe las siguientes pautas de carga.

(La funcionalidad y el aspecto de las cestas pueden variar según el modelo).

Coloque los artículos en el lavavajillas de la siguiente manera:

- Los objetos como tazas, vasos, sartenes, etc. deben estar boca abajo.
- Los elementos curvos o empotrados deben colocarse en ángulo para que el agua pueda drenar.
- Todos los utensilios están apilados de forma segura y no pueden volcarse.
- Todos los utensilios se colocan de forma que los brazos rociadores puedan girar libremente durante el lavado. durante el lavado.
- Coloque los objetos huecos, como tazas, vasos, sartenes, etc., con la abertura hacia abajo, para que el
- Disponga los objetos huecos como tazas, vasos, sartenes, etc. con la abertura hacia abajo para evitar la acumulación de agua en el recipiente o en la base profunda.
- Los platos y los cubiertos no deben colocarse unos dentro de otros ni encima.
- Para evitar daños, los vasos no deben tocarse entre sí.
  El cesto superior está diseñado para contener objetos más delicados y ligeros como vasos, tazas y como vasos, tazas de café y té.
- Los cuchillos de hoja larga almacenados en posición vertical son un peligro potencial. ¡peligro potencial!
- Artículos de cuchillería largos y/o afilados, como cuchillos para trinchar debe colocarse horizontalmente en el estante superior.
- Evite sobrecargar el lavavajillas. Esto es importante para Esto es importante para obtener buenos resultados y un consumo de energía razonable.

NOTA :

Los objetos muy pequeños no deben lavarse en el lavavajillas, ya que podrían caerse fácilmente de la cesta.

¡RETIRO DEL PLATO!

Para evitar que el agua pase del cesto superior al inferior, se recomienda vaciar el cesto inferior antes que el superior.

⚠ ADVERTENCIA

La vajilla puede estar caliente! No saque los vasos y los cubiertos del lavavajillas antes de que pasen 15 minutos del final del programa para evitar cualquier riesgo de daño.

Carga de la cesta superior

La cesta superior está pensada para guardar objetos más delicados y ligeros, como vasos, tazas de café y té, platillos, así como platos, cuencos pequeños y ollas poco profundas (siempre que no estén demasiado sucias).). Coloque la vajilla y los utensilios de cocina de forma que no puedan ser movidos por el agua pulverizada.

Carga de la cesta inferior

Sugerimos colocar los artículos grandes y los más difíciles de limpiar en el cesto inferior. Se trata de ollas, sartenes, tapas, platos para servir y cuencos, como se muestra en la figura siguiente. Es mejor colocar los platos de servir y las tapas en el lado de los estantes para evitar bloquear la rotación del brazo rociador superior.

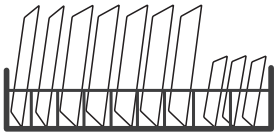

El diámetro máximo recomendado para la vajilla colocada delante del dispensador de detergente es de 19 cm, para no bloquear su apertura.

Carga del cesto de los cubiertos

Los cubiertos deben colocarse correctamente en el portacubiertos, separados unos de otros. Asegúrese de que los utensilios no encajan entre sí, ya que esto puede dar lugar a malos resultados de lavado.

ADVERTENCIA

No permita que ningún elemento rebose por el fondo.
Cargue siempre los utensilios afilados con la punta afilada hacia abajo.

Para obtener el mejor resultado de lavado, cargue los cestos como se describe en el capítulo "Carga de los cestos".

Papel del abrillantador y del detergente

El abrillantador se libera durante el último aclarado para evitar que el agua forme gotas en la vajilla, que pueden dejar manchas y rayas. También mejora el secado al permitir que el agua escurra mejor de los platos. Su lavavajillas está diseñado para funcionar con abrillantador líquido.

⚠ ADVERTENCIA

Utilice únicamente abrillantador para lavavajillas. No llene nunca el dispensador de abrillantador con otras sustancias (por ejemplo, detergente). Pueden dañar el aparato.

Intervalo de llenado del dispensador de abrillantador

À menos que la luz de advertencia de enjuague ( ) en el panel de control está encendida, aún puede estimar la cantidad necesaria a partir del color del indicador óptico de nivel ubicado junto a la tapa. Cuando el depósito de abrillantador está lleno, el indicador se vuelve completamente negro. El tamaño del punto negro disminuye a medida que se reduce el nivel de abrillantador. No deje nunca que el abrillantador descienda por debajo de 1/4 del depósito.

A medida que el nivel de abrillantador desciende, el tamaño del punto negro del indicador de nivel de abrillantador cambia, como se muestra a continuación.

● Lleno ◉ 3/4 de lleno ⊙ 1/2 lleno ⊙ 1/4 lleno ○ Vacío

Papel del detergente

Los ingredientes químicos que componen el detergente son necesarios para eliminar, triturar y distribuir toda la suciedad del lavavajillas. La mayoría de los detergentes comerciales son adecuados para este fin.

⚠ ADVERTENCIA

Uso adecuado del detergente
Utilice sólo detergentes especialmente diseñados para lavavajillas. Mantenga el detergente fresco y seco. Añada el detergente en polvo en el dispensador específico justo antes de iniciar el ciclo de lavado.

- Los detergentes para lavavajillas son corrosivos. Mantenga el detergente para lavavajillas fuera del alcance de los niños.

Llenado del depósito aclarado de líquido

1 Para abrir el dispensador, gire el tapa en la flecha de "abrir" (izquierda) y levántalo.

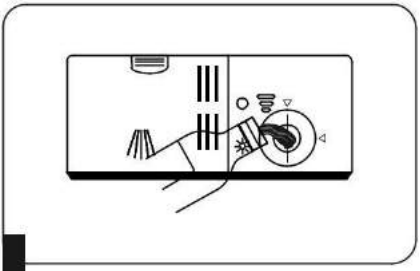

2 Vierta con cuidado el abrillantador en su dispensador, asegurándose de que no rebose.

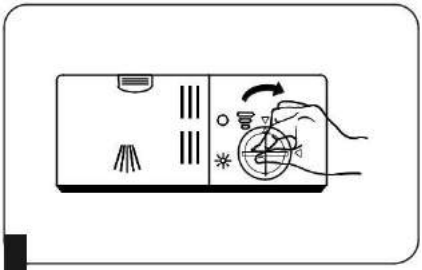

3 Vuelva a colocar el tapón alineándolo con la flecha de "abierto" y girándolo hacia la flecha de cerrado (derecha).

NOTA :

Limpiar el abrillantador derramado con un trapo absorbente para evitar la formación espuma excesiva durante próximo lavado.

Ajuste del depósito de abrillantador

Gire el dial indicador del abrillantador a un número entre 1 y 6. Cuanto más alto sea el número, más abrillantador utilizará el lavavajillas. Si la vajilla está mal secada o tiene manchas, ajuste el dial al número superior hasta que su vajilla esté libre de manchas.

Reduzca el nivel si su vajilla tiene manchas blancas pegajosas o si sus vasos o cuchillos tienen una película azulada.

Llenado del dispensador de detergente

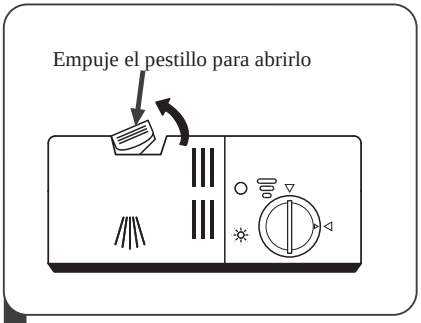

1 Abra la puerta del dispensador de detergente empujando el pestillo del detergente.

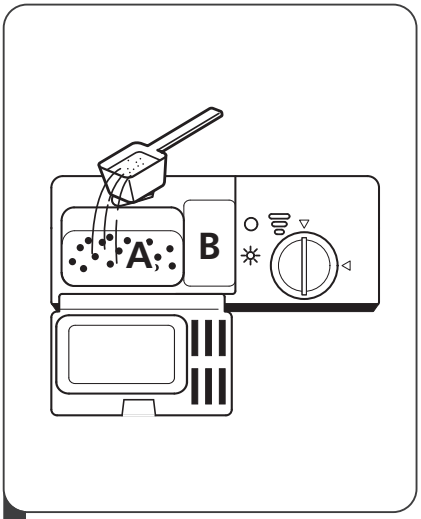

2 Añada detergente en la cavidad más grande (A) para el ciclo de lavado principal.
Para obtener mejores resultados de lavado, especialmente si su vajilla está muy sucia, vierta una pequeña cantidad de detergente en la puerta. El detergente adicional se activará durante la fase de prelavado.

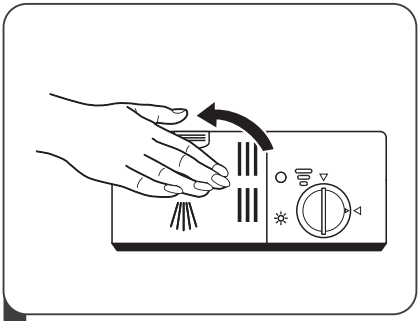

3 la izquierda, y luego presionándolo hacia abajo.

NOTA :

- Tenga en cuenta que el ajuste puede variar en función de la suciedad del agua.
- Tenga en cuenta las recomendaciones del fabricante en el envase de su detergente.

PROGRAMACIÓN DEL LAVAVAJILLAS

Tabla de ciclos de lavado

La siguiente tabla muestra los programas que mejor se adaptan a los niveles de residuos de alimentos y a la cantidad de detergente necesaria. También contiene diversas informaciones sobre el programa.

(●) indica la necesidad de añadir abrillantador en el dosificador de abrillantador.

Programa	Descripción del ciclo	Prelavado/ Detergente de lavado	Tiempo de funcionamiento (min)	Energía (kWh)	Eau (L)	Líquido de rinçage
AUTO Auto	Prelavado (45°C) Lavado automático (55-65°C) Aclarar Aclarado (50-55°C) Secado	4/14g 1or2 piezas	85-150	0.981-1.501	9.2-13.9	●
Intensif	Prelavado (50°C) Lavado (65°C) Aclarado Aclarar Aclarado (60°C) Secado	4/14g 1or3 piezas	205	1.602	14.1	●
Universal	Prélavage(45°C) Lavage (55°C) Rinçage Rinçage (60°C) Séchage	4/14g 1or3 piezas	175	1.395	13.9	●
ÉCO (* EN 60436)	Prelavado Lavado (50°C) Aclarado (45°C) Secado	4/14g 1or2 piezas	198	0.674	11	●
Verre	Prelavado (40°C) Lavado (50°C) Aclarado Aclarado (50°C) Secado	4/14g 1or3 piezas	120	0.853	11.3	●
90' 90 min	Lavado (55°C) Aclarado Aclarado (50°C) Secado	18g 1 piezas	90	0.831	8.4	●
Rapide	Lavado (40°C) Aclarado (40°C) Aclarado (55°C)	12g	30	0.742	10	○
Tremper	Prelavado		15	0.018	3.6	○

NOTA :

EN 60436: Este programa es el ciclo de pruebas. Información para la prueba de comparabilidad según la norma EN 60436.

Guarda los platos

Guarde la vajilla correctamente para optimizar el resultado del aclarado y evitar que se dañe su vajilla y su aparato.

Consejo

- El uso del lavavajillas permite ahorrar energía y agua en comparación con el lavado a mano.
- Para optimizar el consumo de energía y agua, cargue la máquina hasta el número especificado de cubiertas estándar.
- Para obtener los mejores resultados de lavado y secado, coloque las piezas convexas y cóncavas en ángulo para que el agua pueda escurrir.

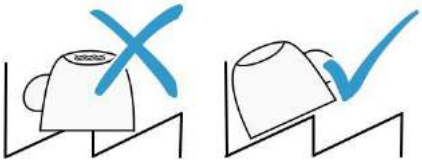

1. Elimine los restos de comida gruesa de su vajilla.

Para ahorrar recursos, no prelavemos los platos bajo el grifo.

2. Guarda la vajilla teniendo en cuenta las siguientes indicaciones:

- Guarde la vajilla muy sucia en el escurreplatos inferior, p. ej. las cazuelas. La mayor intensidad del chorro mejora el resultado de la limpieza.

- Para no dañar su vajilla, asegúrese de que es estable en su lavavajillas.

- Evite las lesiones colocando los cubiertos con el lado afilado y puntiagudo hacia abajo.

- Coloque los recipientes con las aberturas hacia abajo para evitar que el agua se acumule en ellos.

- Evitar el bloqueo de los brazos de asperger en su rotación

- No coloque piezas pequeñas en la cavidad de recepción de la pastilla y evite llenarla de platos para no bloquear la tapa del compartimento del detergente.

Inicio del ciclo de lavado

1. Saque los cestos superior e inferior, cargue la vajilla y vuelva a colocarla. Se recomienda cargar primero el cesto inferior y luego el superior.
2. Añade el detergente.
3. Conecte el enchufe a la toma de corriente. Para la información relativa a la alimentación eléctrica, consulte la última página "Ficha de producto". Asegúrese de que el suministro de agua está ajustado a la máxima presión.
4. Abra la puerta, pulse el botón de encendido.
5. Elija un programa, el indicador de respuesta se ilumina. A continuación, cierre la puerta, el lavavajillas se pone en marcha.

Cambiar el programa durante un ciclo

Un ciclo de lavado sólo puede cambiarse si lleva poco tiempo en marcha, de lo contrario el detergente puede haberse liberado ya y el lavavajillas puede haber vaciado ya el agua de lavado. En este caso, deberá reiniciar el lavavajillas y rellenar el dispensador de detergente. Para reiniciar el lavavajillas, siga las siguientes instrucciones:

1. Abra la puerta ligeramente para detener el lavavajillas. Después de detener el brazo aspersor, puede abrir la puerta completamente.
2. Si se mantiene pulsado el botón de programa durante más de tres segundos, la máquina entrará en modo de espera.
3. Puede cambiar el programa a la configuración del ciclo que desee.

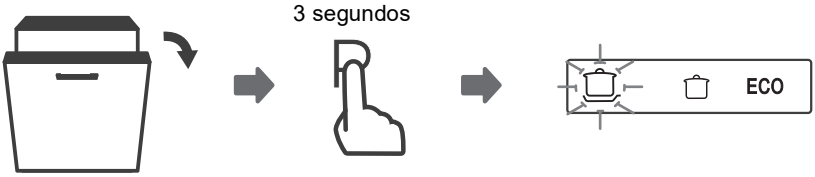

¿Olvidó añadir un plato?

Puede añadir un plato olvidado en cualquier momento antes de abrir el dispensador de detergente. En este caso, siga las siguientes instrucciones:

1. Abra ligeramente la puerta del lavavajillas para detener el lavado.
2. Una vez que los brazos rociadores se han detenido, puede abrir la puerta por completo.
3. Añade los platos olvidados.
4. Cierra la puerta.
5. El lavavajillas funcionará después de 10 segundos.

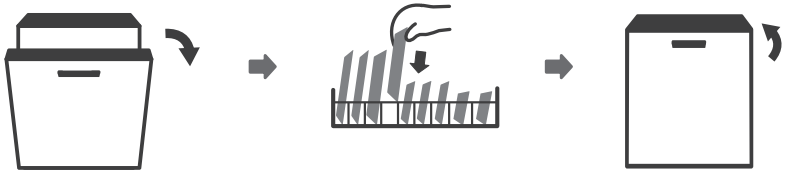

Apertura automática

À al final del lavado, la puerta se abrirá automáticamente para un secado óptimo

⚠ ADVERTENCIA

Es peligroso abrir la puerta del lavavajillas mientras se está realizando un ciclo, el vapor caliente podría quemarle.

Sistema de filtración

El sistema de filtración evita que las impurezas más grandes entren en el circuito de limpieza.

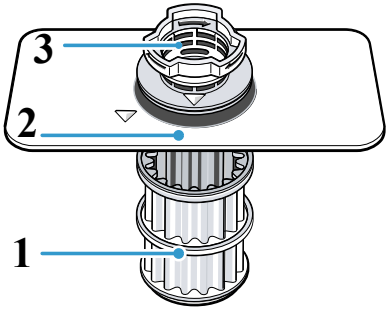

1. Microfiltro
2. Filtro fino
3. Filtro grueso

Filtros limpios

Las impurezas del agua de lavado pueden obstruir los filtros.

1. Compruebe si hay residuos atascados en los filtros después de cada ciclo de lavado.

2. Gire el filtro grueso en sentido contrario a las agujas del reloj.①, y luego retire el sistema de filtración ② .

– Asegúrese de que no caiga ningún objeto extraño en la unidad de bombeo.

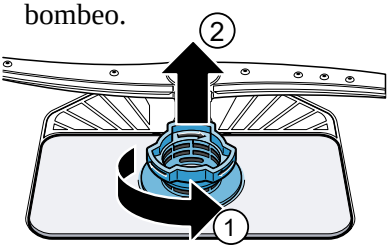

3. Tire del microfiltro hacia el ba

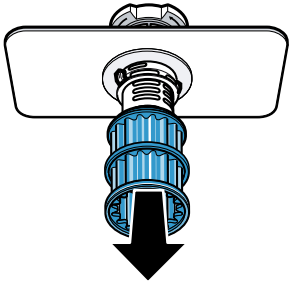

4. Comprimir los espolones ① y retirar el filtro grueso de arriba ②.

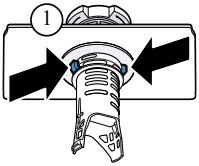

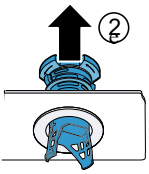

5. Pase los elementos filtrantes bajo el agua corriente para limpiarlos. Limpie con cuidado el borde de suciedad entre el filtro grueso y el filtro fino.

6. Monte el sistema de filtración. Asegúrese de que el filtro grueso y las lengüetas están encajados.

7. Coloque el sistema de filtrado en el aparato y, a continuación, gire el filtro grueso en el sentido de las agujas del reloj.
Asegúrate de que las flechas están enfrentadas.

Limpiar los brazos de pulverización

La cal y las impurezas del agua de lavado pueden obstruir las boquillas y las superficies giratorias de los brazos de asperción. Limpie regularmente los brazos de asperción.

1. Desenrosque el brazo aspersor superior ① y luego extráigalo de la parte inferior ②

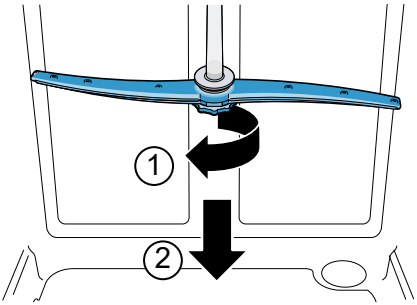

2 . Retire el brazo aspersor inferior tirando de él hacia arriba.

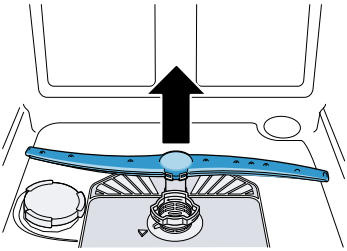

CÓDIGOS DE ERROR

En caso de mal funcionamiento, el lavavajillas mostrará códigos de error para identificarlos:

Códigos	Significados	Posibles causas
E1	Las tarifas de los aparatos para un largo período.	Los grifos no están abiertos o la entrada de agua está bloqueada o la presión el agua es demasiado baja.
E4	Desbordamiento.	Algunas partes del lavavajillas huir.
E8	Fallo de orientación de la válvula de la distribución.	El circuito de la válvula de distribución es abierto o roto.
E9	Uno de los botones fue sostenido durante 30 segundos.	Presencia de restos de agua o cualquier otro elemento en el botón.

⚠ ADVERTENCIA

- En caso de desbordamiento, cierre el sistema principal de suministro de agua antes de ponerse en contacto con el servicio de atención al cliente.
- Si la base de la bañera contiene agua debido a un desbordamiento o a pequeñas fugas, elimine el agua antes de volver a poner en marcha el lavavajillas.

DATOS TÉCNICOS

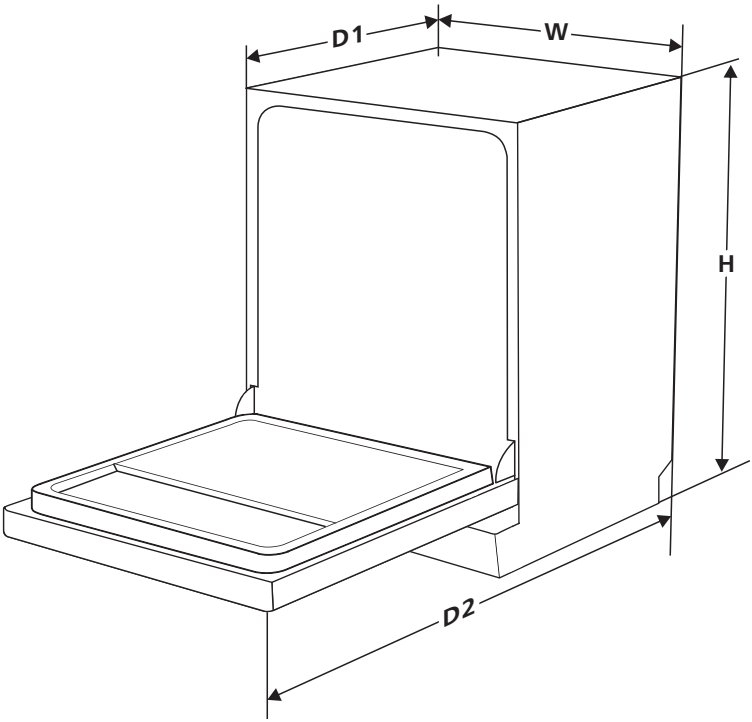

Altura (H)	815 mm
Anchura (W)	448 mm
Profundidad (D1)	550 mm (con la puerta cerrada)
Profundidad (D2)	1150 mm (con la puerta abierta 90°)

Hoja de información del producto (EN60436)

Marque:	SCHNEIDER
Modèle	SCLT042A0N

Parámetros generales del producto:

Configuración	Valor	PParámetros	Valor	
Capacidad nominal ([at]) (ps)	10	Dimensions en cm	Altura	81,5
			Anchura	44,8
			Profundidad	55,0
EEI (en)	49.9	Clase de eficiencia energética ([at])	D (vs)	
Índice de rendimiento de la limpieza ([at])	1,13	Índice de rendimiento de secado ([at])	1,07	
Consumo de energía en kWh [por ciclo], basado en programa ecológico con llenado de agua fría. El consumo real de energía dependerá de cómo el dispositivo se está utilizando.	0,67	Consumo de agua en litros [por ciclo], basado en programa ecológico. El consumo real de agua dependerá de cóm el dispositivo se utiliza y el Dureza del agua.	8.0	
Durée du programme ([at]) (h:min)	3:18	Tipo	Integrado en	
Emisiones sonoras en el aire ([at]) (dB(A) re 1 pW)	44	Clase de emisión sonora en el aire ([at])	B (vs)	
Modo de parada (W)	0,49	Modo de espera (W)	N/A	
Arranque retardado (W) (siprocede)	1,00	Espera en red (W) (si procede)	N/A	

Período mínimo de garantía ofrecido por el proveedor ([b]):

Información adicional:

([en]) para el programa ecológico.
([b]) los cambios en estos elementos no se consideran relevantes a los efectos del apartado 4 del artículo 4 del Reglamento (UE) 2017/1369.
([vs]) si la base de datos de productos genera automáticamente el contenido final de esta celda, el proveedor no tiene que introducir estos datos.

([1]) Reglamento (UE) 2019/2022 de la Comisión, de 1 de octubre de 2019, por el que se establecen requisitos de diseño ecológico aplicables a los lavavajillas domésticos de conformidad con la Directiva 2009/125 / CE del Parlamento Europeo y del Consejo, por la que se modifica el Reglamento (CE) no 1275/2008 de la Comisión y se deroga el Reglamento (UE) no 1016/2010 de la Comisión (véase la página 267 del presente Diario Oficial).

FICHA TÉCNICA DEL REGLAMENTO DE ETIQUETADO ENERGÉTICO: 2019/2017 / EU

La hoja de información del producto de acuerdo con el reglamento de la UE n ° 2019/2017 El etiquetado energético de los aparatos de lavavajillas se puede encontrar bajo la URL o el código QR indicado en la etiqueta energética URL: https: // eprel. ec.europa.eu/qr/350580

Relación entre la etiqueta energética 1059/2010 / UE y la nueva etiqueta energética 2019/2017 / UE

La actual etiqueta 1059/2010 / UE utiliza el sistema de etiquetado A +++ / D, que ha perdido eficacia. La escala mixta de la etiqueta con muchos "+" ya no es transparente y la mayoría de los productos ya están en las primeras 2 a 3 clases hoy en día.
Por lo tanto, la Unión Europea ha revisado y optimizado la etiqueta de acuerdo con las necesidades de los usuarios. La nueva etiqueta energética 2019/2017 / UE solo contendrá las clases energéticas A a G. Los niveles de clase se actualizarán periódicamente.

GARANTÍA

La garantía no cubre las piezas de desgaste del producto, ni los problemas o daños resultantes:
(1) el deterioro de la superficie debido al desgaste normal del producto
(2) defectos o deterioros debidos al contacto del producto con líquidos y a la corrosión causada por el óxido o la presencia de insectos;
(3) cualquier incidente no autorizado, abuso, mal uso, modificación, desmontaje o reparación;
(4) cualquier operación de mantenimiento inadecuada, el uso no conforme a las instrucciones relativas al producto o la conexión a una tensión incorrecta;
(5) cualquier uso de accesorios no suministrados o aprobados por el fabricante

⚠ La garantía quedará anulada si se retira la placa de características y/o el número de serie del producto.

Garantía del producto y piezas de repuesto disponibles

Según los términos de la garantía del fabricante aplicable, el uso del Servicio de Atención al Cliente es gratuito. El periodo mínimo de garantía (garantía del fabricante para consumidores particulares) en el Espacio Económico Europeo es de 2 años según las condiciones de garantía aplicables al lugar. Las condiciones de la garantía no afectan a otros derechos o reclamaciones que le correspondan según la legislación local.
Puede obtener información detallada sobre el periodo y las condiciones de la garantía en su país en el servicio de atención al cliente, en su distribuidor o en nuestra página web.
Las piezas de repuesto originales que funcionan de acuerdo con la Directiva de diseño ecológico correspondiente pueden obtenerse en el servicio de atención al cliente durante un período de al menos 4 años a partir de la fecha de comercialización de su dispositivo en el Espacio Económico Europeo.
Para obtener más especificaciones técnicas sobre el agente de reparación y para pedir piezas de repuesto, visite: https://www.schneiderconsumer.com

Servicio Postventa

Para contactar con nuestro servicio postventa por una avería, llame al +34 900533621 .
Si necesita información sobre un producto o pedir piezas de repuesto, llame al +34 900533621.

Importado por SCHNEIDER CONSUMER GROUP
12, rue Jules Ferry, 93110 Rosny-sous-Bois, FRANCIA

SCHNEIDER

www.schneiderconsumer.com